Nr kat.: 788, 789, 790, 791, 792, 793, 794, 795

E20

ZAWIADOMIENIE
COMMUNICATION

wydane przez: **DYREKTORA TRANSPORTOWEGO DOZORU TECHNICZNEGO**
issued by: **DIRECTOR OF TRANSPORTATION TECHNICAL SUPERVISION**
ul. Chałubińskiego 4
PL 00-928 Warszawa, POLAND

TRANSPORTOWY DOZÓR TECHNICZNY

dotyczące: ROZSZERZENIA HOMOLOGACJI
concerning: APPROVAL EXTENDED

typu urządzenia na podstawie **Regulaminu EKG nr 7.**
*of a type of device pursuant to **ECE Regulation No. 7.***

Nr homologacji: **E20 7R 021329**
Approval No.:

Nr rozszerzenia: **1**
Extension No.:

1	Nazwa handlowa lub marka urządzenia: *Trade name or mark of the device:*	**WAŚ**
2	Oznakowanie typu urządzenia przez wytwórcę: *Manufacturer's name for the type of device:*	**W21.1N÷W21.7N, W21.10N, W23N, W56N, W77.1N÷W77.4N, W24N, W25N, W79N**
3	Nazwa i adres wytwórcy: *Manufacturer's name and address:*	**Przetwórstwo Tworzyw Sztucznych WAŚ Józef i Leszek Waś Sp. J. Godzikowice, ul. Stalowa 7, 9 55-200 Oława, Polska**
4	Nazwa i adres przedstawiciela wytwórcy (o ile występuje): *If applicable, name and address of manufacturer's representative:*	**nie dotyczy** ***N/A***
5	Data przedstawienia do homologacji: *Submitted for approval on:*	**22.10.2013**
6	Placówka techniczna odpowiedzialna za przeprowadzanie badań homologacyjnych: *Technical service responsible for conducting approval tests:*	**INSTYTUT TRANSPORTU SAMOCHODOWEGO ul. Jagiellońska 80 03-301 Warszawa**
7	Data sprawozdania z badań: *Date of test report issued by that service:*	**16.12.2013**
8	Numer sprawozdania z badań: *Number of test report issued by that service:*	**0854/ZBH/13/1**
9	Skrótowy opis: *Concise description:*	
9.1.	Kategoria: *By category of lamps:*	**A**
	Do zamocowania na zewnątrz, wewnątrz lub w obu miejscach: *For mounting either outside or inside or both:*	**na zewnątrz** ***outside***
	Barwa światła: *Colour of light emitted:*	**biała** ***white***
	Liczba, kategoria i rodzaj żarówek: *Number, category and kind of light source(s):*	**12 × niewymienne LED, połączone szeregowo-równolegle** ***12 × non-replaceable LED, connected in series and parallel***

Napięcie i moc źródła światła: *Voltage and wattage:*	**12V 0,36W / 24V 0,72W**
Kod identyfikacyjny modułu źródła światła: *Light source module specific identification code:*	**nie dotyczy** ***N/A***
Przy ograniczeniu wysokości mocowania do 750 mm powyżej powierzchni podłoża: *Only for limited mounting height of equal to or less than 750 mm above the ground:*	**nie** ***no***
Geometryczne warunki instalowania i ich warianty (jeżeli występują): *Geometrical conditions of installation and relating variations, if any:*	**wg rysunku** ***according to the drawing***
Zastosowanie elektronicznego układu sterującego źródła światła / sterowania zmiennością światłości: (a) jako część lampy: (b) jako osobne urządzenie: *Application of an electronic light source control gear/variable intensity control:* *(a) being part of the lamp:* *(b) being not part of the lamp:*	 **tak** **nie** ***yes*** ***no***
Napięcie zasilania dodatkowego elektronicznego układu sterującego źródła światła / sterowania zmiennością światłości: *Input voltage(s) supplied by an electronic light source control gear / variable intensity control:*	**12V / 24V**
Producent i kod identyfikacyjny elektronicznego układu sterującego źródła światła / sterowania zmiennością światłości (w przypadku kiedy jest on częścią lampy ale nie występuje w jej obudowie): *Electronic light source control gear/variable intensity control manufacturer and identification number (when the light source control gear is part of the lamp but is not included into the lamp body):*	**nie dotyczy** ***N/A***
Zmienna światłość: *Variable luminous intensity:*	**nie** ***no***

9.2 Funkcja (funkcje) wytwarzane przez współzależne światło, stanowiąca część współzależnego systemu świateł:
Function(s) produced by an interdependent lamp forming part of an interdependent lamp system:

Światło przednie pozycyjne *Front position lamp*	**nie** ***no***
Światło pozycyjne tylne R1 *R1 Rear position lamp*	**nie** ***no***
Światło pozycyjne tylne R2 *R2 Rear position lamp*	**nie** ***no***
Światło hamowania S1 *S1 Stop lamp*	**nie** ***no***
Światło hamowania S2 *S2 Stop lamp*	**nie** ***no***
Światło hamowania S3 *S3 Stop lamp*	**nie** ***no***
Światło hamowania S4 *S4 Stop lamp*	**nie** ***no***
Światło obrysowe *End-outline marker lamp*	**nie** ***no***

10 Położenie znaku homologacji:
Position of approval mark:
na kloszu
on the lens

11 Powód (powody) rozszerzenia:
Reason(s) for the extension (if applicable):
zastosowanie w lampie typu W77.1N÷W77.4N połączonej ze światłem bocznym pozycyjnym
application in lamp type W77.1N÷W77.4N joined with side-marker light

12 Homologacji:
Approval:
rozszerzono
extended

13 Miejscowość:
Place: Warszawa

14 Data:
Date: 25.02.2014

15 Podpis:
Signature: DYREKTOR p.o. Andrzej Kolasa

TRANSPORTOWY DOZÓR TECHNICZNY

16 Do niniejszego zawiadomienia załącza się wykaz dokumentów przedłożonych organowi administracji, który udzielił homologacji, które mogą być uzyskane na prośbę:
The list of documents deposited with the Administrative Service, which has granted approval, is annexed to this communication and may be obtained on request.

1. Opis techniczny z rysunkiem
   Technical description with drawing
2. Sprawozdanie z badań homologacyjnych nr: **0854/ZBH/13/1**
   Test report No:

E20

ZAWIADOMIENIE
COMMUNICATION

wydane przez: **DYREKTORA TRANSPORTOWEGO DOZORU TECHNICZNEGO**

issued by: **DIRECTOR OF TRANSPORTATION TECHNICAL SUPERVISION**

ul. Chałubińskiego 4

PL 00-928 Warszawa, POLAND

dotyczące: ROZSZERZENIA HOMOLOGACJI
concerning: APPROVAL EXTENDED

typu urządzenia na podstawie **Regulaminu EKG nr 7.**
*of a type of device pursuant to **ECE Regulation No. 7.***

Nr homologacji: **E20 7R 021330** Nr rozszerzenia: **1**
Approval No.: *Extension No.:*

1	Nazwa handlowa lub marka urządzenia: *Trade name or mark of the device:*	**WAŚ**
2	Oznakowanie typu urządzenia przez wytwórcę: *Manufacturer's name for the type of device:*	**W21.1N÷W21.7N, W21.10N,W23N, W56N, W77.1N÷W77.4N, W24N, W25N, W79N**
3	Nazwa i adres wytwórcy: *Manufacturer's name and address:*	**Przetwórstwo Tworzyw Sztucznych WAŚ Józef i Leszek Waś Sp. J. Godzikowice, ul. Stalowa 7, 9 55-200 Oława, Polska**
4	Nazwa i adres przedstawiciela wytwórcy (o ile występuje): *If applicable, name and address of manufacturer's representative:*	**nie dotyczy** ***N/A***
5	Data przedstawienia do homologacji: *Submitted for approval on:*	**22.10.2013**
6	Placówka techniczna odpowiedzialna za przeprowadzanie badań homologacyjnych: *Technical service responsible for conducting approval tests:*	**INSTYTUT TRANSPORTU SAMOCHODOWEGO ul. Jagiellońska 80 03-301 Warszawa**
7	Data sprawozdania z badań: *Date of test report issued by that service:*	**16.12.2013**
8	Numer sprawozdania z badań: *Number of test report issued by that service:*	**0854/ZBH/13/1**
9	Skrótowy opis: *Concise description:*	
9.1.	Kategoria: *By category of lamps:*	**R**
	Do zamocowania na zewnątrz, wewnątrz lub w obu miejscach: *For mounting either outside or inside or both:*	**na zewnątrz** ***outside***
	Barwa światła: *Colour of light emitted:*	**czerwona** ***red***
	Liczba, kategoria i rodzaj żarówek: *Number, category and kind of light source(s):*	**12 × niewymienne LED, połączone szeregowo-równolegle** ***12 × non replaceable LED, connected in series and parallel***

Napięcie i moc źródła światła: *Voltage and wattage:*	**12V 1,08W / 24V 2,16W**
Kod identyfikacyjny modułu źródła światła: *Light source module specific identification code:*	**nie dotyczy** ***N/A***
Przy ograniczeniu wysokości mocowania do 750 mm powyżej powierzchni podłoża: *Only for limited mounting height of equal to or less than 750 mm above the ground:*	**nie** ***no***
Geometryczne warunki instalowania i ich warianty (jeżeli występują): *Geometrical conditions of installation and relating variations, if any:*	**wg rysunku** ***according to the drawing***
Zastosowanie elektronicznego układu sterującego źródła światła / sterowania zmiennością światłości: (a) jako część lampy: (b) jako osobne urządzenie: *Application of an electronic light source control gear/variable intensity control:* *(a) being part of the lamp:* *(b) being not part of the lamp:*	 **tak** **nie** ***yes*** ***no***
Napięcie zasilania dodatkowego elektronicznego układu sterującego źródła światła / sterowania zmiennością światłości: *Input voltage(s) supplied by an electronic light source control gear / variable intensity control:*	**12V / 24V**
Producent i kod identyfikacyjny elektronicznego układu sterującego źródła światła / sterowania zmiennością światłości (w przypadku kiedy jest on częścią lampy ale nie występuje w jej obudowie): *Electronic light source control gear/variable intensity control manufacturer and identification number (when the light source control gear is part of the lamp but is not included into the lamp body):*	**nie dotyczy** ***N/A***
Zmienna światłość: *Variable luminous intensity:*	**nie** ***no***

9.2 Funkcja (funkcje) wytwarzane przez współzależne światło, stanowiąca część współzależnego systemu świateł:
Function(s) produced by an interdependent lamp forming part of an interdependent lamp system:

Światło przednie pozycyjne *Front position lamp*	**nie** ***no***
Światło pozycyjne tylne R1 *R1 Rear position lamp*	**nie** ***no***
Światło pozycyjne tylne R2 *R2 Rear position lamp*	**nie** ***no***
Światło hamowania S1 *S1 Stop lamp*	**nie** ***no***
Światło hamowania S2 *S2 Stop lamp*	**nie** ***no***
Światło hamowania S3 *S3 Stop lamp*	**nie** ***no***
Światło hamowania S4 *S4 Stop lamp*	**nie** ***no***
Światło obrysowe *End-outline marker lamp*	**nie** ***no***

10 Położenie znaku homologacji: **na kloszu**
Position of approval mark: ***on the lens***

11 Powód (powody) rozszerzenia: **zastosowanie w lampie typu W77.1N÷W77.4N połączonej ze światłem bocznym pozycyjnym**
Reason(s) for the extension (if applicable): ***application in lamp type W77.1N÷W77.4N joined with side-marker light***

12 Homologacji: **rozszerzono**
Approval: ***extended***

13 Miejscowość: Warszawa
Place:

14 Data: 25.02.2014
Date:

15 Podpis: DYREKTOR p.o. Andrzej Kolasa
Signature:

TRANSPORTOWY DOZÓR TECHNICZNY

16 Do niniejszego zawiadomienia załącza się wykaz dokumentów przedłożonych organowi administracji, który udzielił homologacji, które mogą być uzyskane na prośbę:
The list of documents deposited with the Administrative Service, which has granted approval, is annexed to this communication and may be obtained on request.

1. Opis techniczny z rysunkiem
   Technical description with drawing
2. Sprawozdanie z badań homologacyjnych nr: **0854/ZBH/13/1**
   Test report No:

E20

ZAWIADOMIENIE
COMMUNICATION

wydane przez: **DYREKTORA TRANSPORTOWEGO DOZORU TECHNICZNEGO**
issued by: **DIRECTOR OF TRANSPORTATION TECHNICAL SUPERVISION**
ul. Chałubińskiego 4
PL 00-928 Warszawa, POLAND

dotyczące: ROZSZERZENIA HOMOLOGACJI
concerning: APPROVAL EXTENDED

typu światła bocznego pozycyjnego na podstawie **Regulaminu EKG nr 91.**
*of a type of side-marking lamp pursuant to **ECE Regulation No. 91.***

Nr homologacji: **E20 91R 001253**
Approval No.:

Nr rozszerzenia: **3**
Extension No.:

1	Nazwa handlowa lub marka światła bocznego pozycyjnego: *Trade name or mark of the side-marking lamp:*	**WAŚ**
2	Oznakowanie typu światła bocznego pozycyjnego przez wytwórcę: *Manufacturer's name for the type of side-marker lamp:*	**W77.1, W77.2, W77.3, W77.4** **W77.1rf, W77.2rf, W77.3rf, W77.4rf**
3	Nazwa i adres wytwórcy: *Manufacturer's name and address:*	**Przetwórstwo Tworzyw Sztucznych** **WAŚ Józef i Leszek Waś Sp. J.** **Godzikowice, ul. Stalowa 7, 9** **55-200 Oława, Polska**
4	Nazwa i adres przedstawiciela wytwórcy (o ile występuje): *If applicable, name and address of manufacturer's representative:*	**nie dotyczy** ***N/A***
5	Data przedstawienia do homologacji: *Submitted for approval on:*	**22.10.2013**
6	Placówka techniczna odpowiedzialna za przeprowadzanie badań homologacyjnych: *Technical service responsible for conducting approval tests:*	**INSTYTUT TRANSPORTU SAMOCHODOWEGO** **ul. Jagiellońska 80** **03-301 Warszawa**
7	Data protokołu z badań: *Date of test report:*	**16.12.2013**
8	Numer protokołu z badań: *Number of test report:*	**0854/ZBH/13/1**
9	Skrótowy opis: *Concise description:*	
	Barwa źródła światła: *Colour of light emitted:*	**żółta samochodowa** ***amber***
	Liczba i kategoria żarówek: *Number and category of filament lamp(s):*	**3 × LED 12V 0,24W / 24V 0,48W**
	Moduł źródła światła: Light source module:	**nie** ***No***
	Kod identyfikacyjny modułu źródła światła: Light source module specific identification code:	**nie dotyczy** ***N/A***

Tylko do montażu na wysokości mniejszej lub równej 750 mm ponad ziemią: *Only for limited mounting height equal to or less than 750 mm above the ground:*	**nie** ***no***
Geometryczne warunki instalowania i ich warianty (jeżeli występują): *Geometrical conditions of installation and relating variations, if any:*	**wg rysunku** ***according to the drawing***
Zastosowanie elektronicznego układu sterującego źródła światła / sterowania zmiennością światłości: (a) jako część lampy: (b) jako osobne urządzenie *Application of an electronic light source control gear/variable intensity control:* *(a) Being part of the lamp: yes/no/not applicable* *(b) Being not part of the lamp: yes/no/not applicable*	 **tak** **nie** ***yes*** ***no***
Napięcie zasilania dodatkowego elektronicznego układu sterującego źródła światła / sterowania zmiennością światłości: *Input voltage(s) supplied by an electronic light source control gear/variable intensity control:*	**12V/24V**
Producent i kod identyfikacyjny elektronicznego układu sterującego źródła światła / sterowania zmiennością światłości (w przypadku kiedy jest on częścią lampy ale nie występuje w jej obudowie): Electronic light source control gear/variable intensity control manufacturer and identification number (when the light source control gear is part of the lamp but is not included into the lamp body):	**nie dotyczy** ***N/A***

10 Położenie znaku homologacji: **na kloszu**
Position of approval mark: ***on the lens***

11 Powód (powody) rozszerzenia: **zastosowanie w lampie typu W77.1N÷W77.4N**
Reason(s) for the extension (if applicable): ***application in lamp type W77.1N÷W77.4N***

12 Homologacji: **rozszerzono**
Approval: ***extended***

13 Miejscowość: Warszawa
Place:

14 Data: 24.02.2014
Date:

15 Podpis: DYREKTOR p.o. Andrzej Kolasa
Signature:

TRANSPORTOWY DOZÓR TECHNICZNY

16 Do niniejszego zawiadomienia załącza się wykaz dokumentów przedłożonych organowi administracji, który udzielił homologacji, które mogą być uzyskane na prośbę:
The list of documents deposited with the Administrative Service, which has granted approval, is annexed to this communication and may be obtained on request.

1. Opis techniczny z rysunkiem
   Technical description with drawing
2. Protokół z badań homologacyjnych nr: **0854/ZBH/13/1**
   Test report No:

ZBH

INSTYTUT TRANSPORTU SAMOCHODOWEGO

ul. Jagiellońska 80, 03-301 Warszawa

Zakład Homologacji i Badań Pojazdów

ZAŁĄCZNIK NR 1
ANNEX No. 1

DO SPRAWOZDANIA Z BADAŃ NR 0854/ZBH/13/1
TO THE TEST REPORT No. 0854/ZBH/13/1

Oznaczenie krawędzi powierzchni widocznej (powierzchni świetlnej wg R48.06) lamp zespolonych przednio-tylnych pozycyjnych typu W21.1N÷W21.7N, W21.10N, W23N, W56N, lamp zespolonych przednio-tylno-bocznych pozycyjnych typu W77.1N÷W77.4N oraz lamp przednich i tylnych pozycyjnych typu W24N, W25N, W79N

Marking of apparent surface (illuminating surface acc. to R48.06) of front-rear position assembly lamps type W21.1N÷W21.7N, W21.10N, W23N, W56N, front-rear position and side-marker assembly lamps type W77.1N÷W77.4N as well as front and rear position lamps type W24N, W25N, W79N

Producent: **Przetwórstwo Tworzyw Sztucznych**
Manufacturer **Józef i Leszek WAŚ Sp. J.**
Godzikowice, ul. Stalowa 7, 9
55-200 Oława

Liczba stron: 1
Number of pages:

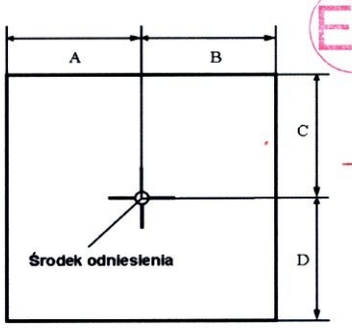

E20 7R 021329
7R 021330
7R 021330 EXT 1
7R 021329 EXT 1
91R 001253 EXT 3

Światło Light	A [mm] w lewo left	B [mm] w prawo right	C [mm] w górę up	D [mm] w dół down
Przednie pozycyjne A Front position A	18	18	18	18
Tylne pozycyjne R Rear position R	18	18	18	18

Koniec załącznika
End of annex

sporządził:
compiled by:

dr inż. Piotr Kaźmierczak, adiunkt

autoryzował:
authorised by:

Z-ca Kierownika Zakładu
Homologacji i Badań Pojazdów

mgr inż. Sławomir Cholewiński

ZBH

INSTYTUT TRANSPORTU SAMOCHODOWEGO

ul. Jagiellońska 80, 03-301 Warszawa

Zakład Homologacji i Badań Pojazdów

ilac-MRA

PCA
POLSKIE CENTRUM AKREDYTACJI
BADANIA
AB 503

ZAŁĄCZNIK NR 1

DO SPRAWOZDANIA Z BADAŃ NR 0352/ZBH/12

Oznaczenie krawędzi powierzchni widocznej (powierzchni świetlnej) światła pozycyjnego bocznego w lampach typu W77.1÷4 oraz W77.1÷4rf

Producent: **Przetwórstwo Tworzyw Sztucznych Józef i Leszek WAŚ Sp. J. Godzikowice, ul. Stalowa 7, 9 55-200 Oława**

Liczba stron: 1

E20 01P 001253

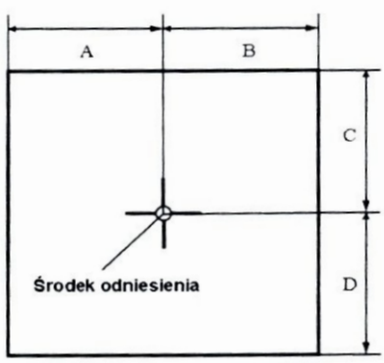

Światło	A [mm] w kierunku osi wzdłużnej pojazdu	B [mm] w kierunku na zewnątrz pojazdu	C [mm] w górę	D [mm] w dół
Pozycyjne boczne	2	2	7	7

Koniec załącznika

sporządził:

dr inż. Piotr Kaźmierczak, adiunkt

zatwierdził:

I Z-ca Kierownika Zakładu Homologacji i Badań Pojazdów

mgr inż. Sławomir Dorniewicz

OPIS TECHNICZNY
TECHNICAL DESCRIPTION

PRODUCENT: Przetwórstwo Tworzyw Sztucznych „WAŚ" Józef i Leszek Waś
PRODUCER: Sp. J. Godzikowice ul. Stalowa 7,9 55-200 Oława

WYRÓB: LAMPA ZESPOLONA POZYCYJNA PRZEDNIO –TYLNO - BOCZNA
ARTICLE: FRONT – REAR POSITION AND SIDE MARKER ASSEMBLY LAMP

OZNACZENIE TYPU: W77.1N, W77.2N, W77.3N, W77.4N
TYPE MARKING: W77.1N, W77.2N, W77.3N, W77.4N

E20 7R 021330 EXT 1
7R 021329 EXT 1

ŚWIATŁA:	- pozycyjne przednie	- A
	- pozycyjne tylne	- R
	- pozycyjne boczne	- SM1
LIGHTS:	- front position	- A
	- rear position	- R
	- side marker	- SM1

MATERIAŁY:
KORPUS : - PVC czarny lub EPDM+PP czarny
KLOSZ: - PC biały dla światła pozycyjnego przedniego, PC biały lub czerwony dla światła pozycyjnego tylnego, PMMA lub PC bezbarwny dla światła pozycyjnego bocznego
UKŁAD ELEKTRONICZNY Z ELEKTROLUMINESCENCYJNYM ŹRÓDŁEM ŚWIATŁA
USZCZELNIENIE – masa plastyczna
PRZEWODY DOPROWADZAJĄCE PRĄD

MATERIALS:
BODY : - PVC black or EPDM+PP black
LENS: - PC white for front position light, PC white or red for rear position light, PMMA or PC colorless for side marker light
ELECTRONIC DEVICE WITH ELECTROLUMINESCENT LIGHT SOURCE
PLASTIC GASKET
LEADS

ŹRÓDŁA ŚWIATŁA:
12xLED 12V 0,36W lub 24V 0,72W – dla światła pozycyjnego przedniego, połączone szeregowo - równolegle
12xLED 12V 1,08W lub 24V 2,16W – dla światła pozycyjnego tylnego, połączone szeregowo – równolegle
3xLED 12V 0,24W lub 24V 0,48W – dla światła pozycyjnego bocznego połączone szeregowo

LIGHT SOURCES:
12xLED 12V 0,36W or 24V 0,72W – for front position light, connected in series and parallel
12xLED 12V 1,08W or 24V 2,16W – for rear position light, connected in series and parallel
3xLED 12V 0,24W or 24V 0,48W – for side marker light, connected in series

NINIEJSZY OPIS JEST CZĘŚCIĄ WNIOSKU O ROZSZERZENIE HOMOLOGACJI
THIS DESCRIPTION IS A PART OF THE EXTENSION OF THE APPROVAL

PRZETWÓRSTWO TWORZYW SZTUCZNYCH
JÓZEF I LESZEK WAŚ
SPÓŁKA JAWNA
Godzikowice, ul. Stalowa 7,9
55-200 O Ł A W A
tel.(071)313 95 18, tel./fax(071)313 35 52
Regon 931951967 NIP 912-16-54-900

LAMPA ZESPOLONA POZYCYJNA PRZEDNIO-TYLNA-BOCZNA TYPU W77.1N
FRONT-REAR POSITION AND SIDE MARKER LAMP ASSEMBLY TYPE W77.1N

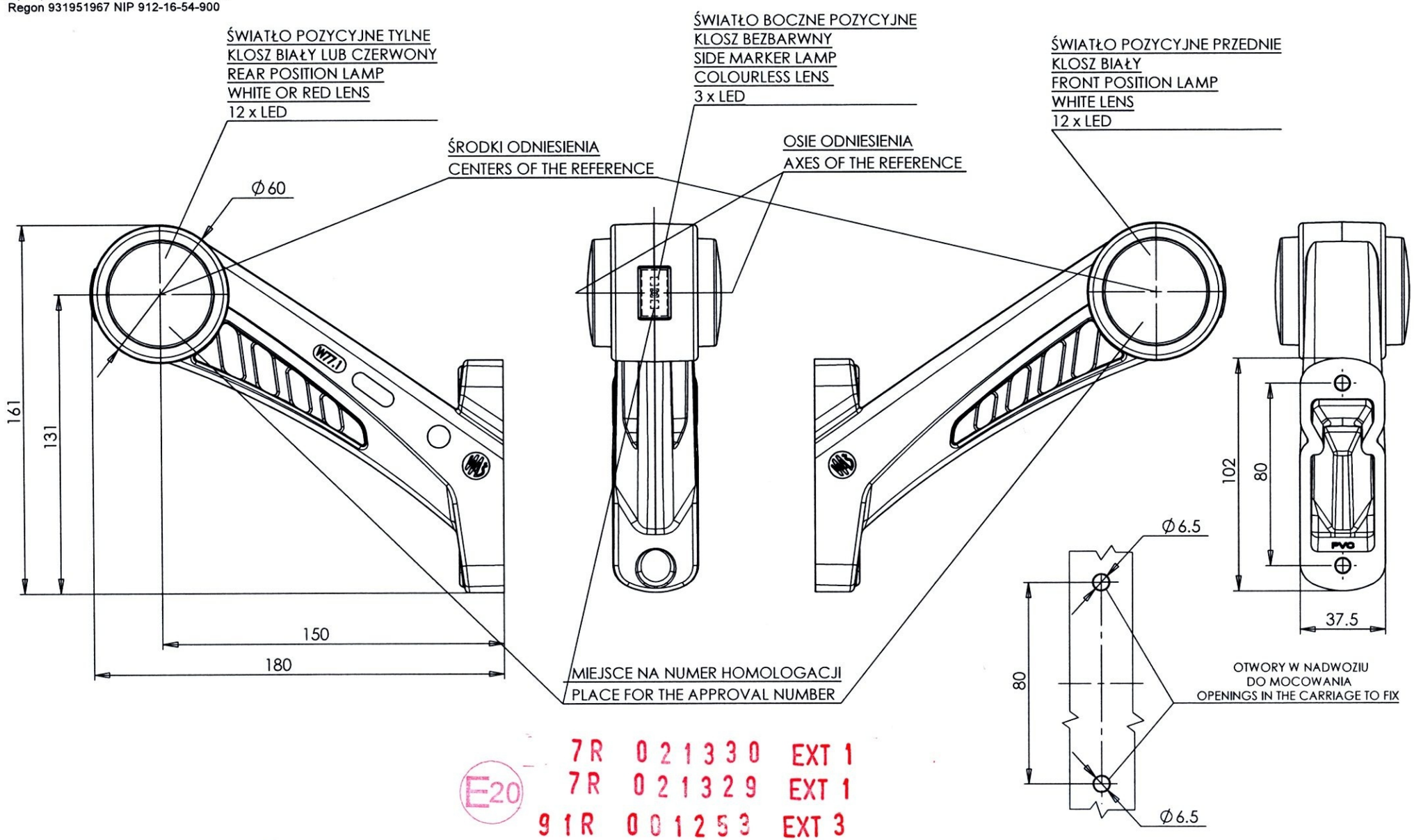

E20

7R 021330 EXT 1
7R 021329 EXT 1
91R 001253 EXT 3

NINIEJSZY RYSUNEK JEST CZĘŚCIĄ WNIOSKU O ROZSZERZENIE HOMOLOGACJI
THIS DRAWING IS A PART OF THE APPLICATION FOR THE EXTENSION OF APPROVAL

ŹRÓDŁA ŚWIATŁA: ELEKTROLUMINESCENCYJNE 12V 1,68W, 24V 3,36W
LIGHT SOURCE: ELECTROLUMINESCENT 12V 1,68W, 24V 3,36W
GODZIKOWICE 04.11.2013

PRZETWÓRSTWO TWORZYW SZTUCZNYCH
JÓZEF I LESZEK WAŚ
SPÓŁKA JAWNA
Godzikowice, ul. Stalowa 7,9
55-200 O Ł A W A
tel.(071)313 95 18, tel./fax(071)313 35 52
Regon 931951967 NIP 912-16-54-900

LAMPA ZESPOLONA POZYCYJNA PRZEDNIO-TYLNA-BOCZNA TYPU W77.2N
FRONT-REAR POSITION AND SIDE MARKER LAMP ASSEMBLY TYPE W77.2N

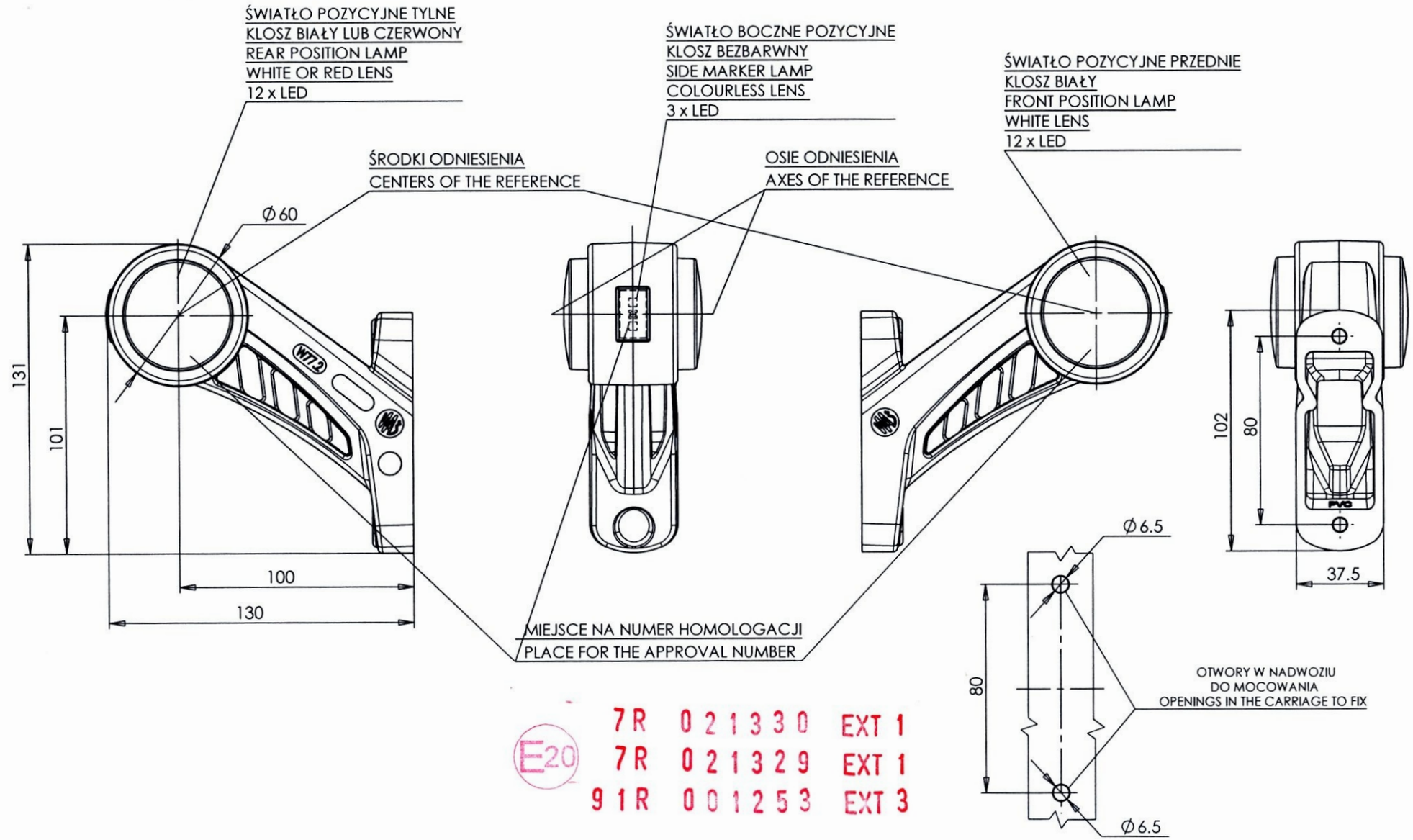

E20 7R 021330 EXT 1
7R 021329 EXT 1
91R 001253 EXT 3

NINIEJSZY RYSUNEK JEST CZĘŚCIĄ WNIOSKU O ROZSZERZENIE HOMOLOGACJI
THIS DRAWING IS A PART OF THE APPLICATION FOR THE EXTENSION OF APPROVAL

ŹRÓDŁA ŚWIATŁA: ELEKTROLUMINESCENCYJNE 12V 1,68W, 24V 3,36W
LIGHT SOURCE: ELECTROLUMINESCENT 12V 1,68W, 24V 3,36W
GODZIKOWICE 04.11.2013

PRZETWÓRSTWO TWORZYW SZTUCZNYCH
JÓZEF I LESZEK WAŚ
SPÓŁKA JAWNA
Godzikowice, ul. Stalowa 7,9
55-200 O Ł A W A
tel.(071)313 95 18, tel./fax(071)313 35 52
Regon 931951967 NIP 912-16-54-900

LAMPA ZESPOLONA POZYCYJNA PRZEDNIO-TYLNA-BOCZNA TYPU W77.3N
FRONT-REAR POSITION AND SIDE MARKER LAMP ASSEMBLY TYPE W77.3N

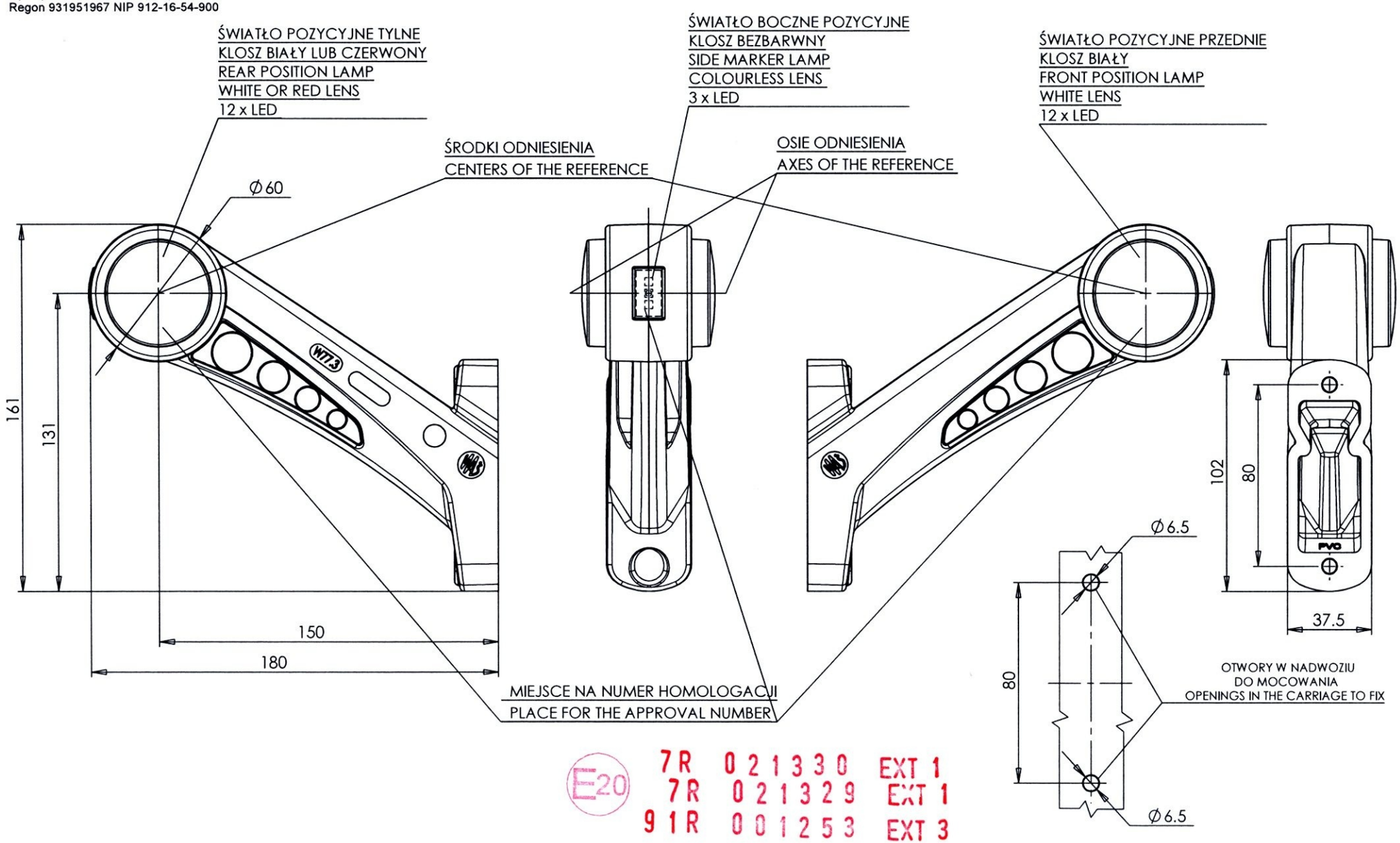

E20 7R 021330 EXT 1
7R 021329 EXT 1
91R 001253 EXT 3

NINIEJSZY RYSUNEK JEST CZĘŚCIĄ WNIOSKU O ROZSZERZENIE HOMOLOGACJI
THIS DRAWING IS A PART OF THE APPLICATION FOR THE EXTENSION OF APPROVAL

ŹRÓDŁA ŚWIATŁA: ELEKTROLUMINESCENCYJNE 12V 1,68W, 24V 3,36W
LIGHT SOURCE: ELECTROLUMINESCENT 12V 1,68W, 24V 3,36W
GODZIKOWICE 04.11.2013

PRZETWÓRSTWO TWORZYW SZTUCZNYCH
JÓZEF I LESZEK WAŚ
SPÓŁKA JAWNA
Godzikowice, ul. Stalowa 7,9
55-200 O Ł A W A
tel.(071)313 95 18, tel./fax(071)313 35 52
Regon 931951967 NIP 912-16-54-900

LAMPA ZESPOLONA POZYCYJNA PRZEDNIO-TYLNA-BOCZNA TYPU W77.4N
FRONT-REAR POSITION AND SIDE MARKER LAMP ASSEMBLY TYPE W77.4N

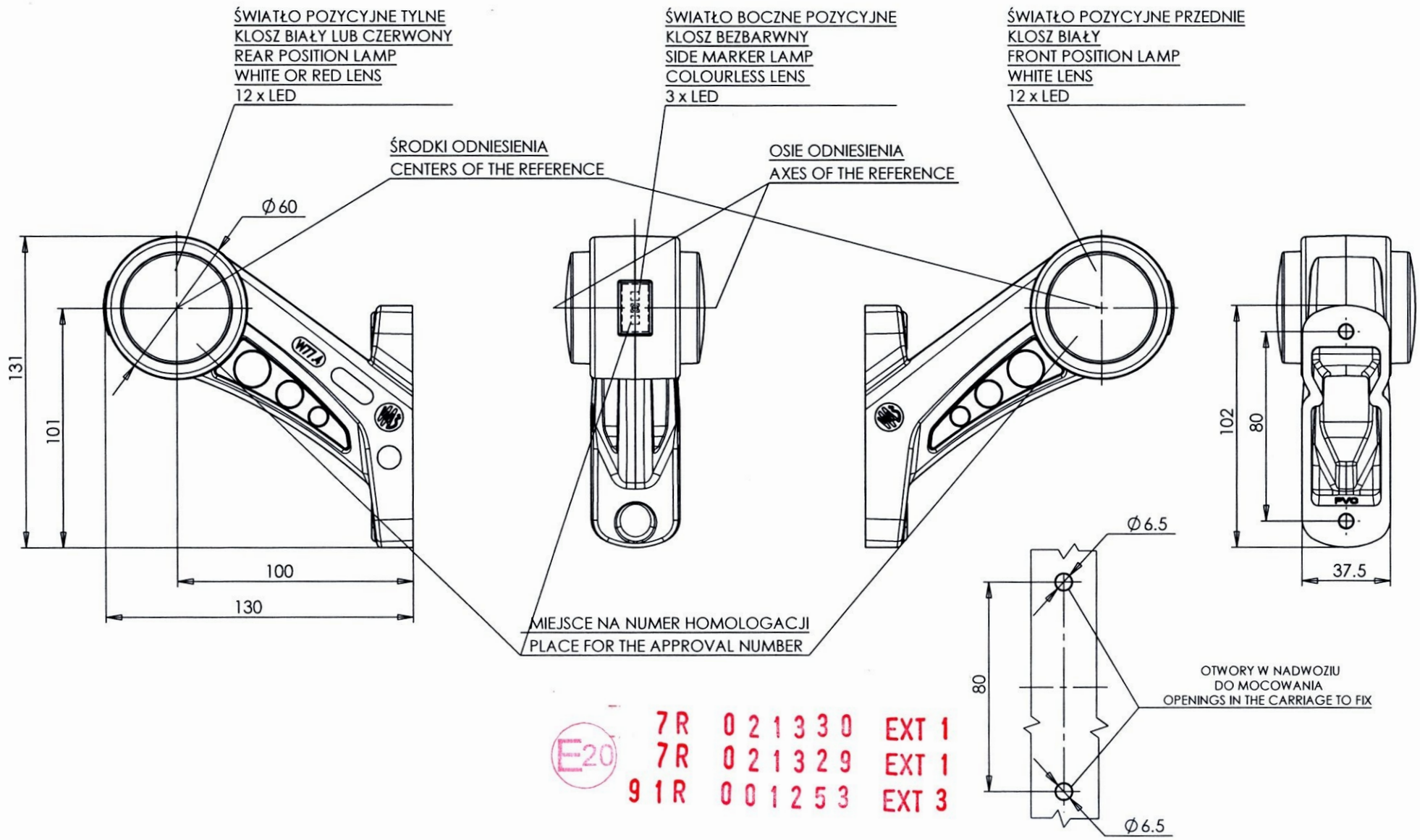

E20 7R 021330 EXT 1
7R 021329 EXT 1
91R 001253 EXT 3

NINIEJSZY RYSUNEK JEST CZĘŚCIĄ WNIOSKU O ROZSZERZENIE HOMOLOGACJI
THIS DRAWING IS A PART OF THE APPLICATION FOR THE EXTENSION OF APPROVAL

ŹRÓDŁA ŚWIATŁA: ELEKTROLUMINESCENCYJNE 12V 1,68W, 24V 3,36W
LIGHT SOURCE: ELECTROLUMINESCENT 12V 1,68W, 24V 3,36W
GODZIKOWICE 04.11.2013

OPIS TECHNICZNY
TECHNICAL DESCRIPTION

PRODUCENT: Przetwórstwo Tworzyw Sztucznych „WAŚ" Józef i Leszek Waś
PRODUCER: Sp. J. Godzikowice ul. Stalowa 7,9 55-200 Oława

WYRÓB: LAMPA ZESPOLONA POZYCYJNA PRZEDNIO TYLNA
ARTICLE: FRONT-REAR POSITION ASSEMBLY LAMP

OZNACZENIE TYPU: W21.1N, W21.2N, W21.3N, W21.4N, W21.5N, W21.6N, W21.7N, W21.10N, W77.1N, W77.2N, W77.3N, W77.4N, W23N, W56N
TYPE MARKING: W21.1N, W21.2N, W21.3N, W21.4N, W21.5N, W21.6N, W21.7N, W21.10N, W77.1N, W77.2N, W77.3N, W77.4N, W23N, W56N

ŚWIATŁA:	- pozycyjne przednie	- A
	- pozycyjne tylne	- R
LAMPS:	- front position	- A
	- rear position	- R

7R 021329
7R 021330

MATERIAŁY:
KORPUS : - PVC czarny lub EPDM+PP czarny
KLOSZ: - PC biały dla światła pozycyjnego przedniego, PC biały lub czerwony dla światła pozycyjnego tylnego
UKŁAD ELEKTRONICZNY Z ELEKTROLUMINESCENCYJNYM ŹRÓDŁEM ŚWIATŁA
USZCZELNIENIE – masa plastyczna
PRZEWODY DOPROWADZAJĄCE PRĄD
Lampy są produkowane w różnych wersjach mocowania określonych na rysunkach homologacyjnych.

MATERIALS:
BODY : - PVC black or EPDM+PP black
LENS: - PC white for front position light, PC white or red for rear position light
ELECTRONIC DEVICE WITH ELECTROLUMINESCENT LIGHT SOURCE
PLASTIC GASKET
LEADS
The lamp are producing in different mounting versions defined on homologation drawings.

ŹRÓDŁA ŚWIATŁA:
12xLED 12V 0,36W lub 24V 0,72W – dla światła pozycyjnego przedniego, połączone szeregowo - równolegle
12xLED 12V 1,08W lub 24V 2,16W – dla światła pozycyjnego tylnego, połączone szeregowo - równolegle

LIGHT SOURCES:
12xLED 12V 0,36W or 24V 0,72W – for front position light, connected in series and parallel
12xLED 12V 1,08W or 24V 2,16W – for rear position light, connected in series and parallel

NINIEJSZY OPIS JEST CZĘŚCIĄ WNIOSKU O UDZIELENIE HOMOLOGACJI
THIS DESCRIPTION IS A PART OF THE APLICATION FOR THE APPROVAL

PRZETWÓRSTWO TWORZYW SZTUCZNYCH
JÓZEF I LESZEK WAŚ
SPÓŁKA JAWNA
Godzikowice, ul. Stalowa 7,9
55-200 O Ł A W A
tel.(071)313 95 18, tel./fax(071)313 35 52
Regon 931951967 NIP 912-16-54-900

LAMPA ZESPOLONA POZYCYJNA PRZEDNIO-TYLNA TYPU W77.1N
FRONT-REAR POSITION ASSEMBLY LAMP TYPE W77.1N

E20 7R 021329
7R 021330

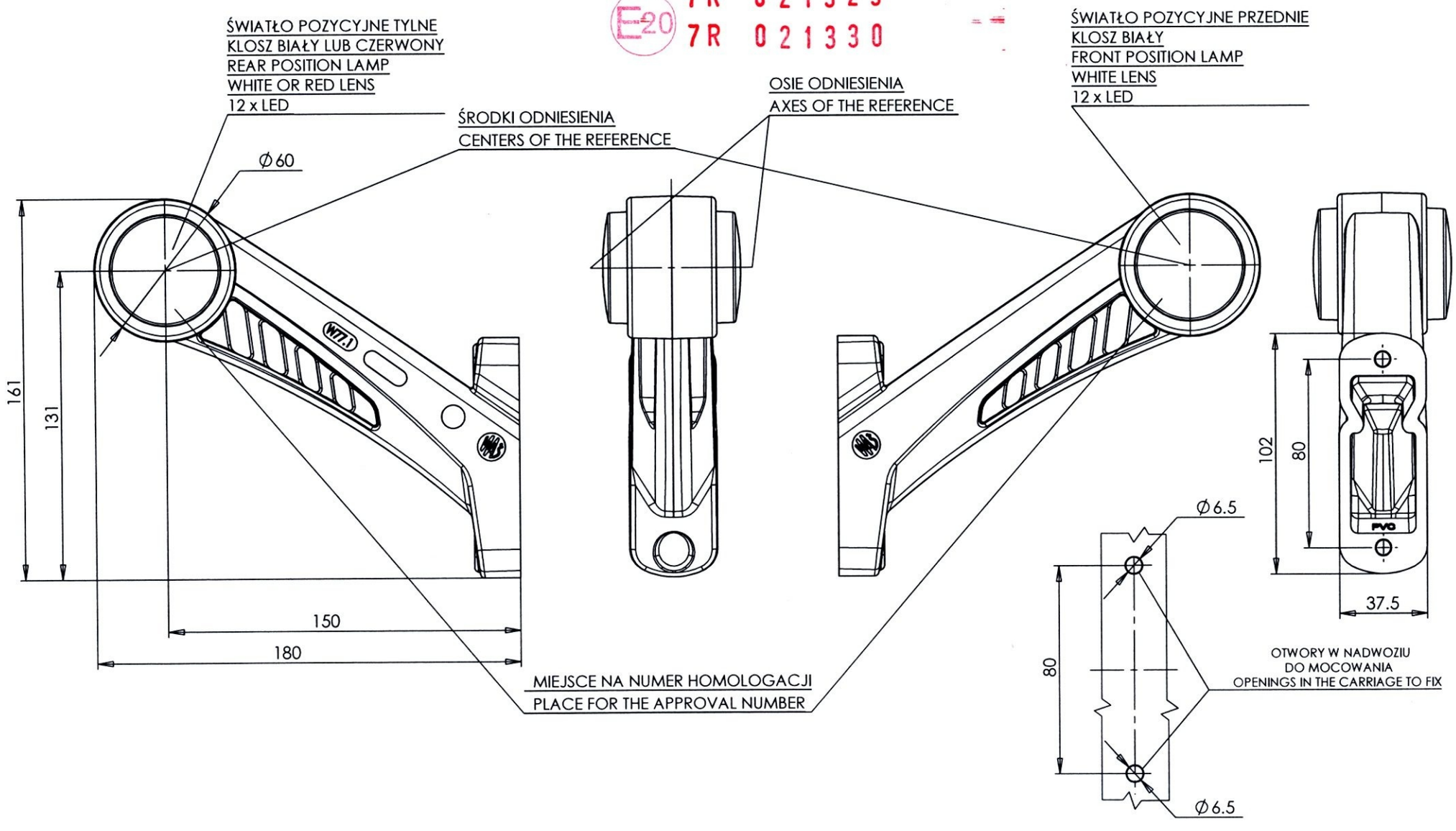

NINIEJSZY RYSUNEK JEST CZĘŚCIĄ WNIOSKU O HOMOLOGACJĘ
THIS DRAWING IS A PART OF THE APPLICATION FOR APPROVAL

ŹRÓDŁA ŚWIATŁA: ELEKTROLUMINESCENCYJNE - 12V 1,44W, 24V 2,88W
LIGHT SOURCE: ELECTROLUMINESCENT - 12V 1,44W, 24V 2,88W
GODZIKOWICE 28.10.2013

PRZETWÓRSTWO TWORZYW SZTUCZNYCH
JÓZEF I LESZEK WAŚ
SPÓŁKA JAWNA
Godzikowice, ul. Stalowa 7,9
55-200 O Ł A W A
tel.(071)313 95 18, tel./fax(071)313 35 52
Regon 931951967 NIP 912-16-54-900

LAMPA ZESPOLONA POZYCYJNA PRZEDNIO-TYLNA TYPU W77.2N
FRONT-REAR POSITION ASSEMBLY LAMP TYPE W77.2N

E20 7R 021329
7R 021330

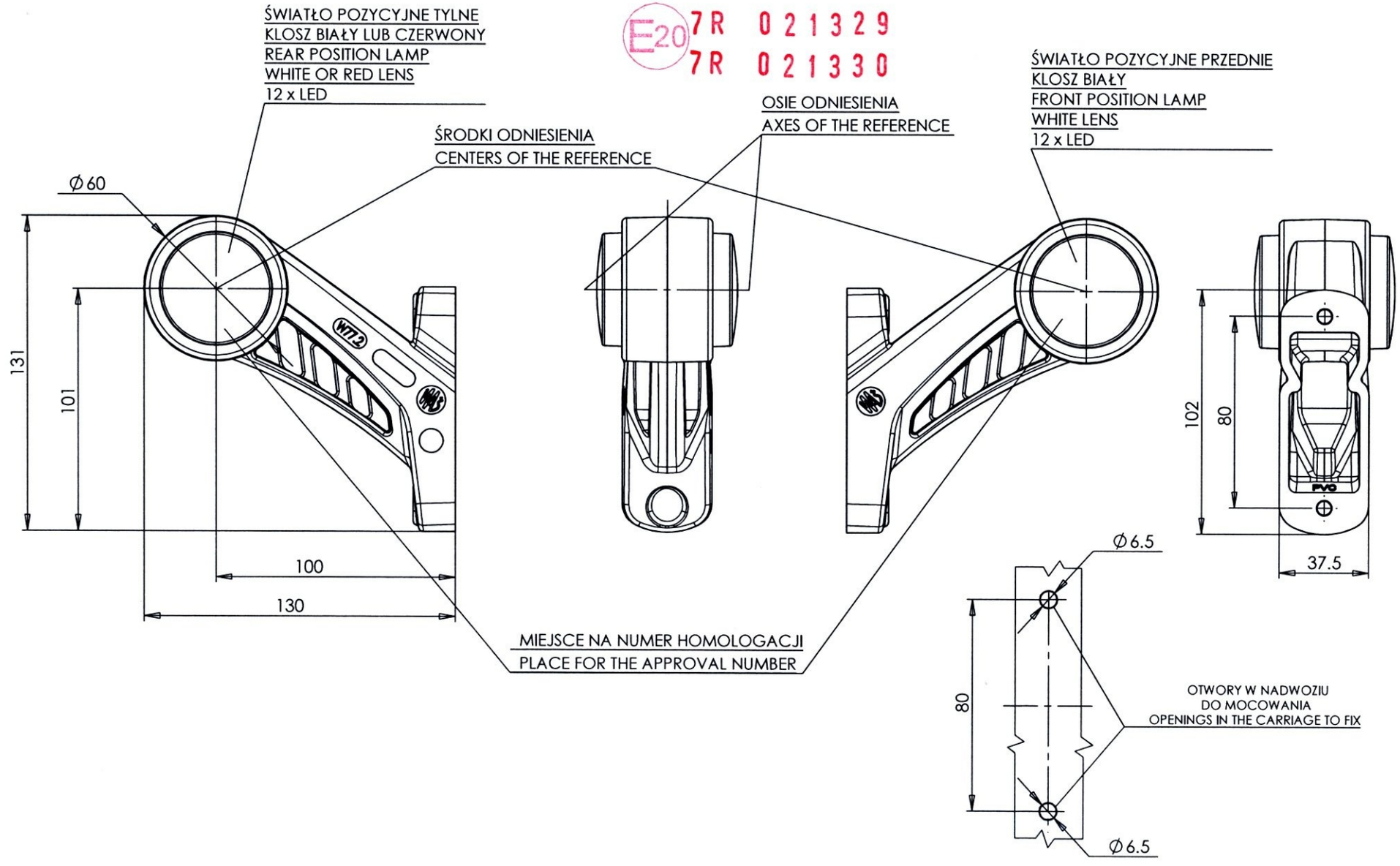

NINIEJSZY RYSUNEK JEST CZĘŚCIĄ WNIOSKU O HOMOLOGACJĘ
THIS DRAWING IS A PART OF THE APPLICATION FOR APPROVAL

ŹRÓDŁA ŚWIATŁA: ELEKTROLUMINESCENCYJNE - 12V 1,44W, 24V 2,88W
LIGHT SOURCE: ELECTROLUMINESCENT - 12V 1,44W, 24V 2,88W
GODZIKOWICE 28.10.2013

PRZETWÓRSTWO TWORZYW SZTUCZNYCH
JÓZEF I LESZEK WAŚ
SPÓŁKA JAWNA
Godzikowice, ul. Stalowa 7,9
55-200 O Ł A W A
tel.(071)313 95 18, tel./fax(071)313 35 52
Regon 931951967 NIP 912-16-54-900

LAMPA ZESPOLONA POZYCYJNA PRZEDNIO-TYLNA TYPU W77.3N
FRONT-REAR POSITION ASSEMBLY LAMP TYPE W77.3N

E20 7R 021329
7R 021330

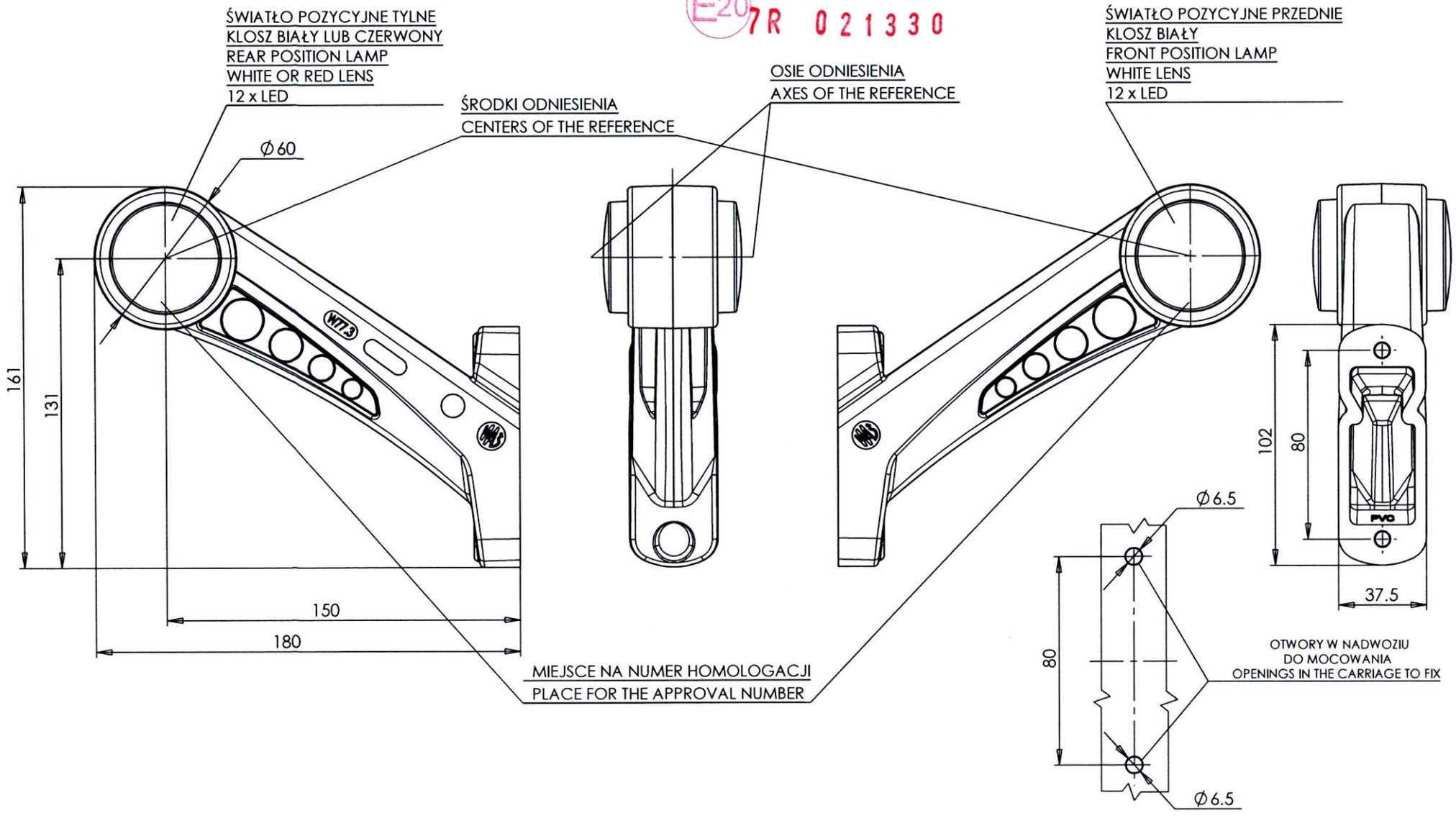

NINIEJSZY RYSUNEK JEST CZĘŚCIĄ WNIOSKU O HOMOLOGACJĘ
THIS DRAWING IS A PART OF THE APPLICATION FOR APPROVAL

ŹRÓDŁA ŚWIATŁA: ELEKTROLUMINESCENCYJNE - 12V 1,44W, 24V 2,88W
LIGHT SOURCE: ELECTROLUMINESCENT - 12V 1,44W, 24V 2,88W
GODZIKOWICE 28.10.2013

PRZETWÓRSTWO TWORZYW SZTUCZNYCH
JÓZEF I LESZEK WAŚ
SPÓŁKA JAWNA
Godzikowice, ul. Stalowa 7,9
55-200 O Ł A W A
tel.(071)313 95 18, tel./fax(071)313 35 52
Regon 931951967 NIP 912-16-54-900

LAMPA ZESPOLONA POZYCYJNA PRZEDNIO-TYLNA TYPU W77.4N
FRONT-REAR POSITION ASSEMBLY LAMP TYPE W77.4N

E20 7R 021329
7R 021330

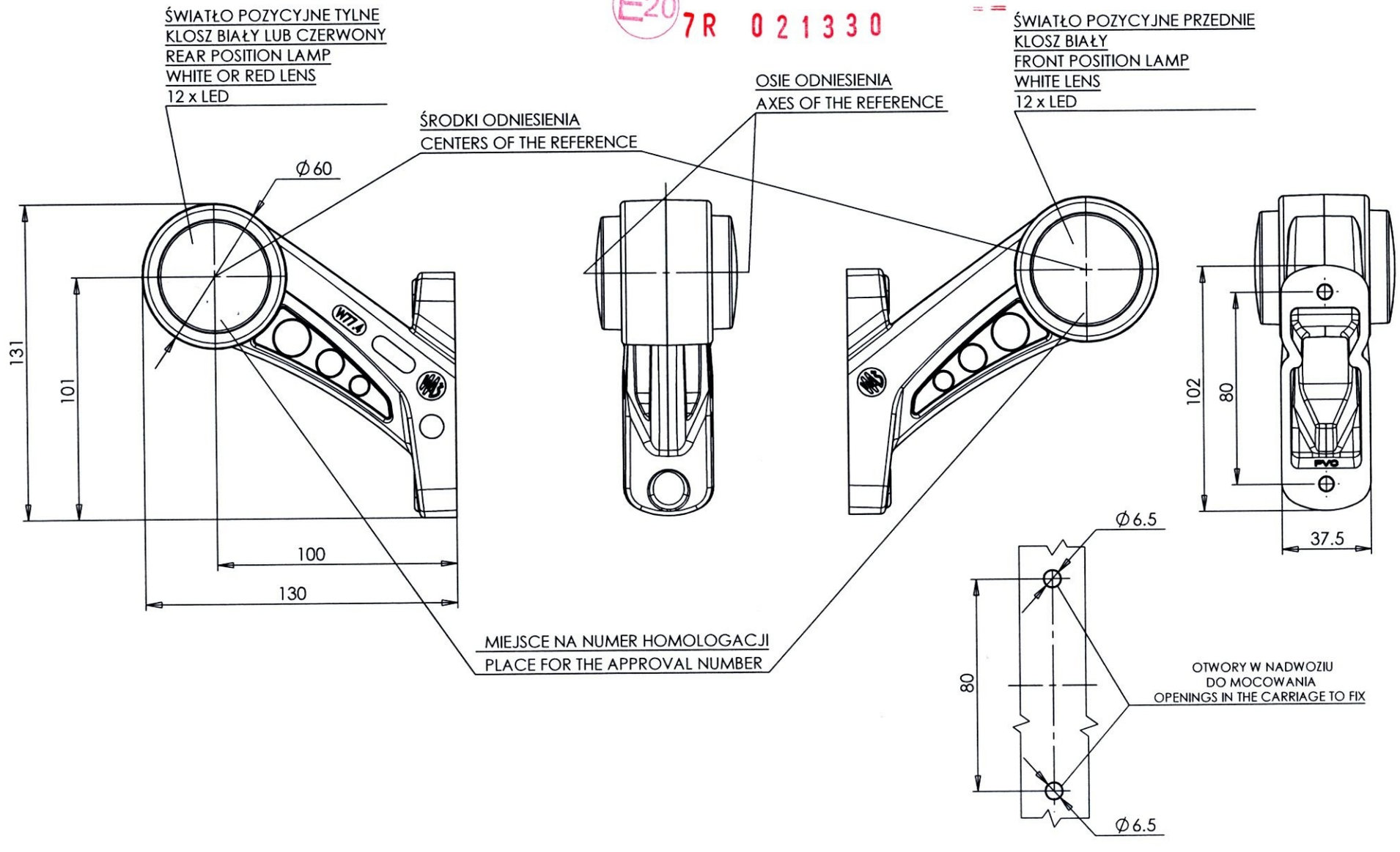

NINIEJSZY RYSUNEK JEST CZĘŚCIĄ WNIOSKU O HOMOLOGACJĘ
THIS DRAWING IS A PART OF THE APPLICATION FOR APPROVAL

ŹRÓDŁA ŚWIATŁA: ELEKTROLUMINESCENCYJNE - 12V 1,44W, 24V 2,88W
LIGHT SOURCE: ELECTROLUMINESCENT - 12V 1,44W, 24V 2,88W
GODZIKOWICE 28.10.2013