Nr kat. od 543bcL/I do 545j

MINISTER TRANSPORTU, BUDOWNICTWA I GOSPODARKI MORSKIEJ
MINISTER OF TRANSPORT, CONSTRUCTION AND MARITIME ECONOMY
ul. Chałubińskiego 4/6, PL-00-928 Warszawa

E20

ZAWIADOMIENIE
COMMUNICATION

dotyczące: UDZIELENIA HOMOLOGACJI
concerning: APPROVAL GRANTED

typu urządzenia na podstawie **Regulaminu EKG nr 7.**
*of a type of device pursuant to **ECE Regulation No. 7.***

Nr homologacji: **E20 7R 021136**
Approval No.:

Nr rozszerzenia: -
Extension No.: -

1	Nazwa handlowa lub marka urządzenia: *Trade name or mark of the device:*	**WAŚ**
2	Oznakowanie typu urządzenia przez wytwórcę: *Manufacturer's name for the type of device:*	**W74.1L, W74.1P, W74.2**
3	Nazwa i adres wytwórcy: *Manufacturer's name and address:*	**Przetwórstwo Tworzyw Sztucznych WAŚ Józef i Leszek Waś Sp. J. Godzikowice, ul. Stalowa 7, 9 55-200 Oława, Polska**
4	Nazwa i adres przedstawiciela wytwórcy (o ile występuje): *If applicable, name and address of manufacturer's representative:*	**nie dotyczy** *N/A*
5	Data przedstawienia do homologacji: *Submitted for approval on:*	**22.11.2011**
6	Placówka techniczna odpowiedzialna za przeprowadzanie badań homologacyjnych: *Technical service responsible for conducting approval tests:*	**INSTYTUT TRANSPORTU SAMOCHODOWEGO ul. Jagiellońska 80 03-301 Warszawa**
7	Data sprawozdania z badań: *Date of test report issued by that service:*	**15.02.2012**
8	Numer sprawozdania z badań: *Number of test report issued by that service:*	**0871/ZBH/11/1**
9	Skrótowy opis: *Concise description:*	
9.1.	Kategoria: *By category of lamps:*	**A**
	Do zamocowania na zewnątrz, wewnątrz lub w obu miejscach: *For mounting either outside or inside or both:*	**nie dotyczy** *N/A*
	Barwa światła: *Colour of light emitted:*	**biała** ***white***
	Liczba, kategoria i rodzaj żarówek: *Number, category and kind of light source(s):*	**6 × LED**
	Napięcie i moc źródła światła: *Voltage and wattage:*	**12V 0,5W / 24V 0,9W**
	Kod identyfikacyjny modułu źródła światła: *Light source module specific identification code:*	**nie dotyczy** *N/A*

Przy ograniczeniu wysokości mocowania do 750 mm powyżej powierzchni podłoża:	**nie**
Only for limited mounting height of equal to or less than 750 mm above the ground:	***no***
Geometryczne warunki instalowania i ich warianty (jeżeli występują):	**wg rysunku**
Geometrical conditions of installation and relating variations, if any:	***according to the drawing***
Zastosowanie elektronicznego układu sterującego źródła światła / sterowania zmiennością światłości:	
(a) jako część lampy:	**tak**
(b) jako osobne urządzenie:	**nie**
Application of an electronic light source control gear/variable intensity control:	
(a) being part of the lamp:	***yes***
(b) being not part of the lamp:	***no***
Napięcie zasilania dodatkowego elektronicznego układu sterującego źródła światła / sterowania zmiennością światłości:	**nie dotyczy**
Input voltage(s) supplied by an electronic light source control gear / variable intensity control:	***N/A***
Producent i kod identyfikacyjny elektronicznego układu sterującego źródła światła / sterowania zmiennością światłości (w przypadku kiedy jest on częścią lampy ale nie występuje w jej obudowie):	**nie dotyczy**
Electronic light source control gear/variable intensity control manufacturer and identification number (when the light source control gear is part of the lamp but is not included into the lamp body):	***N/A***
Zmienna światłość:	**nie**
Variable luminous intensity:	***no***

9.2 Funkcja (funkcje) wytwarzane przez współzależne światło, stanowiąca część współzależnego systemu świateł:
Function(s) produced by an interdependent lamp forming part of an interdependent lamp system:

Światło przednie pozycyjne	**nie**
Front position lamp	***no***
Światło pozycyjne tylne R1	**nie**
R1 Rear position lamp	***no***
Światło pozycyjne tylne R2	**nie**
R2 Rear position lamp	***no***
Światło hamowania S1	**nie**
S1 Stop lamp	***no***
Światło hamowania S2	**nie**
S2 Stop lamp	***no***
Światło hamowania S3	**nie**
S3 Stop lamp	***no***
Światło hamowania S4	**nie**
S4 Stop lamp	***no***
Światło obrysowe	**nie**
End-outline marker lamp	***no***

10	Położenie znaku homologacji: *Position of approval mark:*	**na kloszu** ***on the lens***
11	Powód (powody) rozszerzenia: *Reason(s) for the extension (if applicable):*	**nie dotyczy** *N/A*
12	Homologacji: *Approval:*	**udzielono** ***granted***

13 Miejscowość: 00-928 Warszawa
Place:

14 Data: 05. 04. 2012
Date:

15 Podpis:
Signature:

Z upoważnienia
MINISTRA TRANSPORTU,
BUDOWNICTWA I GOSPODARKI MORSKIEJ
Bogdan Oleksiak
Zastępca Dyrektora
Departamentu Transportu Drogowego

16 Do niniejszego zawiadomienia załącza się wykaz dokumentów przedłożonych organowi administracji, który udzielił homologacji, które mogą być uzyskane na prośbę:
The list of documents deposited with the Administrative Service, which has granted approval, is annexed to this communication and may be obtained on request .

1. Opis techniczny z rysunkiem
   Technical description with drawing
2. Sprawozdanie z badań homologacyjnych nr: **0871/ZBH/11/1**
   Test report No:

MINISTER TRANSPORTU, BUDOWNICTWA I GOSPODARKI MORSKIEJ
MINISTER OF TRANSPORT, CONSTRUCTION AND MARITIME ECONOMY
ul. Chałubińskiego 4/6, PL-00-928 Warszawa

E20

ZAWIADOMIENIE
COMMUNICATION

dotyczące: UDZIELENIA HOMOLOGACJI
concerning: APPROVAL GRANTED

typu urządzenia na podstawie **Regulaminu EKG nr 7.**
*of a type of device pursuant to **ECE Regulation No. 7.***

Nr homologacji: **E20 7R 021137**
Approval No.:

Nr rozszerzenia: -
Extension No.: -

1	Nazwa handlowa lub marka urządzenia: *Trade name or mark of the device:*	**WAŚ**
2	Oznakowanie typu urządzenia przez wytwórcę: *Manufacturer's name for the type of device:*	**W74.1L, W74.1P, W74.2**
3	Nazwa i adres wytwórcy: *Manufacturer's name and address:*	**Przetwórstwo Tworzyw Sztucznych WAŚ Józef i Leszek Waś Sp. J. Godzikowice, ul. Stalowa 7, 9 55-200 Oława, Polska**
4	Nazwa i adres przedstawiciela wytwórcy (o ile występuje): *If applicable, name and address of manufacturer's representative:*	**nie dotyczy** *N/A*
5	Data przedstawienia do homologacji: *Submitted for approval on:*	**22.11.2011**
6	Placówka techniczna odpowiedzialna za przeprowadzanie badań homologacyjnych: *Technical service responsible for conducting approval tests:*	**INSTYTUT TRANSPORTU SAMOCHODOWEGO ul. Jagiellońska 80 03-301 Warszawa**
7	Data sprawozdania z badań: *Date of test report issued by that service:*	**15.02.2012**
8	Numer sprawozdania z badań: *Number of test report issued by that service:*	**0871/ZBH/11/1**
9	Skrótowy opis: *Concise description:*	
9.1.	Kategoria: *By category of lamps:*	**R**
	Do zamocowania na zewnątrz, wewnątrz lub w obu miejscach: *For mounting either outside or inside or both:*	**nie dotyczy** *N/A*
	Barwa światła: *Colour of light emitted:*	**czerwona** ***red***
	Liczba, kategoria i rodzaj żarówek: *Number, category and kind of light source(s):*	**6 × LED**
	Napięcie i moc źródła światła: *Voltage and wattage:*	**12V 0,5W / 24V 0,9W**
	Kod identyfikacyjny modułu źródła światła: *Light source module specific identification code:*	**nie dotyczy** *N/A*

13 Miejscowość: 00-928 Warszawa
Place:

14 Data: 05. 04. 2012
Date:

15 Podpis:
Signature:

Z upoważnienia
MINISTRA TRANSPORTU,
BUDOWNICTWA I GOSPODARKI MORSKIEJ
Bogdan Oleksiak
Zastępca Dyrektora
Departamentu Transportu Drogowego

16 Do niniejszego zawiadomienia załącza się wykaz dokumentów przedłożonych organowi administracji, który udzielił homologacji, które mogą być uzyskane na prośbę:
The list of documents deposited with the Administrative Service, which has granted approval, is annexed to this communication and may be obtained on request .

1. Opis techniczny z rysunkiem
   Technical description with drawing
2. Sprawozdanie z badań homologacyjnych nr: **0871/ZBH/11/1**
   Test report No:

INSTYTUT TRANSPORTU SAMOCHODOWEGO

ul. Jagiellońska 80, 03-301 Warszawa

Zakład Homologacji i Badań Pojazdów

ZBH

AB 503

ZAŁĄCZNIK NR 1

DO SPRAWOZDANIA Z BADAŃ NR 0871/ZBH/11/1

Oznaczenie krawędzi powierzchni widocznej (powierzchni świetlnej) świateł w lampach typu W74.1L, W74.1P, W74.2

Producent: **Przetwórstwo Tworzyw Sztucznych WAŚ Józef i Leszek Waś Sp. J. ul. Stalowa 7, 9 55-200 Oława, Godzikowice**

Liczba stron: 1

E20 7R 021136 7R 021137

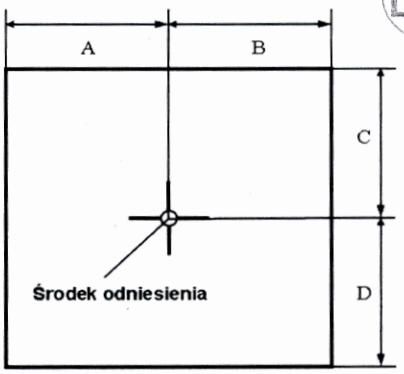

Światło	A [mm] w kierunku osi wzdłużnej (do przodu) pojazdu	B [mm] w kierunku na zewnątrz (do tyłu) pojazdu	C [mm] w górę	D [mm] w dół
Przednie obrysowe	23	23	23	23
Tylne obrysowe	23	23	23	23

Koniec załącznika

sporządził:

dr inż. Piotr Kaźmierczak, adiunkt

autoryzował:

I Z-ca Kierownika Zakładu Homologacji i Badań Pojazdów

mgr inż. Sławomir Cholewiński

OPIS TECHNICZNY
TECHNICAL DESCRIPTION

PRODUCENT: Przetwórstwo Tworzyw Sztucznych „WAŚ" Józef i Leszek Waś
PRODUCER: Sp. J. Godzikowice ul. Stalowa 7,9 55-200 Oława

WYRÓB: LAMPA ZESPOLONA OBRYSOWA PRZEDNIO TYLNA
ARTICLE: FRONT-REAR END-OUTLINE ASSEMBLY LAMP

OZNACZENIE TYPU: W 74.1L, W74.1P, W74.2
TYPE MARKING: W 74.1L, W74.1P, W74.2

7R 021136
7R 021137

ŚWIATŁA:	- obrysowe przednie	- A
	- obrysowe tylne	- R
LAMPS:	- front end-outline	- A
	- rear end-outline	- R

MATERIAŁY:
KORPUS : - PVC czarny
KLOSZ: - PMMA lub PC - bezbarwny dla światła obrysowego przedniego, PMMA lub PC - bezbarwny lub czerwony dla światła obrysowego tylnego
UKŁAD ELEKTRONICZNY Z ELEKTROLUMINESCENCYJNYM ŹRÓDŁEM ŚWIATŁA
USZCZELNIENIE – masa plastyczna
PRZEWODY DOPROWADZAJĄCE PRĄD

MATERIALS:
BODY : - PVC black
LENS: - PMMA or PC - colorless for front end-outline light, PMMA or PC – red or colorless for rear end-outline light
ELECTRONIC DEVICE WITH ELECTROLUMINESCENT LIGHT SOURCE
PLASTIC GASKET
LEADS

ŹRÓDŁA ŚWIATŁA:
6xLED 12V 0,5W lub 24V 0,9W – dla światła obrysowego przedniego, połączone szeregowo - równolegle
6xLED 12V 0,6W lub 24V 0,9W – dla światła obrysowego tylnego, połączone szeregowo - równolegle

LIGHT SOURCES:
6xLED 12V 0,5W or 24V 0,9W – for front end-outline light, connected in series and parallel
6xLED 12V 0,5W or 24V 0,9W – for rear end-outline light, connected in series and parallel

NINIEJSZY OPIS JEST CZĘŚCIĄ WNIOSKU O UDZIELENIE HOMOLOGACJI
THIS DESCRIPTION IS A PART OF THE APLICATION FOR THE APPROVAL

PRZETWÓRSTWO TWORZYW SZTUCZNYCH
JÓZEF I LESZEK WAŚ
SPÓŁKA JAWNA
Godzikowice, ul. Stalowa 7,9
55-200 O Ł A W A
tel.(071)313 95 18, tel./fax(071)313 35 52
Regon 931951967 NIP 912-16-54-900

LAMPA ZESPOLONA OBRYSOWA PRZEDNIO-TYLNA TYPU W74.1L

FRONT-REAR END-OUTLINE LAMP ASSEMBLY TYPE W74.1L

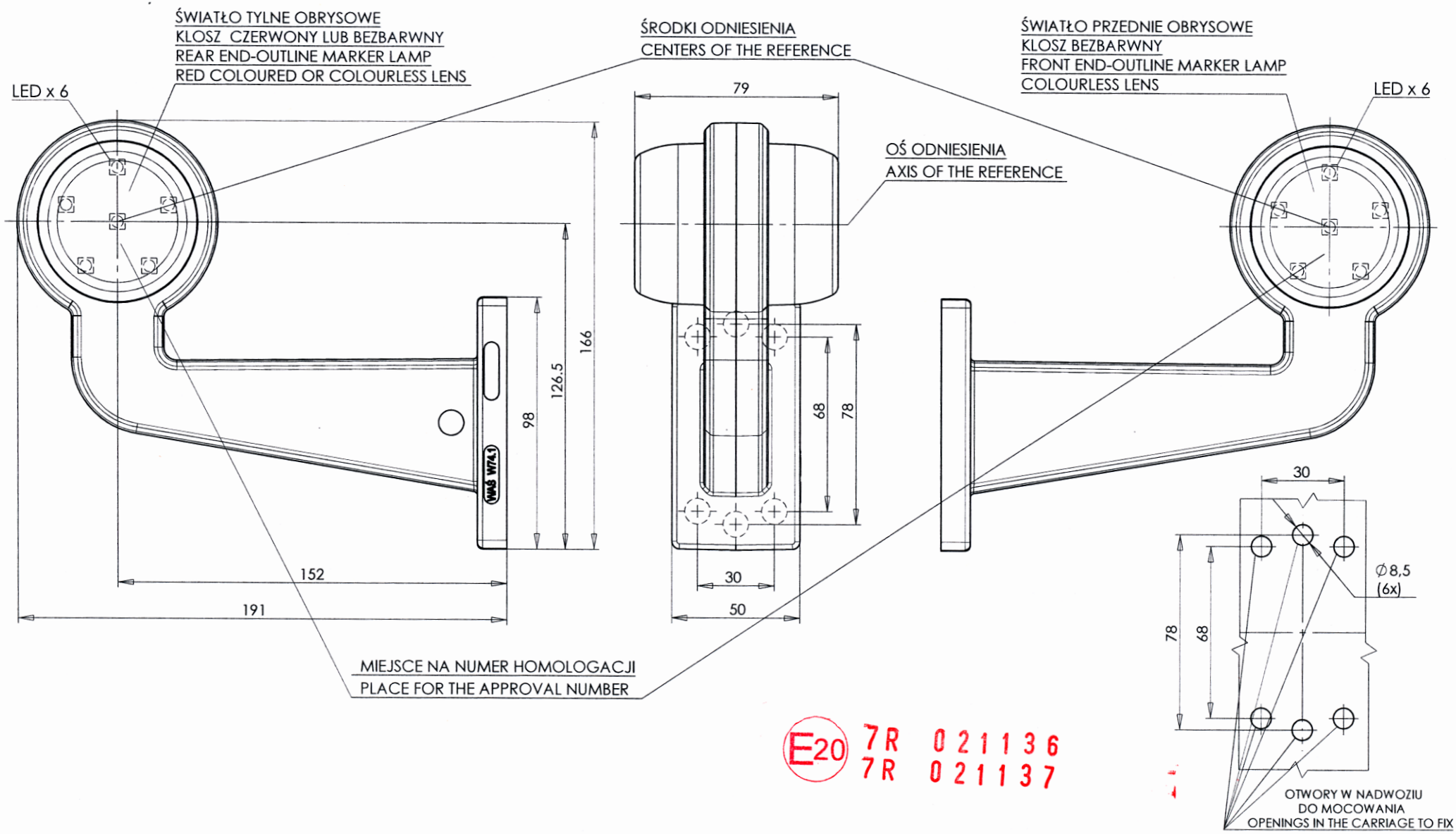

E20 7R 021136
7R 021137

NINIEJSZY RYSUNEK JEST CZĘŚCIĄ WNIOSKU O HOMOLOGACJĘ
THIS DRAWING IS A PART OF THE APPLICATION FOR APPROVAL

ŹRÓDŁA ŚWIATŁA: ELEKTROLUMINESCENCYJNE 12V, 24V
LIGHT SOURCE: ELECTROLUMINESCENT 12V, 24V
GODZIKOWICE 18.11.2011

PRZETWÓRSTWO TWORZYW SZTUCZNYCH
JÓZEF I LESZEK WAŚ
SPÓŁKA JAWNA
Godzikowice, ul. Stalowa 7,9
55-200 O Ł A W A
tel.(071)313 95 18, tel./fax(071)313 35 52
Regon 931951967 NIP 912-16-54-900

LAMPA ZESPOLONA OBRYSOWA PRZEDNIO-TYLNA TYPU W74.1P
FRONT-REAR END-OUTLINE LAMP ASSEMBLY TYPE W74.1P

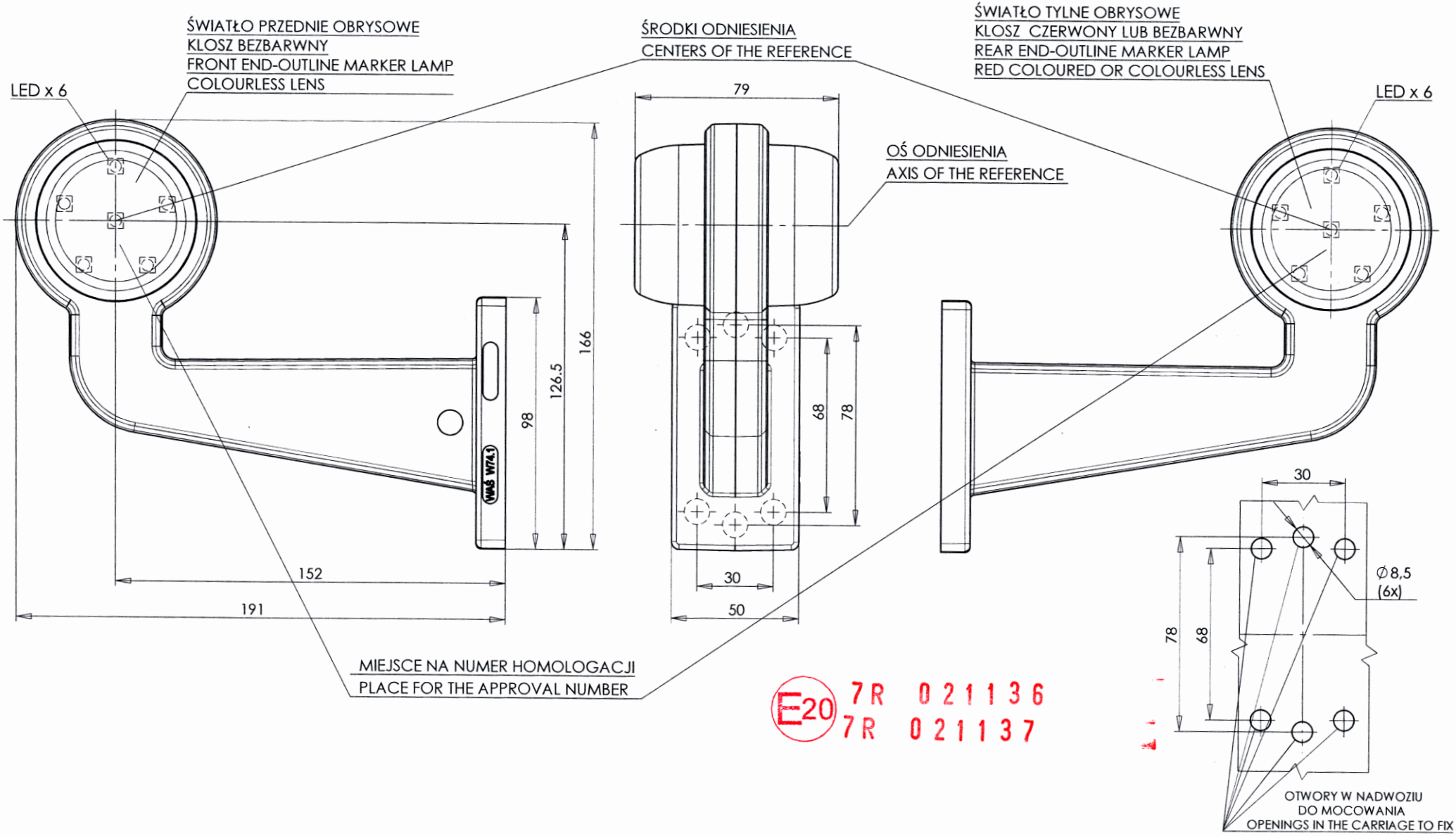

E20 7R 021136
7R 021137

NINIEJSZY RYSUNEK JEST CZĘŚCIĄ WNIOSKU O HOMOLOGACJĘ
THIS DRAWING IS A PART OF THE APPLICATION FOR APPROVAL

ŹRÓDŁA ŚWIATŁA: ELEKTROLUMINESCENCYJNE 12V, 24V
LIGHT SOURCE: ELECTROLUMINESCENT 12V, 24V
GODZIKOWICE 18.11.2011

PRZETWÓRSTWO TWORZYW SZTUCZNYCH
JÓZEF I LESZEK WAŚ
SPÓŁKA JAWNA
Godzikowice, ul. Stalowa 7,9
55-200 O Ł A W A
tel.(071)313 95 18, tel./fax(071)313 35 52
Regon 931951967 NIP 912-16-54-900

LAMPA ZESPOLONA OBRYSOWA PRZEDNIO-TYLNA TYPU W74.2

FRONT-REAR END-OUTLINE LAMP ASSEMBLY TYPE W74.2

ŚWIATŁO TYLNE OBRYSOWE
KLOSZ CZERWONY LUB BEZBARWNY
REAR END-OUTLINE MARKER LAMP
RED COLOURED OR COLOURLESS LENS

ŚRODKI ODNIESIENIA
CENTERS OF THE REFERENCE

ŚWIATŁO PRZEDNIE OBRYSOWE
KLOSZ BEZBARWNY
FRONT END-OUTLINE MARKER LAMP
COLOURLESS LENS

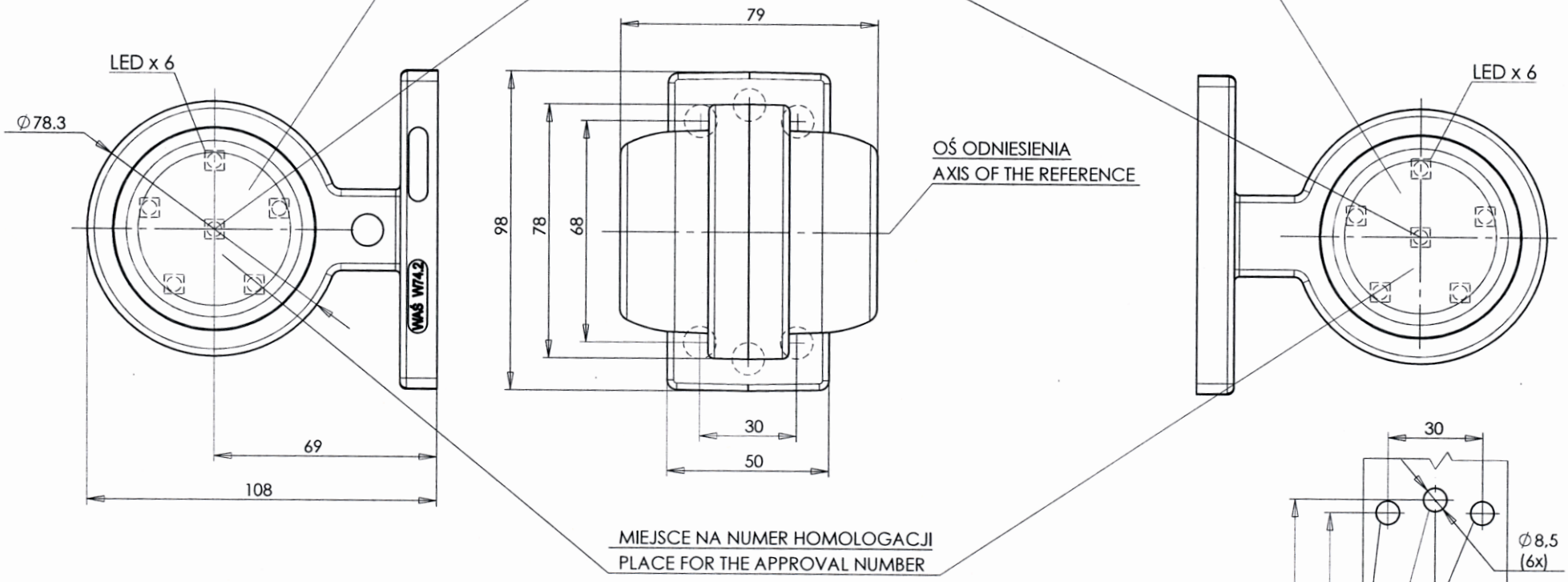

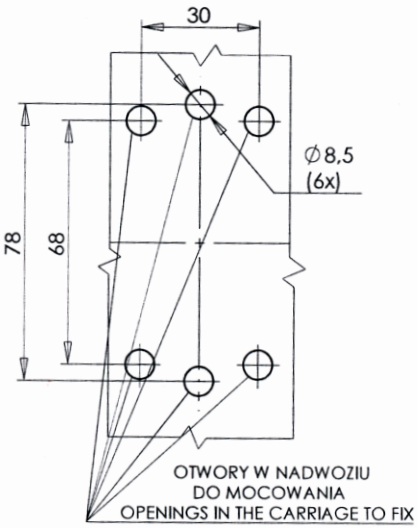

E20 7R 021136
7R 021137

NINIEJSZY RYSUNEK JEST CZĘŚCIĄ WNIOSKU O ROZSZERZENIE HOMOLOGACJI
THIS DRAWING IS A PART OF THE APPLICATION FOR THE EXTENSION OF APPROVAL

ŹRÓDŁA ŚWIATŁA: ELEKTROLUMINESCENCYJNE 12V, 24V
LIGHT SOURCE: ELECTROLUMINESCENT 12V, 24V
GODZIKOWICE 18.11.2011