Nr kat. od 371 do 386ższ

MINISTERSTWO INFRASTRUKTURY
MINISTRY OF INFRASTRUCTURE
ul. Chałubińskiego 4/6, PL-00-928 Warszawa

E20

ZAWIADOMIENIE
COMMUNICATION

dotyczące: ROZSZERZENIA HOMOLOGACJI
concerning: APPROVAL EXTENDED

typu urządzenia na podstawie **Regulaminu EKG nr 7.**
*of a type of device pursuant to **ECE Regulation No. 7.***

Nr homologacji: **E20-7R-020716** — Nr rozszerzenia: **3**
Approval No.: — *Extension No.:*

1 Nazwa handlowa lub marka urządzenia: **WAŚ**
Trade name or mark of the device:

2 Oznakowanie typu urządzenia przez wytwórcę: **W39L, W39P, W39dżL, W39dżP, W40L, W40P, W40dżL, W40dżP**
Manufacturer's name for the type of device:

3 Nazwa i adres wytwórcy: **Przetwórstwo Tworzyw Sztucznych WAŚ Józef i Leszek Waś Sp. J. Godzikowice, ul. Stalowa 7, 9 55-200 Oława, Polska**
Manufacturer's name and address:

4 Nazwa i adres przedstawiciela wytwórcy (o ile występuje): **nie dotyczy**
If applicable, name and address of manufacturer's representative: N/A

5 Data przedstawienia do homologacji: **05.07.2010**
Submitted for approval on:

6. Placówka techniczna odpowiedzialna za przeprowadzanie badań homologacyjnych: **INSTYTUT TRANSPORTU SAMOCHODOWEGO ul. Jagiellońska 80 03-301 Warszawa**
Technical service responsible for conducting approval tests:

7 Data sprawozdania z badań: **04.08.2010**
Date of test report issued by that service:

8 Numer sprawozdania z badań: **0587/ZBH/10**
Number of test report issued by that service:

9 Skrótowy opis:
Concise description:

Kategoria: **R-S1**
By category of lamps:

Do zamocowania na zewnątrz, wewnątrz lub w obu miejscach: **nie dotyczy**
For mounting either outside or inside or both: N/A

Barwa źródła światła: **czerwona**
*Colour of light emitted: **red***

Liczba, kategoria i rodzaj żarówek: **16 × LED 12V 1,5W dla światła hamowania, 12 × LED 12V 0,5W dla światła pozycyjnego,**
*Number, category and kind of light source(s): **16 × LED 12V 1,5W for stop lamp, 12 × LED 12V 0,5W for rear position lamp,***

Napięcie i moc źródła światła: **12V 0,4W lub 24V 1W**
Voltage and wattage:

Kod identyfikacyjny modułu źródła światła: **nie dotyczy**
Light source module specific identification code: *N/A*

Przy ograniczeniu wysokości mocowania do 750 mm powyżej powierzchni podłoża: **nie**
*Only for limited mounting height of equal to or less than 750 mm above the ground: **no***

Geometryczne warunki instalowania i ich warianty (jeżeli występują): **wg rysunku**

Geometrical conditions of installation and relating variations, if any:	***according to the drawing***
Zastosowanie elektronicznego układu sterującego źródła światła / sterowania zmiennością światłości:	
(a) jako część lampy:	**nie**
(b) jako osobne urządzenie:	**nie**
Application of an electronic light source control gear/variable intensity control:	
(a) being part of the lamp:	***no***
(b) being not part of the lamp:	***no***
Napięcie zasilania dodatkowego elektronicznego układu sterującego źródła światła / sterowania zmiennością światłości:	**nie dotyczy**
Input voltage(s) supplied by an electronic light source control gear / variable intensity control:	***N/A***
Producent i kod identyfikacyjny elektronicznego układu sterującego źródła światła / sterowania zmiennością światłości (w przypadku kiedy jest on częścią lampy ale nie występuje w jej obudowie):	**nie dotyczy**
Electronic light source control gear/variable intensity control manufacturer and identification number (when the light source control gear is part of the lamp but is not included into the lamp body):	***N/A***
Zmienna światłość:	**nie**
Variable luminous intensity:	***no***

10 Położenie znaku homologacji: **na kloszu**
Position of approval mark: ***on the lens***

11 Powód (powody) rozszerzenia: **zmiana kształtu korpusu pozwalająca na połączenie z lampą W48 lub W49**
Reason(s) for the extension (if applicable): ***change of body shape allowing to join with lamp W48 or W49***

12 Homologacji: **rozszerzono**
Approval: ***extended***

13 Miejscowość: 00-928 Warszawa
Place:

14 Data: 11. 08. 2010
Date:

15 Podpis:
Signature:

Z upoważnienia MINISTRA INFRASTRUKTURY
Jerzy Król
Naczelnik Wydziału Warunków Technicznych Pojazdów Specjalnych w Departamencie Transportu Drogowego

16 Do niniejszego zawiadomienia załącza się wykaz dokumentów przedłożonych organowi administracji, który udzielił homologacji, które mogą być uzyskane na prośbę:
The list of documents deposited with the Administrative Service, which has granted approval, is annexed to this communication and may be obtained on request.

1. Opis techniczny z rysunkiem
   Technical description with drawing
2. Sprawozdanie z badań homologacyjnych nr: **0587/ZBH/10**
   Test report No:

MINISTERSTWO INFRASTRUKTURY
MINISTRY OF INFRASTRUCTURE
ul. Chałubińskiego 4/6, PL-00-928 Warszawa

E20

ZAWIADOMIENIE
COMMUNICATION

dotyczące: ROZSZERZENIA HOMOLOGACJI
concerning: APPROVAL EXTENDED

typu kierunkowskazu na podstawie **Regulaminu EKG nr 6.**
*of a type of direction indicator pursuant to **Regulation No. 6.***

Nr homologacji: **E20-6R-010888**
Approval No.:

Nr rozszerzenia: **1**
Extension No.:

1	Nazwa handlowa lub marka urządzenia: *Trade name or mark of the device:*	**WAŚ**
2	Oznakowanie typu urządzenia przez wytwórcę: *Manufacturer's name for the type of device:*	**W39żL, W39żP, W39dżL, W39dżP, W40żL, W40żP, W40dżL, W40dżP**
3	Nazwa i adres wytwórcy: *Manufacturer's name and address:*	**Przetwórstwo Tworzyw Sztucznych WAŚ Józef i Leszek Waś Spółka Jawna Godzikowice, ul. Stalowa 7, 9 55-200 Oława, Polska**
4	Nazwa i adres przedstawiciela wytwórcy (o ile występuje): *If applicable, name and address of manufacturer's representative:*	**nie dotyczy** *N/A*
5	Data przedstawienia do homologacji: *Submitted for approval on:*	**05.07.2010**
6	Placówka techniczna odpowiedzialna za przeprowadzanie badań homologacyjnych: *Technical service responsible for conducting approval tests:*	**INSTYTUT TRANSPORTU SAMOCHODOWEGO ul. Jagiellońska 80 03-301 Warszawa**
7	Data sprawozdania z badań: *Date of test report issued by that service:*	**04.08.2010**
8	Numer sprawozdania z badań: *Number of test report issued by that service:*	**0587/ZBH/10**
9	Skrótowy opis: *Concise description:*	
	Kategoria: *Category:*	**2a**
	Liczba, kategoria i rodzaj źródła światła: *Number, category and kind of light source(s):*	**1 × P21W**
	Napięcie i moc źródła światła: *Voltage and wattage:*	**12V 21W lub 24V 21W**
	Kod identyfikacyjny modułu źródła światła: *Light source module specific identification code:*	**nie dotyczy** *N/A*
	Przy ograniczeniu wysokości mocowania do 750 mm powyżej powierzchni podłoża: *Only for limited mounting height of equal to or less than 750 mm above the ground:*	**nie** ***no***

3

Geometryczne warunki instalowania i ich warianty (jeżeli występują): **wg rysunku**
Geometrical conditions of installation and relating variations, if any: ***according to the drawing***

Zastosowanie elektronicznego układu sterującego źródła światła / sterowania zmiennością światłości:
(a) jako część lampy: **nie**
(b) jako osobne urządzenie: **nie**
Application of an electronic light source control gear/variable intensity control:
(a) being part of the lamp: ***no***
(b) being not part of the lamp: ***no***

Napięcie zasilania dodatkowego elektronicznego układu sterującego źródła światła / sterowania zmiennością światłości: **nie dotyczy**
Input voltage(s) supplied by an electronic light source control gear / variable intensity control: ***N/A***

Producent i kod identyfikacyjny elektronicznego układu sterującego źródła światła / sterowania zmiennością światłości (w przypadku kiedy jest on częścią lampy ale nie występuje w jej obudowie): **nie dotyczy**
Electronic light source control gear/variable intensity control manufacturer and identification number (when the light source control gear is part of the lamp but is not included into the lamp body): ***N/A***

Zmienna światłość: **nie**
Variable luminous intensity: ***no***

10 Położenie znaku homologacji: **na kloszu**
Position of approval mark: ***on the lens***

11 Powód (powody) rozszerzenia: **zmiana kształtu korpusu pozwalająca na połączenie z lampą W48 lub W49**
Reason(s) for the extension (if applicable): ***change of body shape allowing to join with lamp W48 or W49***

12 Homologacji: rozszerzono
Approval: ***extended***

13 Miejscowość:
Place: 00-928 Warszawa

14 Data: 11. 08. 2010
Date:

15 Podpis:
Signature:

Z upoważnienia
MINISTRA INFRASTRUKTURY
Jerzy Król
Naczelnik Wydziału
Warunków Technicznych Pojazdów i Homologacji Szczególnych
w Departamencie Transportu Drogowego

16 Do niniejszego zawiadomienia załącza się wykaz dokumentów przedłożonych organowi administracji, który udzielił homologacji, które mogą być uzyskane na prośbę:
The list of documents deposited with the Administrative Service, which has granted approval, is annexed to this communication and may be obtained on request.

1. Opis techniczny z rysunkiem
   Technical description with drawing
2. Sprawozdanie z badań homologacyjnych nr: **0587/ZBH/10**
   Test report No:

MINISTERSTWO INFRASTRUKTURY
MINISTRY OF INFRASTRUCTURE
ul. Chałubińskiego 4/6, PL-00-928 Warszawa

E20

ZAWIADOMIENIE
COMMUNICATION

dotyczące: ROZSZERZENIA HOMOLOGACJI
concerning: APPROVAL EXTENDED

typu światła cofania na podstawie **Regulaminu EKG nr 23.**
*of a type of reversing lamp pursuant to **ECE Regulation No. 23.***

Nr homologacji: **E20-23R-000888** — Nr rozszerzenia: **1**
Approval No.: — *Extension No.:*

1	Nazwa handlowa lub marka urządzenia: *Trade name or mark of the device:*	**WAŚ**
2	Oznakowanie typu urządzenia przez wytwórcę: *Manufacturer's name for the type of device:*	**W39żL, W39żP, W39dżP, W39dżL, W40żL, W40żP, W40dżL, W40dżP**
3	Nazwa i adres wytwórcy: *Manufacturer's name and address:*	**Przetwórstwo Tworzyw Sztucznych WAŚ Józef i Leszek Waś Sp. J. Godzikowice, ul. Stalowa 7, 9 55-200 Oława, Polska**
4	Nazwa i adres przedstawiciela wytwórcy (o ile występuje): *If applicable, name and address of manufacturer's representative:*	**nie dotyczy** *N/A*
5	Data przedstawienia do homologacji: *Submitted for approval on:*	**05.07.2010**
6	Placówka techniczna odpowiedzialna za przeprowadzanie badań homologacyjnych: *Technical service responsible for conducting approval tests:*	**INSTYTUT TRANSPORTU SAMOCHODOWEGO ul. Jagiellońska 80 03-301 Warszawa**
7	Data sprawozdania z badań: *Date of test report issued by that service:*	**04.08.2010**
8	Numer sprawozdania z badań: *Number of test report issued by that service:*	**0587/ZBH/10**
9	Skrótowy opis: *Concise description:*	
	Liczba, kategoria i rodzaj źródła światła: *Number, category and kind of light source(s):*	**1 × P21W**
	Napięcie i moc źródła światła: *Voltage and wattage:*	**12V 21W lub 24V 21W**
	Zastosowanie elektronicznego układu sterującego źródła światła: (a) jako część lampy: (b) jako osobne urządzenie: *Application of an electronic light source control gear:* *(a) being part of the lamp:* *(b) being not part of the lamp:*	 **nie** **nie** ***no*** ***no***
	Napięcie zasilania dodatkowego elektronicznego układu sterującego źródła światła: *Input voltage(s) supplied by an electronic light source control gear:*	**nie dotyczy** *N/A*
	Moduł źródła światła: *Light source module:*	**nie** ***no***

	Kod identyfikacyjny modułu źródła światła: *Light source module specific identification code:*	**nie dotyczy** ***N/A***
	Geometryczne warunki instalowania i ich warianty (jeżeli występują): *Geometrical conditions of installation and relating variations, if any:*	**wg rysunku** ***according to the drawing***
10	Położenie znaku homologacji: *Position of approval mark:*	
11	Komentarze: *Comments:*	
	Urządzenie powinno być montowane na pojeździe tylko jako część pary urządzeń: *This device shall be installed on vehicle only as part of a pair of devices:*	**tak** ***yes***
12	Powód (powody) rozszerzenia: *Reason(s) for the extension (if applicable):*	**zmiana kształtu korpusu pozwalająca na połączenie z lampą W48 lub W49** ***change of body shape allowing to join with lamp W48 or W49***
13	Homologacji: *Approval:*	**rozszerzono** ***extended***
14	Miejscowość: *Place:*	00-928 Warszawa
15	Data: *Date:*	11. 08. 2010
16	Podpis: *Signature:*	Z upoważnienia MINISTRA INFRASTRUKTURY Jerzy Król Naczelnik Wydziału Warunków Technicznych Pojazdów Specjalnych w Departamencie Transportu Drogowego

17 Do niniejszego zawiadomienia załącza się wykaz dokumentów przedłożonych organowi administracji, który udzielił homologacji, które mogą być uzyskane na prośbę:
The list of documents deposited with the Administrative Service, which has granted approval, is annexed to this communication and may be obtained on request.

1. Opis techniczny z rysunkiem
   Technical description with drawing
2. Sprawozdanie z badań homologacyjnych nr: **0587/ZBH/10**
   Test report No:

ZAWIADOMIENIE
COMMUNICATION

wydane przez: **DYREKTORA TRANSPORTOWEGO DOZORU TECHNICZNEGO**

issued by: DIRECTOR OF TRANSPORTATION TECHNICAL SUPERVISION

ul. Chałubińskiego 8
00-613 Warszawa, POLAND

dotyczące: **UDZIELENIA HOMOLOGACJI**
concerning: APPROVAL GEANTED

typu światła przeciwmgłowego, stosowanego w pojazdach silnikowych i ich przyczepach, na podstawie Regulaminu nr 38.
of a type of rear fog lamp for power-driven vehicles and their trailers pursuant to **Regulation No. 38.**

Nr homologacji: **E20-38R-000888***
Approval No.:

Nr rozszerzenia:
Extension no.:

1	**Nazwa handlowa lub marka urządzenia:** Trade name or mark of the device:	**WAŚ**
2	**Oznakowanie typu urządzenia przez wytwórcę:** Manufacturer's name for the type of device:	**W39żL, W39żP, W39dżL, W39dżP, W40żL, W40żP, W40dżL, W40dżP**
3	**Nazwa i adres wytwórcy:** Manufacturer's name and address:	**Przetwórstwo Tworzyw Sztucznych „WAŚ" Józef i Leszek Waś Sp. j. Godzikowice, ul. Stalowa 7, 9 55-200 Oława, Polska**
4	**Nazwa i adres przedstawiciela wytwórcy (o ile występuje):** If applicable, name and address of manufacturer's representative:	**nie dotyczy** N/A
5	**Data przedstawienia do homologacji:** Submitted for approval on:	**10.12.2008**
6	**Placówka techniczna odpowiedzialna za przeprowadzanie badań homologacyjnych:** Technical service responsible for conducting approval tests:	**INSTYTUT TRANSPORTU SAMOCHODOWEGO ul. Jagiellońska 80 03-301 Warszawa**
7	**Data sprawozdania z badań:** Date of test report issued by that service:	**27.01.2009**
8	**Numer sprawozdania z badań:** Number of test report issued by that service:	**1094/ZOE/08**
9	**Skrótowy opis:** Concise description:	
	Liczba, kategoria i rodzaj źródła światła: Number, category and kind of light source(s):	**1 x P21W**
	Napięcie i moc: Voltage and wattage:	**12V/24V 21W**
	Kod identyfikacyjny modułu źródła światła: Light source module specific identification code:	**nie dotyczy** N/A

Geometryczne warunki instalowania i ich warianty (jeżeli występują): wg rysunku
Geometrical conditions of installation and relating variations, if any: according to the drawing

* **pierwsze zawiadomienie wydane 06.02.2009 r. - korekta**
* primary communication issued 06.02.2009 - correction

Zastosowanie elektronicznego układu sterującego źródła światła / sterowania zmiennością światłości:

(a) jako część lampy: **nie dotyczy**

(b) jako osobne urządzenie: **nie dotyczy**

Application of an electronic light source control gear/variable intensity control:

(a) being part of the lamp: not applicable

(b) being not part of the lamp not applicable

Napięcie zasilania dodatkowego elektronicznego układu sterującego źródła światła / sterowania zmiennością światłości: **nie dotyczy**

Input voltage(s) supplied by an electronic light source control gear/variable intensity control: N/A

Producent i kod identyfikacyjny elektronicznego układu sterującego źródła światła / sterowania zmiennością światłości (w przypadku kiedy jest on częścią lampy ale nie występuje w jej obudowie): **nie dotyczy**

Electronic light source control gear/variable intensity control manufacturer and identification number (when the light source control gear is part of the lamp but is not included into the lamp body): N/A

Zmienna światłość: **nie**

Variable luminous intensity: no

Lampa przeznaczona do stosowania tylko na pojazdach ze wskaźnikiem kontrolnym awarii: **nie**

The lamp is only for use on a vehicle fitted with a tell-tale indicating failure: no

10 **Położenie znaku homologacji:** **na kloszu**

Position of approval mark: on the lens

11 **Powód (powody) rozszerzenia:** **nie dotyczy**

Reason(s) for the extension (if applicable): N/A

12 **Homologacji:** **udzielono**

Approval: granted

13 **Miejscowość:** **Warszawa**

Place: Warsaw

14 **Data:** **15 lutego 2019 r.**

Date: 15th of February 2019

15 **Podpis:**

Signature: DYREKTOR

Jan Urbanowicz

TRANSPORTOWY DOZÓR TECHNICZNY

16 **Do niniejszego zawiadomienia załącza się wykaz dokumentów przedłożonych organowi administracji, który udzielił homologacji, które mogą być uzyskane na prośbę:**

The list of documents deposited with the Administrative Service, which has granted approval, is annexed to this communication and may be obtained on request:

1. **Opis techniczny z rysunkiem**
   Technical description with drawing
2. **Protokół z badań homologacyjnych nr:** **1094/ZOE/08**
   Test report No:

* **pierwsze zawiadomienie wydane 06.02.2009 r. - korekta**

* primary communication issued 06.02.2009 - correction

MINISTERSTWO INFRASTRUKTURY
MINISTRY OF INFRASTRUCTURE
ul. Chałubińskiego 4/6, PL-00-928 Warszawa

E20

ZAWIADOMIENIE
COMMUNICATION

dotyczące: ROZSZERZENIA HOMOLOGACJI
concerning: APPROVAL EXTENDED

typu urządzenia odblaskowego na podstawie **Regulaminu EKG nr 3.**
*of a type of retroreflecting device pursuant to **ECE Regulation No. 3.***

Nr homologacji: **E20-3R-029791**
Approval No.:

Nr rozszerzenia: **8**
Extension No.:

1	Nazwa handlowa lub marka urządzenia: *Trade name or mark of the device:*	**WAŚ**
2	Oznakowanie typu urządzenia przez wytwórcę: *Manufacturer's name for the type of device:*	**W39L, W39P, W39żL, W39żP, W39dżL, W39dżP**
3	Nazwa i adres wytwórcy: *Manufacturer's name and address:*	**Przetwórstwo Tworzyw Sztucznych WAŚ Józef i Leszek Waś Spółka Jawna Godzikowice, ul. Stalowa 7, 9 55-200 Oława, Polska**
4	Nazwa i adres przedstawiciela wytwórcy (o ile występuje): *If applicable, name and address of manufacturer's representative:*	**nie dotyczy** *N/A*
5	Data przedstawienia do homologacji: *Submitted for approval on:*	**05.07.2010**
6	Placówka techniczna odpowiedzialna za przeprowadzanie badań homologacyjnych: *Technical service responsible for conducting approval tests:*	**INSTYTUT TRANSPORTU SAMOCHODOWEGO ul. Jagiellońska 80 03-301 Warszawa**
7	Data sprawozdania z badań: *Date of test report:*	**04.08.2010**
8	Numer sprawozdania z badań: *Number of test report:*	**0587/ZBH/10**
9	Skrótowy opis: *Concise description:*	**(klasa IIIA)** ***(class IIIA)***
	Samodzielnie / jako część zestawu urządzeń: *In isolation / part of assembly of devices:*	**część zestawu urządzeń** ***part of assembly of devices***
	Barwa światła: *Color of light emitted:*	**czerwona** ***red***
	Montowane jako część lampy, która jest zintegrowana z nadwoziem pojazdu:	**nie**

Installation as an integral part of a lamp which is integrated into body of a vehicle: ***no***

Geometra instalowania i jej modyfikacje, jeżeli występują: **wg rys. homolog.**
Geometrical conditions of installation and relating variations if any: ***according to the drawing***

10 Położenie znaku homologacji: **na powierzchni odbijającej światło**
Position of approval mark: ***on the retroreflective surface***

11 Powód (powody) rozszerzenia: **zmiana kształtu korpusu pozwalająca na połączenie z lampą W48 lub W49**
Reason(s) for the extension (if applicable): ***change of body shape allowing to join with lamp W48 or W49***

12 Homologację: **rozszerzono**
Approval: ***extended***

13 Miejscowość: 00-928 Warszawa
Place:

14 Data: 11. 08. 2010
Date:

15 Podpis:
Signature:

Z upoważnienia
MINISTRA INFRASTRUKTURY
Jerzy Król
Naczelnik Wydziału
Warunków Technicznych Pojazdów Specjalnych
w Departamencie Transportu Drogowego

16 Następujące dokumenty noszące numer homologacji przedstawiony powyżej, mogą być uzyskane na prośbę:
The following documents, bearing the approval number shown above, are available on request:

1. Opis techniczny z rysunkiem
   Technical description with drawing
2. Sprawozdanie z badań homologacyjnych nr: **0587/ZBH/10**
   Test report No:

MINISTERSTWO INFRASTRUKTURY
MINISTRY OF INFRASTRUCTURE
ul. Chałubińskiego 4/6, PL-00-928 Warszawa

E20

ZAWIADOMIENIE
COMMUNICATION

dotyczące: ROZSZERZENIA HOMOLOGACJI
concerning: APPROVAL EXTENDED

typu urządzenia odblaskowego na podstawie **Regulaminu EKG nr 3.**
*of a type of retroreflecting device pursuant to **ECE Regulation No. 3.***

Nr homologacji: **E20-3R-020684**
Approval No.:

Nr rozszerzenia: **7**
Extension No.:

1	Nazwa handlowa lub marka urządzenia: *Trade name or mark of the device:*	**WAŚ**
2	Oznakowanie typu urządzenia przez wytwórcę: *Manufacturer's name for the type of device:*	**W40L, W40P, W40żL, W40żP, W40dżL, W40dżP**
3	Nazwa i adres wytwórcy: *Manufacturer's name and address:*	**Przetwórstwo Tworzyw Sztucznych WAŚ Józef i Leszek Waś Spółka Jawna Godzikowice, ul. Stalowa 7, 9 55-200 Oława, Polska**
4	Nazwa i adres przedstawiciela wytwórcy (o ile występuje): *If applicable, name and address of manufacturer's representative:*	**nie dotyczy** *N/A*
5	Data przedstawienia do homologacji: *Submitted for approval on:*	**05.07.2010**
6	Placówka techniczna odpowiedzialna za przeprowadzanie badań homologacyjnych: *Technical service responsible for conducting approval tests:*	**INSTYTUT TRANSPORTU SAMOCHODOWEGO ul. Jagiellońska 80 03-301 Warszawa**
7	Data sprawozdania z badań: *Date of test report:*	**04.08.2010**
8	Numer sprawozdania z badań: *Number of test report:*	**0587/ZBH/10**
9	Skrótowy opis: *Concise description:*	**(klasa IA)** ***(class IA)***
	Samodzielnie / jako część zestawu urządzeń: *In isolation / part of assembly of devices:*	**część zestawu urządzeń** ***part of assembly of devices***
	Barwa światła: *Color of light emitted:*	**czerwona** ***red***
	Montowane jako część lampy, która jest zintegrowana z nadwoziem pojazdu:	**nie**

Installation as an integral part of a lamp which is integrated into body of a vehicle: ***no***

Geometra instalowania i jej modyfikacje, jeżeli występują: **wg rys. homolog.**
Geometrical conditions of installation and relating variations if any: ***according to the drawing***

10 Położenie znaku homologacji: **na powierzchni odbijającej światło**
Position of approval mark: ***on the retroreflective surface***

11 Powód (powody) rozszerzenia: **zmiana kształtu korpusu pozwalająca na połączenie z lampą W48 lub W49**
Reason(s) for the extension (if applicable): ***change of body shape allowing to join with lamp W48 or W49***

12 Homologację: **rozszerzono**
Approval: ***extended***

13 Miejscowość: 00-928 Warszawa
Place:

14 Data: 11. 08. 2010
Date:

15 Podpis:
Signature:

Z upoważnienia
MINISTRA INFRASTRUKTURY
Jerzy Król
Naczelnik Wydziału
Warunków Technicznych Pojazdów i Urządzeń Specjalnych
w Departamencie Transportu Drogowego

16 Następujące dokumenty noszące numer homologacji przedstawiony powyżej, mogą być uzyskane na prośbę:
The following documents, bearing the approval number shown above, are available on request:

1. Opis techniczny z rysunkiem
   Technical description with drawing
2. Sprawozdanie z badań homologacyjnych nr: **0578/ZBH/10**
   Test report No:

MINISTERSTWO INFRASTRUKTURY
MINISTRY OF INFRASTRUCTURE
ul. Chałubińskiego 4/6, PL-00-928 Warszawa

ZAWIADOMIENIE
COMMUNICATION

E20

dotyczące: ROZSZERZENIA HOMOLOGACJI
concerning: APPROVAL EXTENDED

typu urządzenia na podstawie **Regulaminu nr 7.**
*of a type of device pursuant to **Regulation No. 7.***

Nr homologacji: **E20-7R-020865** — Nr rozszerzenia: **6**
Approval No.: — *Extension No.:*

1	Nazwa handlowa lub marka urządzenia: *Trade name or mark of the device:*	**WAŚ**
2	Oznakowanie typu urządzenia przez wytwórcę: *Manufacturer's name for the type of device:*	**W48, W49**
3	Nazwa i adres wytwórcy: *Manufacturer's name and address:*	**Przetwórstwo Tworzyw Sztucznych WAŚ Józef i Leszek Waś Sp. J. Godzikowice, ul. Stalowa 7, 9 55-200 Oława, Polska**
4	Nazwa i adres przedstawiciela wytwórcy (o ile występuje): *If applicable, name and address of manufacturer's representative: N/A*	**nie dotyczy**
5	Data przedstawienia do homologacji: *Submitted for approval on:*	**05.07.2010**
6.	Placówka techniczna odpowiedzialna za przeprowadzanie badań homologacyjnych: *Technical service responsible for conducting approval tests:*	**INSTYTUT TRANSPORTU SAMOCHODOWEGO ul. Jagiellońska 80 03-301 Warszawa**
7	Data sprawozdania z badań: *Date of test report issued by that service:*	**04.08.2010**
8	Numer sprawozdania z badań: *Number of test report issued by that service:*	**0587/ZBH/10**
9	Skrótowy opis: *Concise description:*	
	Kategoria: *By category of lamps:*	**A**
	Do zamocowania na zewnątrz, wewnątrz lub w obu miejscach: *For mounting either outside or inside or both:*	**nie dotyczy** *N/A*
	Barwa źródła światła: *Colour of light emitted:*	**biała** ***white***
	Liczba, kategoria i rodzaj żarówek: *Number, category and kind of light source(s):*	**4 × LED**
	Napięcie i moc źródła światła: *Voltage and wattage:*	**12V 0,8W lub 24V 1,5W**
	Kod identyfikacyjny modułu źródła światła: Light source module specific identification code:	**nie dotyczy** *N/A*
	Przy ograniczeniu wysokości mocowania do 750 mm powyżej powierzchni podłoża: *Only for limited mounting height of equal to or less than 750 mm above the ground:*	**nie** ***no***
	Geometryczne warunki instalowania i ich warianty (jeżeli występują): *Geometrical conditions of installation and relating variations, if any:*	**wg rysunku** ***according to the drawing***

Zastosowanie elektronicznego układu sterującego źródła światła / sterowania zmiennością światłości:
(a) jako część lampy: **nie**
(b) jako osobne urządzenie: **nie**
Application of an electronic light source control gear/variable intensity control:
(a) being part of the lamp: ***no***
(b) being not part of the lamp: ***no***
Napięcie zasilania dodatkowego elektronicznego układu sterującego źródła światła / sterowania zmiennością światłości: **nie dotyczy**
Input voltage(s) supplied by an electronic light source control gear / variable intensity control: ***N/A***
Producent i kod identyfikacyjny elektronicznego układu sterującego źródła światła / sterowania zmiennością światłości (w przypadku kiedy jest on częścią lampy ale nie występuje w jej obudowie): **nie dotyczy**
Electronic light source control gear/variable intensity control manufacturer and identification number (when the light source control gear is part of the lamp but is not included into the lamp body): ***N/A***
Zmienna światłość: **nie**
Variable luminous intensity: ***no***

10 Położenie znaku homologacji: **na kloszu**
Position of approval mark: ***on the lens***

11 Powód (powody) rozszerzenia: **zmiana kształtu korpusu pozwalająca na połączenie z lampą W39L, W39LP, W39żL, W39żP, W39dżL, W39dżP lub W40L, W40P, W40żL, W40żP, W40dżL, W40dżP**
Reason(s) for the extension (if applicable): ***change of body shape allowing to join with lamp W39L, W39LP, W39żL, W39żP, W39dżL, W39dżP or W40L, W40P, W40żL, W40żP, W40dżL, W40dżP***

12 Homologacji: **rozszerzono**
Approval: ***extended***

13 Miejscowość: 00-928 Warszawa
Place:

14 Data: 11. 08. 2010
Date:

15 Podpis:
Signature:

MINISTER INFRASTRUKTURY
Z upoważnienia
Jerzy Kral
Naczelnik Wydziału
Warunków Technicznych Pojazdów Szynowych
w Departamencie Pojazdów Szynowych
Ministerstwa Infrastruktury
Transportu Drogowego

16 Do niniejszego zawiadomienia załącza się wykaz dokumentów przedłożonych organowi administracji, który udzielił homologacji, które mogą być uzyskane na prośbę:
The list of documents deposited with the Administrative Service, which has granted approval, is annexed to this communication and may be obtained on request.

1. Opis techniczny z rysunkiem
   Technical description with drawing
2. Sprawozdanie z badań homologacyjnych nr: **0587/ZBH/10**
   Test report No:

MINISTERSTWO INFRASTRUKTURY
MINISTRY OF INFRASTRUCTURE
ul. Chałubińskiego 4/6, PL-00-928 Warszawa

E20

ZAWIADOMIENIE
COMMUNICATION

dotyczące: ROZSZERZENIA HOMOLOGACJI
concerning: APPROVAL EXTENDED

typu urządzenia na podstawie **Regulaminu nr 7.**
*of a type of device pursuant to **Regulation No. 7.***

Nr homologacji: **E20-7R-020866** — Nr rozszerzenia: **6**
Approval No.: — *Extension No.:*

1	Nazwa handlowa lub marka urządzenia: *Trade name or mark of the device:*	**WAŚ**
2	Oznakowanie typu urządzenia przez wytwórcę: *Manufacturer's name for the type of device:*	**W48, W49**
3	Nazwa i adres wytwórcy: *Manufacturer's name and address:*	**Przetwórstwo Tworzyw Sztucznych WAŚ Józef i Leszek Waś Sp. J. Godzikowice, ul. Stalowa 7, 9 55-200 Oława, Polska**
4	Nazwa i adres przedstawiciela wytwórcy (o ile występuje): *If applicable, name and address of manufacturer's representative: N/A*	**nie dotyczy**
5	Data przedstawienia do homologacji: *Submitted for approval on:*	**05.07.2010**
6.	Placówka techniczna odpowiedzialna za przeprowadzanie badań homologacyjnych: *Technical service responsible for conducting approval tests:*	**INSTYTUT TRANSPORTU SAMOCHODOWEGO ul. Jagiellońska 80 03-301 Warszawa**
7	Data sprawozdania z badań: *Date of test report issued by that service:*	**04.08.2010**
8	Numer sprawozdania z badań: *Number of test report issued by that service:*	**0587/ZBH/10**
9	Skrótowy opis: *Concise description:*	
	Kategoria: *By category of lamps:*	**R**
	Do zamocowania na zewnątrz, wewnątrz lub w obu miejscach: *For mounting either outside or inside or both:*	**nie dotyczy** *N/A*
	Barwa źródła światła: *Colour of light emitted:*	**czerwona** ***red***
	Liczba, kategoria i rodzaj żarówek: *Number, category and kind of light source(s):*	**4 × LED**
	Napięcie i moc źródła światła: *Voltage and wattage:*	**12V 0,8W lub 24V 1,5W**
	Kod identyfikacyjny modułu źródła światła: Light source module specific identification code:	**nie dotyczy** *N/A*
	Przy ograniczeniu wysokości mocowania do 750 mm powyżej powierzchni podłoża: *Only for limited mounting height of equal to or less than 750 mm above the ground:*	**nie** ***no***
	Geometryczne warunki instalowania i ich warianty (jeżeli występują): *Geometrical conditions of installation and relating variations, if any:*	**wg rysunku** ***according to the drawing***

Zastosowanie elektronicznego układu sterującego źródła światła / sterowania zmiennością światłości:
(a) jako część lampy: **nie**
(b) jako osobne urządzenie: **nie**
Application of an electronic light source control gear/variable intensity control:
(a) being part of the lamp: ***no***
(b) being not part of the lamp: ***no***
Napięcie zasilania dodatkowego elektronicznego układu sterującego źródła światła / sterowania zmiennością światłości: **nie dotyczy**
Input voltage(s) supplied by an electronic light source control gear / variable intensity control: ***N/A***
Producent i kod identyfikacyjny elektronicznego układu sterującego źródła światła / sterowania zmiennością światłości (w przypadku kiedy jest on częścią lampy ale nie występuje w jej obudowie): **nie dotyczy**
Electronic light source control gear/variable intensity control manufacturer and identification number (when the light source control gear is part of the lamp but is not included into the lamp body): ***N/A***
Zmienna światłość: **nie**
Variable luminous intensity: ***no***

10 Położenie znaku homologacji: **na kloszu**
Position of approval mark: ***on the lens***

11 Powód (powody) rozszerzenia: **zmiana kształtu korpusu pozwalająca na połączenie z lampą W39L, W39LP, W39żL, W39żP, W39dżL, W39dżP lub W40L, W40P, W40żL, W40żP, W40dżL, W40dżP**
Reason(s) for the extension (if applicable): ***change of body shape allowing to join with lamp W39L, W39LP, W39żL, W39żP, W39dżL, W39dżP or W40L, W40P, W40żL, W40żP, W40dżL, W40dżP***

12 Homologacji: **rozszerzono**
Approval: ***extended***

13 Miejscowość: 00-928 Warszawa
Place:

14 Data: 11. 08. 2010
Date:

15 Podpis:
Signature:

Z upoważnienia MINISTRA INFRASTRUKTURY
Jerzy Król
Naczelnik Wydziału Warunków Technicznych w Departamencie Transportu Drogowego

16 Do niniejszego zawiadomienia załącza się wykaz dokumentów przedłożonych organowi administracji, który udzielił homologacji, które mogą być uzyskane na prośbę:
The list of documents deposited with the Administrative Service, which has granted approval, is annexed to this communication and may be obtained on request.

1. Opis techniczny z rysunkiem
   Technical description with drawing
2. Sprawozdanie z badań homologacyjnych nr: **0587/ZBH/10**
   Test report No:

MINISTERSTWO INFRASTRUKTURY
MINISTRY OF INFRASTRUCTURE
ul. Chałubińskiego 4/6, PL-00-928 Warszawa

E20

ZAWIADOMIENIE
COMMUNICATION

dotyczące: ROZSZERZENIA HOMOLOGACJI
concerning: APPROVAL EXTENDED

typu światła bocznego pozycyjnego oznaczonego SM1 na podstawie **Regulaminu nr 91.**
*of a type of side-marker lamp marked SM1 pursuant to **Regulation No. 91.***

Nr homologacji: **E20-91R-000867** Nr rozszerzenia: **6**
Approval No.: *Extension No.:*

1	Nazwa handlowa lub marka światła bocznego pozycyjnego: *Trade name or mark of the side-marking lamp:*	**WAŚ**
2	Oznakowanie typu światła bocznego pozycyjnego przez wytwórcę: *Manufacturer's name for the type of side-marker lamp:*	**W48, W49**
3	Nazwa i adres wytwórcy: *Manufacturer's name and address:*	**Przetwórstwo Tworzyw Sztucznych WAŚ Józef i Leszek Waś S.J. Godzikowice, ul. Stalowa 7, 9 55-200 Oława, POLSKA**
4	Nazwa i adres przedstawiciela wytwórcy (o ile występuje): *If applicable, name and address of manufacturer's representative:*	**nie dotyczy** *N/A*
5	Data przedstawienia do homologacji: *Submitted for approval on:*	**05.07.2010**
6	Placówka techniczna odpowiedzialna za przeprowadzanie badań homologacyjnych: *Technical service responsible for conducting approval tests:*	**INSTYTUT TRANSPORTU SAMOCHODOWEGO ul. Jagiellońska 80 03-301 Warszawa**
7	Data sprawozdania z badań: *Date of test report:*	**04.08.2010**
8	Numer sprawozdania z badań: *Number of test report:*	**0587/ZBH/10**
9	Skrótowy opis: *Concise description:*	
	Barwa źródła światła: *Colour of light emitted:*	**żółta samochodowa** ***amber***
	Liczba i kategoria żarówek: *Number and category(ies) of filament lamp(s):*	**4 × LED 12V 0,8W lub 24V 1,5W**
	Moduł źródła światła: Light source module:	**nie** ***no***
	Kod identyfikacyjny modułu źródła światła: Light source module specific identification code:	**nie dotyczy** *N/A*
	Geometryczne warunki instalowania i ich warianty (jeżeli występują): *Geometrical conditions of installation and relating variations, if any:*	**wg rysunku** ***according to the drawing***

10	Położenie znaku homologacji: *Position of approval mark:*	**na kloszu** ***on the lens***
11	Powód (powody) rozszerzenia: *Reason(s) for the extension (if applicable):*	**zmiana kształtu korpusu pozwalająca na połączenie z lampą W39L, W39LP, W39żL, W39żP, W39dżL, W39dżP lub W40L, W40P, W40żL, W40żP, W40dżL, W40dżP** ***change of body shape allowing to join with lamp W39L, W39LP, W39żL, W39żP, W39dżL, W39dżP or W40L, W40P, W40żL, W40żP, W40dżL, W40dżP***
12	Homologacji: *Approval:*	**rozszerzono** ***extended***
13	Miejscowość: *Place:*	00-928 Warszawa
14	Data: *Date:*	11. 08. 2010
15	Podpis: *Signature:*	Z upoważnienia MINISTRA INFRASTRUKTURY Jerzy Król Naczelnik Wydziału Warunków Technicznych Pojazdów Samochodowych i Specjalnych w Departamencie Transportu Drogowego

16 Następujące dokumenty noszące numer homologacji przedstawiony powyżej, mogą być uzyskane na prośbę:
The following documents, bearing the approval number shown above, are available on request:

1. Opis techniczny z rysunkiem
   Technical description with drawing
2. Sprawozdanie z badań homologacyjnych nr: **0587/ZBH/10**
   Test report No:

OPIS TECHNICZNY
TECHNICAL DESCRIPTION

PRODUCENT: Przetwórstwo Tworzyw Sztucznych „WAŚ" Józef i Leszek Waś
PRODUCER: Sp. J. Godzikowice ul. Stalowa 7, 9 55-200 Oława

WYRÓB: LAMPA TYLNA ZESPOLONA
ARTICLE: REAR ASSEMBLY LAMP

OZNACZENIE TYPU: W 39dżL z W49L i W 39dżP z W49P
TYPE MARKING: W 39dżL with W49L i W 39dżP with W49P

PRZETWÓRSTWO TWORZYW SZTUCZNYCH
JÓZEF I LESZEK WAŚ
SPÓŁKA JAWNA
Godzikowice, ul. Stalowa 7, 9
55-200 O Ł A W A
tel. (071)313 95 18, tel./fax (071)313 35 52
Regon 931951967, NIP 912-16-54-900

E20 3R 029791 EXT8
E20 6R 010888 EXT1
E20 7R 020716 EXT3
E20 23R 000888 EXT1
E20 38R 000888 EXT1
E20 7R 020865 EXT6
E20 7R 020866 EXT6
E20 91R 000867 EXT6

ŚWIATŁA:	- urządzenie odblaskowe trójkątne	- kl. IIIA
	- kierunku jazdy	- kat. 2a
	- tylne pozycyjne i hamowania	- R-S1
	- przeciwmgłowe	- F
	- cofania	- AR
	- obrysowe przednie	- A
	- obrysowe tylne	- R
	- pozycyjne boczne	- SM1
LAMPS:	- triangular retroreflecting device	- cl. IIIA
	- direction indicator	- cat. 2a
	- rear position and stop	- R-S1
	- fog	- F
	- reversing	- AR
	- front end-outline	- A
	- rear end-outline	- R
	- side marker	- SM1

MATERIAŁY:
KORPUS : - PP czarny, PVC czarny
KORPUS URZĄDZENIA ODBLASKOWEGO TRÓJKĄTNEGO: - ABS czarny
ODBŁYŚNIK ŚWIATŁA COFANIA I KIERUNKU JAZDY: - PP pokryty lakierem srebrzystym
ODBŁYŚNIK ŚWIATŁA PRZECIWMGIELNEGO: - PP metalizowany próżniowo
KLOSZ LAMPY: - PMMA bezbarwny
KLOSZE ŚWIATEŁ: - PMMA, żółty samochodowy dla światła kierunku jazdy,
czerwony dla światła przeciwmgłowego, bezbarwny dla światła cofania, hamowania i pozycyjnego, PMMA lub PC bezbarwny dla światła obrysowego przedniego i tylnego oraz pozycyjnego bocznego
URZĄDZENIE ODBLASKOWE TRÓJKĄTNE: -PMMA czerwony
2 UKŁADY ELEKTRONICZNE Z ELEKTROLUMINESCENCYJNYM ŹRÓDŁEM ŚWIATŁA
USZCZELNIENIE – masa plastyczna
OPRAWKI: - blacha stalowa ocynkowana
STYKI: - taśma brązowa
PRZEWODY DOPROWADZAJĄCE PRĄD

MATERIALS:
BODY: - PP black, PVC black
BODY OF TRIANGULAR RETROREFLECTING DEVICE: - ABS black
REFLECTORS: direction indicator and reversing - PP silver paint coated, fog - PP sublimated
LENS: - PMMA colorless
LENSES OF LIGHTS: - PMMA amber for direction indicator, red for fog lamp, colorless for reversing, stop and position, PMMA or PC colorless for front end-outline and rear end-outline and side marker
TRIANGULAR RETROREFLECTING DEVICE: - PMMA red
2 ELECTRONICS DEVICES WITH ELECTROLUMINESCENT LIGHT SOURCE
PLASTIC GASKET
SOCKETS: - zinc coated steel sheet
CONTACTS: - bronze sheet
LEADS

ŹRÓDŁA ŚWIATŁA:
- kierunku jazdy: P21W trzonek BA 15s, 12V, 24V
- tylne pozycyjne : 12xLED 12V 0,5W; 24V 0,5W
- hamowania: 16xLED 12V 1,5W; 24V 1,5W
- przeciwmgłowe: P21W trzonek BA 15s, 12V, 24V
- cofania: P21W trzonek BA 15s, 12V, 24V
- obrysowe przednie, obrysowe tylne i pozycyjne boczne: 4 x LED 12V 0,8W; 24V 1,5W

LIGHT SOURCES:

- direction indicator: P21W cap BA 15s, 12V, 24V
- rear position: 12xLED 12V 0,5W; 24V 0,5W
- stop: 16xLED 12V 1,5W; 24V 1,5W
- fog: P21W cap BA 15s, 12V, 24V
- reversing: P21W cap BA 15s, 12V, 24V
- front end-outline, rear end-outline and side marker: 4 x LED 12V 0,8W; 24V 1,5W

NINIEJSZY OPIS JEST CZĘŚCIĄ WNIOSKU O ROZSZERZENIE HOMOLOGACJI
THIS DESCRIPTION IS A PART OF THE APPLICATION FOR THE EXTENSION OF TYPE APPROVAL

E20 3R 029791 EXT8
E20 6R 010888 EXT1
E20 7R 020716 EXT3
E20 23R 000888 EXT1
E20 38R 000888 EXT1
E20 7R 020865 EXT6
E20 7R 020866 EXT6
E20 91R 000867 EXT6

LAMPA TYLNA ZESPOLONA TYPU W39dżP Z LAMPĄ ZESPOLONĄ OBRYSOWĄ PRZEDNIO-TYLNĄ I POZYCYJNĄ BOCZNĄ TYPU W49P

REAR LAMP ASSEMBLY TYPE W39dżP WITH FRONT-REAR END-OUTLINE AND SIDE MARKER LAMP ASSEMBLY TYPE W49P

PRZETWÓRSTWO TWORZYW SZTUCZNYCH
JÓZEF I LESZEK WAŚ
SPÓŁKA JAWNA
Godzikowice, ul. Stalowa 7, 9
55-200 OŁAWA
tel. (071)313 95 18, tel./fax (071)313 35 52
Regon 931951967, NIP 912-16-54-900

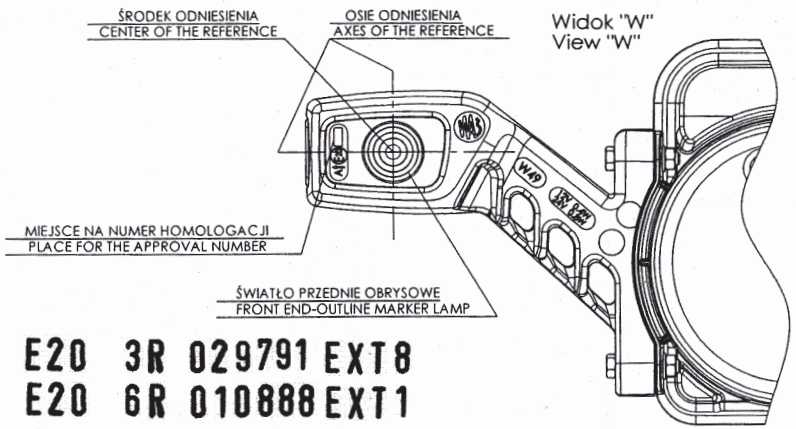

E20 3R 029791 EXT8
E20 6R 010888 EXT1
E20 7R 020716 EXT3
E20 23R 000888 EXT1
E20 38R 000888 EXT1
E20 7R 020865 EXT6
E20 7R 020866 EXT6
E20 91R 000867 EXT6

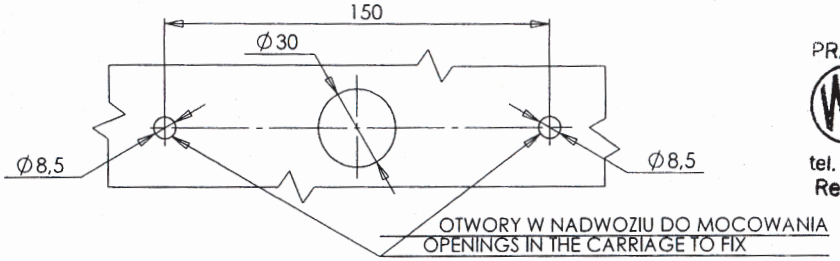

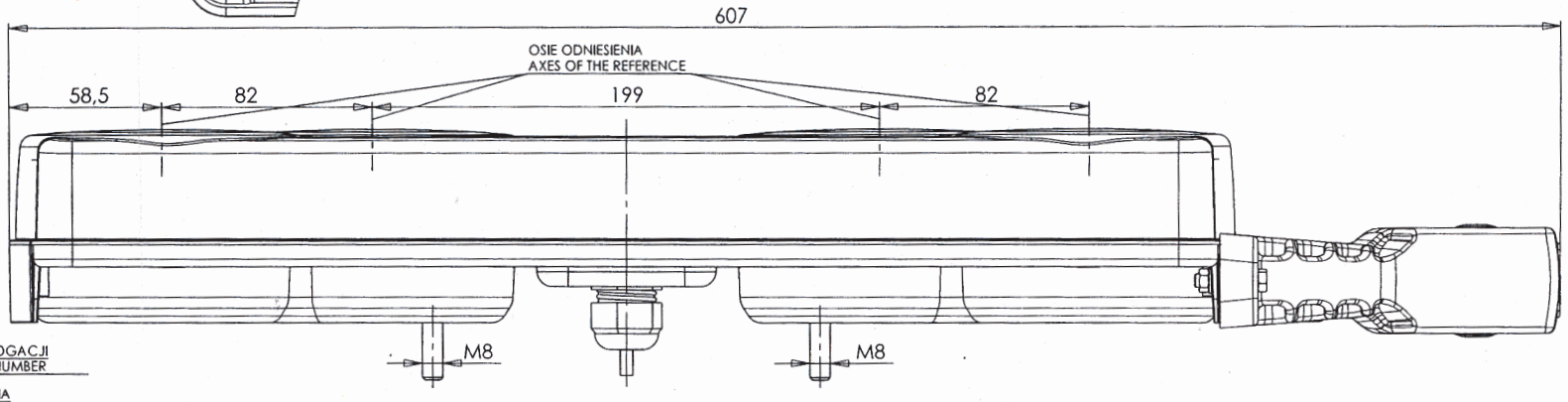

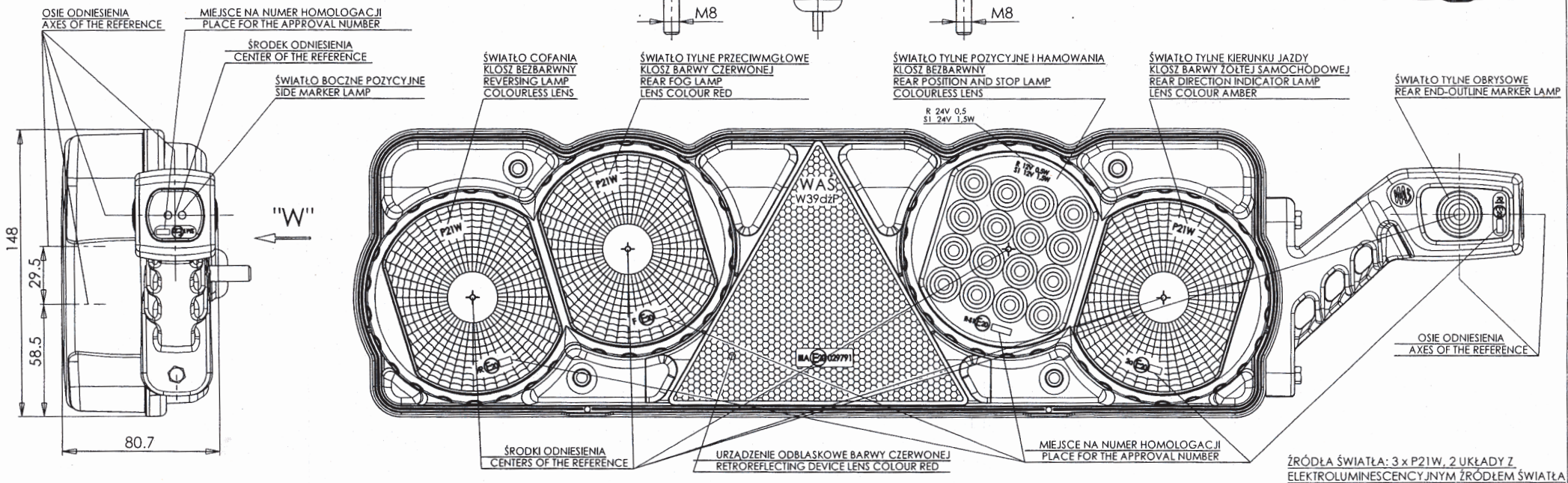

ŹRÓDŁA ŚWIATŁA: 3 x P21W, 2 UKŁADY Z ELEKTROLUMINESCENCYJNYM ŹRÓDŁEM ŚWIATŁA
LIGHT SOURCES : 3 x P21W, 2 DEVICES WITH ELECTROLUMINESCENT SOURCE OF LIGHT

NINIEJSZY RYSUNEK JEST CZĘŚCIĄ WNIOSKU O ROZSZERZENIE HOMOLOGACJI
THIS DRAWING IS A PART OF THE APPLICATION FOR THE EXTENSION OF APPROVAL

GODZIKOWICE, 17.06.2010

LAMPA TYLNA ZESPOLONA TYPU W39dżL Z LAMPĄ ZESPOLONĄ OBRYSOWĄ PRZEDNIO-TYLNĄ I POZYCYJNĄ BOCZNĄ TYPU W49L

REAR LAMP ASSEMBLY TYPE W39dżL WITH FRONT-REAR END-OUTLINE AND SIDE MARKER LAMP ASSEMBLY TYPE W49L

PRZETWÓRSTWO TWORZYW SZTUCZNYCH
JÓZEF I LESZEK WAŚ
SPÓŁKA JAWNA
Godzikowice, ul. Stalowa 7, 9
55-200 O Ł A W A
tel. (071)313 95 18, tel./fax (071)313 35 52
Regon 931951967, NIP 912-16-54-900

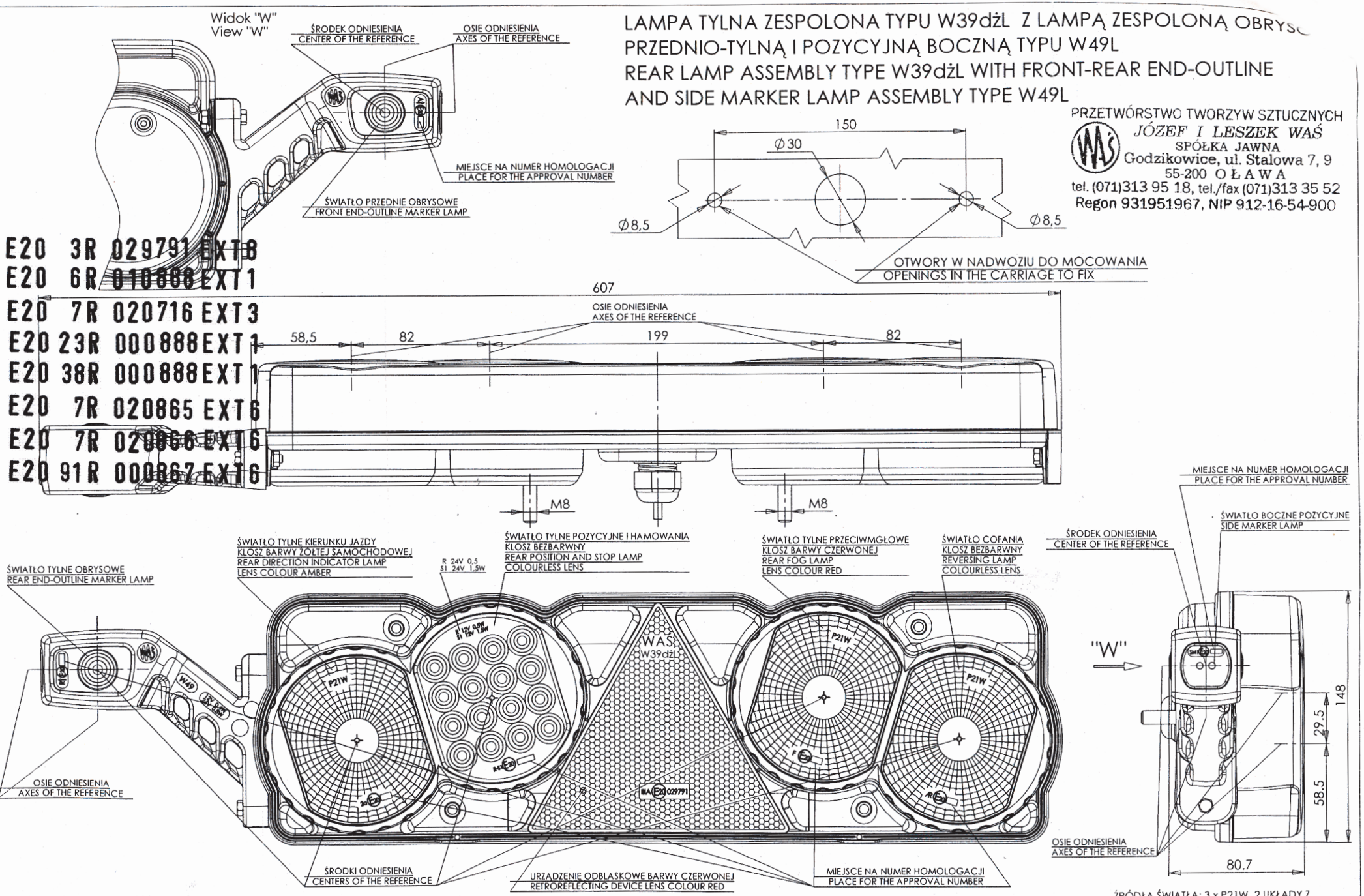

ŹRÓDŁA ŚWIATŁA: 3 x P21W, 2 UKŁADY Z ELEKTROLUMINESCENCYJNYM ŹRÓDŁEM ŚWIATŁA
LIGHT SOURCES : 3 x P21W, 2 DEVICES WITH ELECTROLUMINESCENT SOURCE OF LIGHT

GODZIKOWICE, 17.06.2010

NINIEJSZY RYSUNEK JEST CZĘŚCIĄ WNIOSKU O ROZSZERZENIE HOMOLOGACJI
THIS DRAWING IS A PART OF THE APPLICATION FOR THE EXTENSION OF APPROVAL

OPIS TECHNICZNY
TECHNICAL DESCRIPTION

PRZETWÓRSTWO TWORZYW SZTUCZNYCH
JÓZEF I LESZEK WAŚ
SPÓŁKA JAWNA
Godzikowice, ul. Stalowa 7, 9
55-200 O Ł A W A
tel. (071)313 95 18, tel./fax (071)313 35 52
Regon 931951967, NIP 912-16-54-900

PRODUCENT: Przetwórstwo Tworzyw Sztucznych „WAŚ" Józef i Leszek Waś
PRODUCER: Sp. J. Godzikowice ul. Stalowa 7, 9 55-200 Oława

WYRÓB: LAMPA TYLNA ZESPOLONA
ARTICLE: REAR ASSEMBLY LAMP

OZNACZENIE TYPU: W 39dżL z W48L i W 39dżP z W48P
TYPE MARKING: W 39dżL with W48L i W 39dżP with W48P

ŚWIATŁA:	- urządzenie odblaskowe trójkątne	- kl. IIIA
	- kierunku jazdy	- kat. 2a
	- tylne pozycyjne i hamowania	- R-S1
	- przeciwmgłowe	- F
	- cofania	- AR
	- obrysowe przednie	- A
	- obrysowe tylne	- R
	- pozycyjne boczne	- SM1
LAMPS:	- triangular retroreflecting device	- cl. IIIA
	- direction indicator	- cat. 2a
	- rear position and stop	- R-S1
	- fog	- F
	- reversing	- AR
	- front end-outline	- A
	- rear end-outline	- R
	- side marker	- SM1

E20 3R 029791 EXT8
E20 6R 010888 EXT1
E20 7R 020716 EXT3
E20 23R 000888 EXT1
E20 38R 000888 EXT1
E20 7R 020865 EXT6
E20 7R 020866 EXT6
E20 91R 000867 EXT6

MATERIAŁY:
KORPUS : - PP czarny, PVC czarny
KORPUS URZĄDZENIA ODBLASKOWEGO TRÓJKĄTNEGO: - ABS czarny
ODBŁYŚNIK ŚWIATŁA COFANIA I KIERUNKU JAZDY: - PP pokryty lakierem srebrzystym
ODBŁYŚNIK ŚWIATŁA PRZECIWMGIELNEGO: - PP metalizowany próżniowo
KLOSZ LAMPY: - PMMA bezbarwny
KLOSZE ŚWIATEŁ: - PMMA, żółty samochodowy dla światła kierunku jazdy,
czerwony dla światła przeciwmgłowego, bezbarwny dla światła cofania, hamowania i pozycyjnego, PMMA lub PC bezbarwny dla światła obrysowego przedniego i tylnego oraz pozycyjnego bocznego
URZĄDZENIE ODBLASKOWE TRÓJKĄTNE: -PMMA czerwony
2 UKŁADY ELEKTRONICZNE Z ELEKTROLUMINESCENCYJNYM ŹRÓDŁEM ŚWIATŁA
USZCZELNIENIE – masa plastyczna
OPRAWKI: - blacha stalowa ocynkowana
STYKI: - taśma brązowa
PRZEWODY DOPROWADZAJĄCE PRĄD

MATERIALS:
BODY: - PP black, PVC black
BODY OF TRIANGULAR RETROREFLECTING DEVICE: - ABS black
REFLECTORS: direction indicator and reversing - PP silver paint coated, fog - PP sublimated
LENS: - PMMA colorless
LENSES OF LIGHTS: - PMMA amber for direction indicator, red for fog lamp, colorless for reversing, stop and position, PMMA or PC colorless for front end-outline and rear end-outline and side marker
TRIANGULAR RETROREFLECTING DEVICE: - PMMA red
2 ELECTRONICS DEVICES WITH ELECTROLUMINESCENT LIGHT SOURCE
PLASTIC GASKET
SOCKETS: - zinc coated steel sheet
CONTACTS: - bronze sheet
LEADS

ŹRÓDŁA ŚWIATŁA:
- kierunku jazdy: P21W trzonek BA 15s, 12V, 24V
- tylne pozycyjne : 12xLED 12V 0,5W; 24V 0,5W
- hamowania: 16xLED 12V 1,5W; 24V 1,5W
- przeciwmgłowe: P21W trzonek BA 15s, 12V, 24V
- cofania: P21W trzonek BA 15s, 12V, 24V
- obrysowe przednie, obrysowe tylne i pozycyjne boczne: 4 x LED 12V 0,8W; 24V 1,5W

LIGHT SOURCES:

- direction indicator: P21W cap BA 15s, 12V, 24V
- rear position: 12xLED 12V 0,5W; 24V 0,5W
- stop: 16xLED 12V 1,5W; 24V 1,5W
- fog: P21W cap BA 15s, 12V, 24V
- reversing: P21W cap BA 15s, 12V, 24V
- front end-outline, rear end-outline and side marker: 4 x LED 12V 0,8W; 24V 1,5W

NINIEJSZY OPIS JEST CZĘŚCIĄ WNIOSKU O ROZSZERZENIE HOMOLOGACJI
THIS DESCRIPTION IS A PART OF THE APPLICATION FOR THE EXTENSION OF TYPE APPROVAL

E20 3R 029791 EXT8
E20 6R 010888 EXT1
E20 7R 020716 EXT3
E20 23R 000888 EXT1
E20 38R 000888 EXT1
E20 7R 020865 EXT6
E20 7R 020866 EXT6
E20 91R 000867 EXT6

LIGHT SOURCES:

- direction indicator: P21W cap BA 15s, 12V, 24V
- rear position: 12xLED 12V 0,5W; 24V 0,5W
- stop: 16xLED 12V 1,5W; 24V 1,5W
- fog: P21W cap BA 15s, 12V, 24V
- reversing: P21W cap BA 15s, 12V, 24V
- front end-outline, rear end-outline and side marker: 4 x LED 12V 0,8W; 24V 1,5W

NINIEJSZY OPIS JEST CZĘŚCIĄ WNIOSKU O ROZSZERZENIE HOMOLOGACJI
THIS DESCRIPTION IS A PART OF THE APPLICATION FOR THE EXTENSION OF TYPE APPROVAL

E20 3R 029791 EXT8
E20 6R 010888 EXT1
E20 7R 020716 EXT3
E20 23R 000888 EXT1
E20 38R 000888 EXT1
E20 7R 020865 EXT6
E20 7R 020866 EXT6
E20 91R 000867 EXT6

LAMPA TYLNA ZESPOLONA TYPU W39dżL Z LAMPĄ ZESPOLONĄ OBRYS PRZEDNIO-TYLNĄ I POZYCYJNĄ BOCZNĄ TYPU W48L
REAR LAMP ASSEMBLY TYPE W39dżL WITH FRONT-REAR END-OUTLINE AND SIDE MARKER LAMP ASSEMBLY TYPE W48L

PRZETWÓRSTWO TWORZYW SZTUCZNYCH
JÓZEF I LESZEK WAŚ
SPÓŁKA JAWNA
Godzikowice, ul. Stalowa 7, 9
55-200 O Ł A W A
tel. (071)313 95 18, tel./fax (071)313 35 52
Regon 931951967, NIP 912-16-54-900

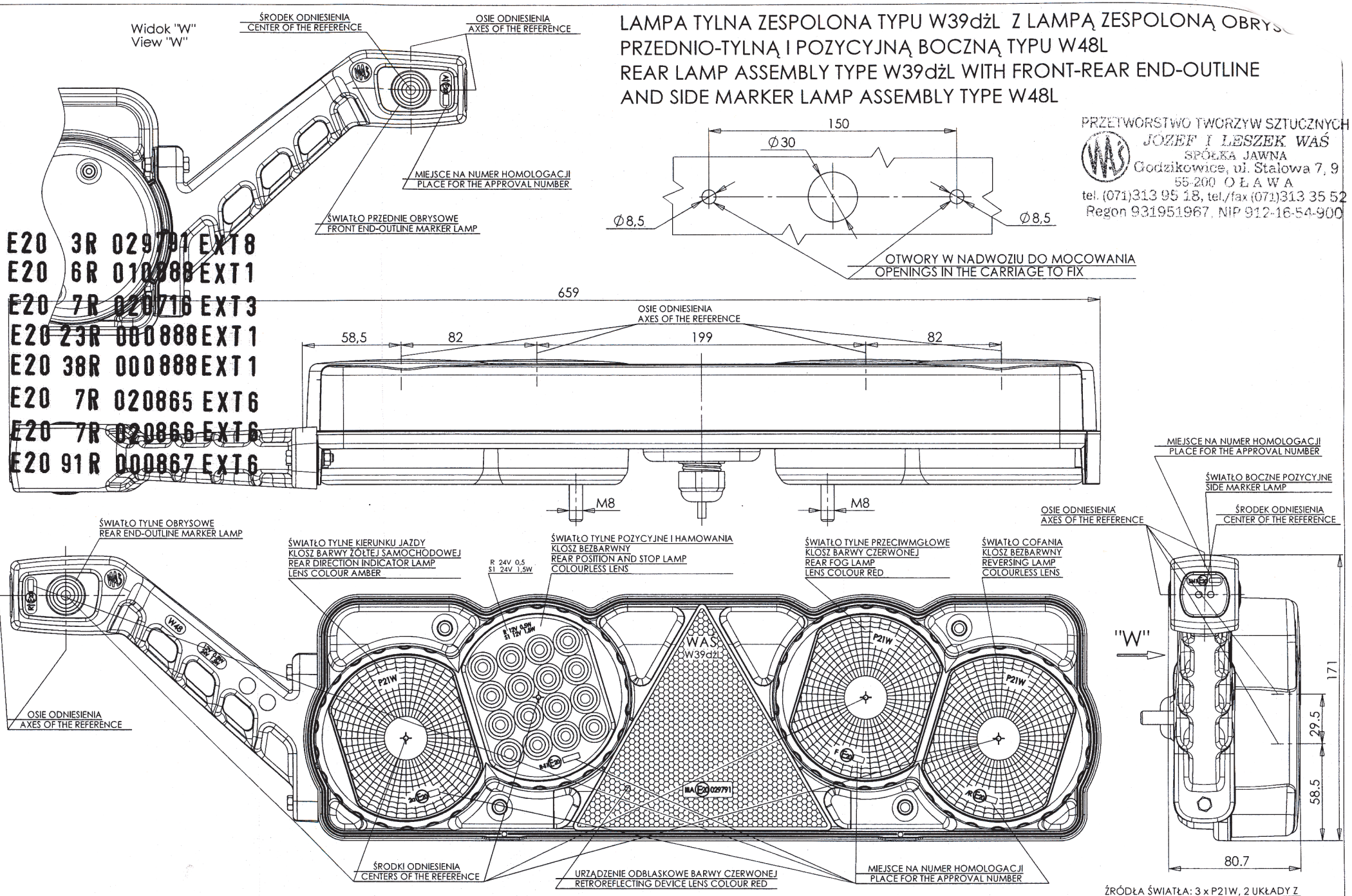

NINIEJSZY RYSUNEK JEST CZĘŚCIĄ WNIOSKU O ROZSZERZENIE HOMOLOGACJI
THIS DRAWING IS A PART OF THE APPLICATION FOR THE EXTENSION OF APPROVAL

ŹRÓDŁA ŚWIATŁA: 3 x P21W, 2 UKŁADY Z ELEKTROLUMINESCENCYJNYM ŹRÓDŁEM ŚWIATŁA
LIGHT SOURCES : 3 x P21W, 2 DEVICES WITH ELECTROLUMINESCENT SOURCE OF LIGHT

GODZIKOWICE, 17.06.2010

LAMPA TYLNA ZESPOLONA TYPU W39dżP Z LAMPĄ ZESPOLONĄ OBRYSOWĄ PRZEDNIO-TYLNĄ I POZYCYJNĄ BOCZNĄ TYPU W48P

REAR LAMP ASSEMBLY TYPE W39dżP WITH FRONT-REAR END-OUTLINE AND SIDE MARKER LAMP ASSEMBLY TYPE W48P

PRZEDSIĘBIORSTWO TWORZYW SZTUCZNYCH
JÓZEF I LESZEK WAŚ
SPÓŁKA JAWNA
Godzikowice, ul. Stalowa 7, 9
55-200 OŁAWA
tel. (071)313 95 18, tel./fax (071)313 35 52
Regon 931951967, NIP 912-16-54-900

E20 3R 029791 EXT8
E20 6R 010888 EXT1
E20 7R 020716 EXT3
E20 23R 000888 EXT1
E20 38R 000888 EXT1
E20 7R 020865 EXT6
E20 7R 020866 EXT6
E20 91R 000867 EXT6

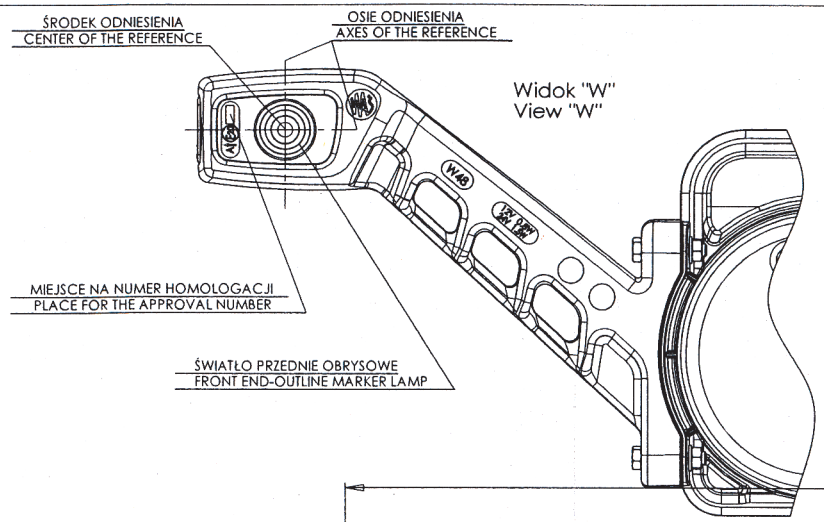

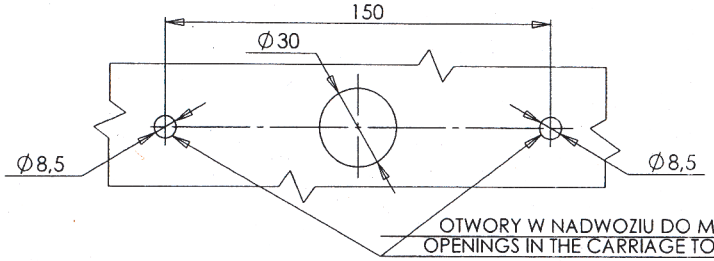

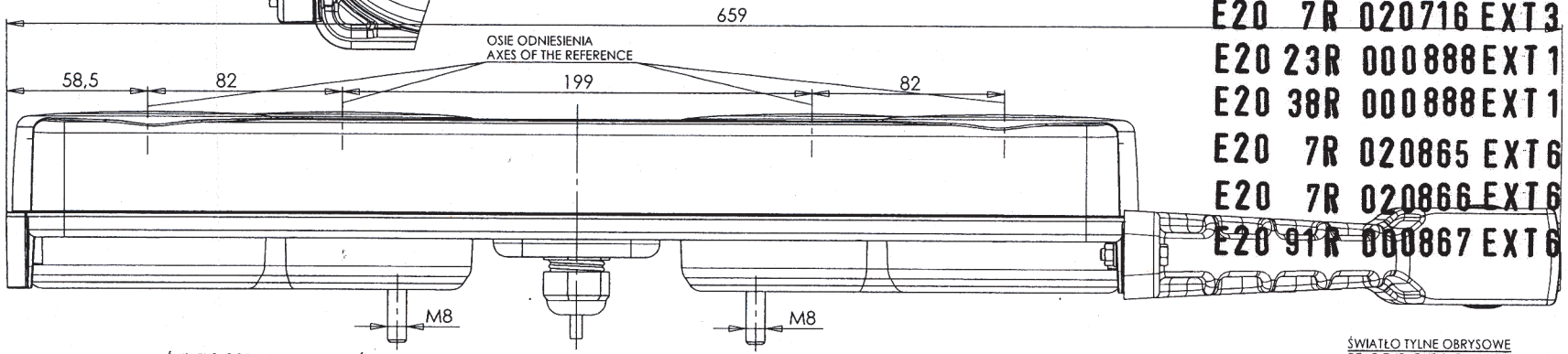

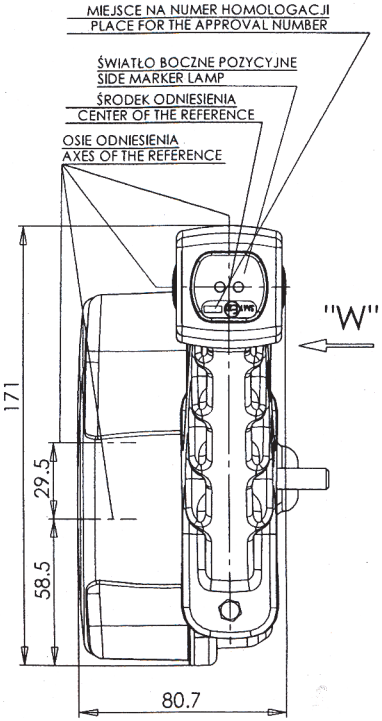

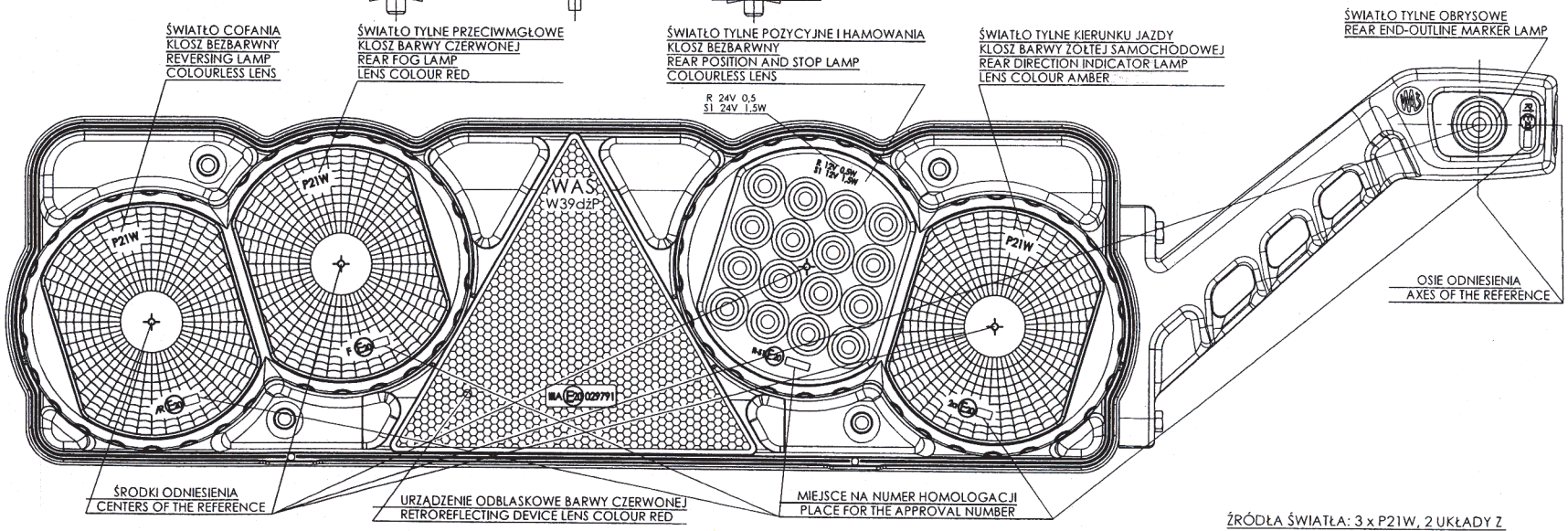

NINIEJSZY RYSUNEK JEST CZĘŚCIĄ WNIOSKU O ROZSZERZENIE HOMOLOGACJI

THIS DRAWING IS A PART OF THE APPLICATION FOR THE EXTENSION OF APPROVAL

ŹRÓDŁA ŚWIATŁA: 3 x P21W, 2 UKŁADY Z ELEKTROLUMINESCENCYJNYM ŹRÓDŁEM ŚWIATŁA
LIGHT SOURCES : 3 x P21W, 2 DEVICES WITH ELECTROLUMINESCENT SOURCE OF LIGHT

GODZIKOWICE, 17.06.2010

OPIS TECHNICZNY
TECHNICAL DESCRIPTION

PRODUCENT: Przetwórstwo Tworzyw Sztucznych „WAŚ" Józef i Leszek Waś
PRODUCER: Sp. J. Godzikowice ul. Stalowa 7, 9 55-200 Oława

PRZETWÓRSTWO TWORZYW SZTUCZNYCH
JÓZEF I LESZEK WAŚ
SPÓŁKA JAWNA
Godzikowice, ul. Stalowa 7, 9
55-200 O Ł A W A
tel. (071)313 95 18, tel./fax (071)313 35 52
Regon 931951967, NIP 912-16-54-900

WYRÓB: LAMPA TYLNA ZESPOLONA
ARTICLE: REAR ASSEMBLY LAMP

OZNACZENIE TYPU: W 40dżL z W48L
TYPE MARKING: W 40dżL with W48L

ŚWIATŁA:	- urządzenie odblaskowe	- kl. IA
	- kierunku jazdy	- kat. 2a
	- tylne pozycyjne i hamowania	- R-S1
	- przeciwmgłowe	- F
	- cofania	- AR
	- oświetlenie tablicy rejestracyjnej	- L
	- obrysowe przednie	- A
	- obrysowe tylne	- R
	- pozycyjne boczne	- SM1
LAMPS:	- retroreflecting device	- cl. IA
	- direction indicator	- cat. 2a
	- rear position and stop	- R-S1
	- fog	- F
	- reversing	- AR
	- illuminating the rear registration plate	- L
	- front end-outline	- A
	- rear end-outline	- R
	- side marker	- SM1

E20 3R 020684 EXT7
E20 6R 010888 EXT1
E20 7R 020716 EXT3
E20 23R 000888 EXT1
E20 38R 000888 EXT1
E20 4R 000717 EXT3
E20 7R 020865 EXT6
E20 7R 020866 EXT6
E20 91R 000867 EXT6

MATERIAŁY:
KORPUS : - PP czarny, PVC czarny
KORPUS URZĄDZENIA ODBLASKOWEGO : - ABS czarny
ODBŁYŚNIK ŚWIATŁA COFANIA I KIERUNKU JAZDY: - PP pokryty lakierem srebrzystym
ODBŁYŚNIK ŚWIATŁA PRZECIWMGIELNEGO: - PP metalizowany próżniowo
KLOSZ LAMPY: - PMMA bezbarwny
KLOSZE ŚWIATEŁ: - PMMA, żółty samochodowy dla światła kierunku jazdy,
czerwony dla światła przeciwmgłowego, bezbarwny dla światła cofania, hamowania i pozycyjnego, PMMA lub PC bezbarwny dla światła obrysowego przedniego i tylnego oraz pozycyjnego bocznego
URZĄDZENIE ODBLASKOWE : -PMMA czerwony
3 UKŁADY ELEKTRONICZNE Z ELEKTROLUMINESCENCYJNYM ŹRÓDŁEM ŚWIATŁA
USZCZELNIENIE – masa plastyczna
OPRAWKI: - blacha stalowa ocynkowana
STYKI: - taśma brązowa
PRZEWODY DOPROWADZAJĄCE PRĄD

MATERIALS:
BODY: - PP black, PVC black
BODY OF RETROREFLECTING DEVICE: - ABS black
REFLECTORS: direction indicator and reversing - PP silver paint coated, position and stop and fog - PP sublimated
LENS: - PMMA colorless
LENSES OF LIGHTS: - PMMA amber for direction indicator, red for fog lamp, colorless for reversing, stop and position, PMMA or PC colorless for front end-outline and rear end-outline and side marker
RETROREFLECTING DEVICE: - PMMA red
3 ELECTRONICS DEVICES WITH ELECTROLUMINESCENT LIGHT SOURCE
PLASTIC GASKET
SOCKETS: - zinc coated steel sheet
CONTACTS: - bronze sheet
LEADS

ŹRÓDŁA ŚWIATŁA:
- kierunku jazdy: P21W trzonek BA 15s, 12V, 24V
- tylne pozycyjne : 12xLED 12V 0,5W; 24V 0,5W
- hamowania: 16xLED 12V 1,5W; 24V 1,5W
- przeciwmgłowe: P21W trzonek BA 15s, 12V, 24V
- cofania: P21W trzonek BA 15s, 12V, 24V
- oświetlenie tablicy rejestracyjnej: 3xLED 12V 0,4W, 24V 1W
- obrysowe przednie, obrysowe tylne i pozycyjne boczne: 4 x LED 12V 0,8W; 24V 1,5W

LIGHT SOURCES:

- direction indicator: P21W cap BA 15s, 12V, 24V
- rear position: 12xLED 12V 0,5W; 24V 0,5W
- stop: 16xLED 12V 1,5W; 24V 1,5W
- fog: P21W cap BA 15s, 12V, 24V
- reversing: P21W cap BA 15s, 12V, 24V
- illuminating the rear registration plate:3xLED 12V 0,4W, 24V 1W
- front end-outline, rear end-outline and side marker: 4 x LED 12V 0,8W; 24V 1,5W

NINIEJSZY OPIS JEST CZĘŚCIĄ WNIOSKU O ROZSZERZENIE HOMOLOGACJI
THIS DESCRIPTION IS A PART OF THE APPLICATION FOR THE EXTENSION OF TYPE APPROVAL

E20 3R 020684 EXT7
E20 6R 010888 EXT1
E20 7R 020716 EXT3
E20 23R 000888 EXT1
E20 38R 000888 EXT1
E20 4R 000717 EXT3
E20 7R 020865 EXT6
E20 7R 020866 EXT6
E20 91R 000867 EXT6

LAMPA TYLNA ZESPOLONA TYPU W40dżL Z LAMPĄ ZESPOLONĄ OBRYS PRZEDNIO-TYLNĄ I POZYCYJNĄ BOCZNĄ TYPU W48L
REAR LAMP ASSEMBLY TYPE W40dżL WITH FRONT-REAR END-OUTLINE AND SIDE MARKER LAMP ASSEMBLY TYPE W48L

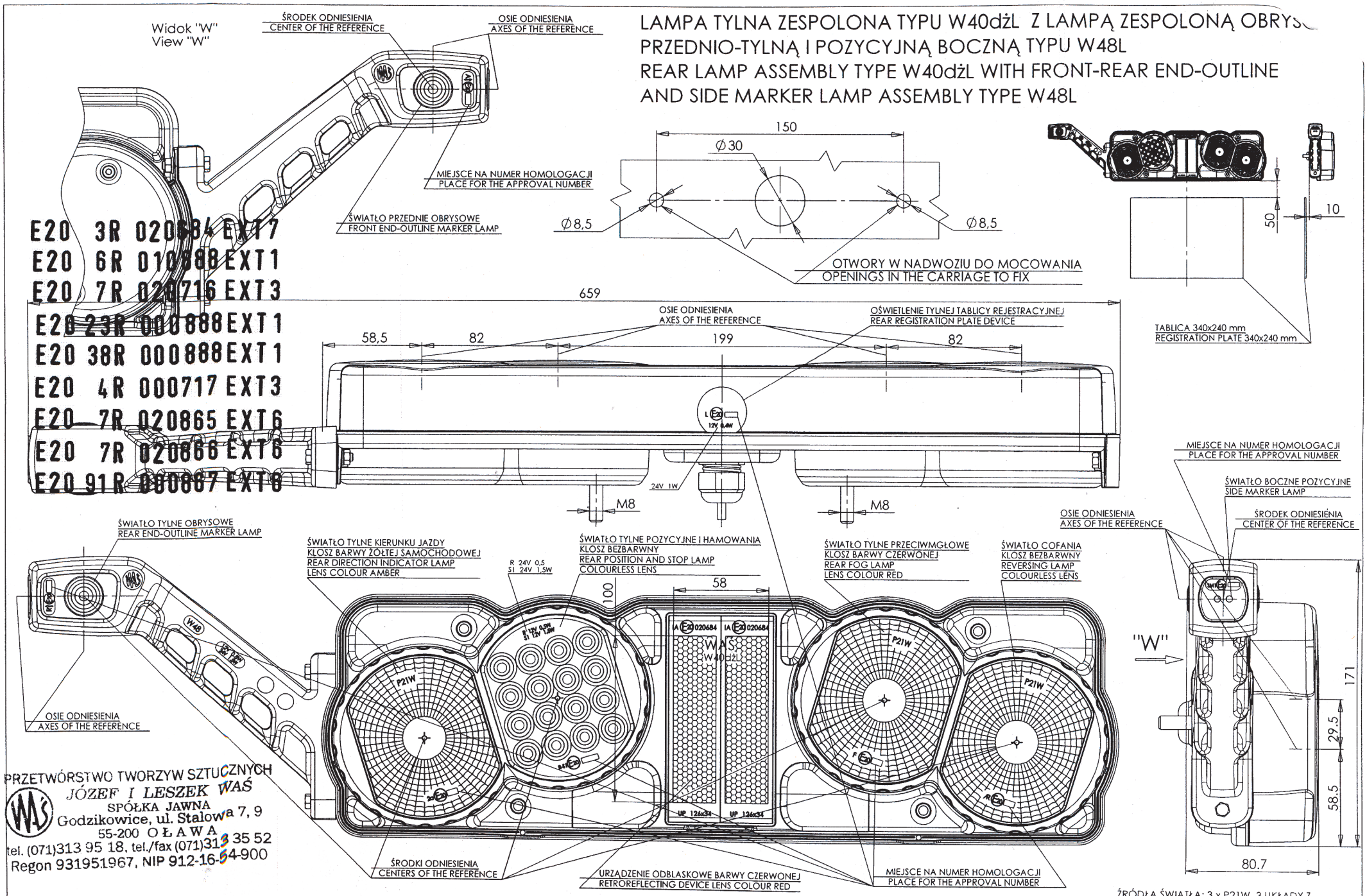

PRZETWÓRSTWO TWORZYW SZTUCZNYCH
JÓZEF I LESZEK WAŚ
SPÓŁKA JAWNA
Godzikowice, ul. Stalowa 7, 9
55-200 OŁAWA
tel. (071)313 95 18, tel./fax (071)313 35 52
Regon 931951967, NIP 912-16-54-900

NINIEJSZY RYSUNEK JEST CZĘŚCIĄ WNIOSKU O ROZSZERZENIE HOMOLOGACJI
THIS DRAWING IS A PART OF THE APPLICATION FOR THE EXTENSION OF APPROVAL

ŹRÓDŁA ŚWIATŁA: 3 x P21W, 3 UKŁADY Z ELEKTROLUMINESCENCYJNYM ŹRÓDŁEM ŚWIATŁA
LIGHT SOURCES : 3 x P21W, 3 DEVICES WITH ELECTROLUMINESCENT SOURCE OF LIGHT

GODZIKOWICE, 17.06.2010

OPIS TECHNICZNY
TECHNICAL DESCRIPTION

PRZETWÓRSTWO TWORZYW SZTUCZNYCH
JÓZEF I LESZEK WAŚ
SPÓŁKA JAWNA
Godzikowice, ul. Stalowa 7, 9
55-200 O Ł A W A
tel. (071)313 95 18, tel./fax (071)313 35 52
Regon 931951967, NIP 912-16-54-900

PRODUCENT: Przetwórstwo Tworzyw Sztucznych „WAŚ" Józef i Leszek Waś
PRODUCER: Sp. J. Godzikowice ul. Stalowa 7, 9 55-200 Oława

WYRÓB: LAMPA TYLNA ZESPOLONA
ARTICLE: REAR ASSEMBLY LAMP

OZNACZENIE TYPU: W 40dżL z W49L
TYPE MARKING: W 40dżL with W49L

ŚWIATŁA:	- urządzenie odblaskowe	- kl. IA
	- kierunku jazdy	- kat. 2a
	- tylne pozycyjne i hamowania	- R-S1
	- przeciwmgłowe	- F
	- cofania	- AR
	- oświetlenie tablicy rejestracyjnej	- L
	- obrysowe przednie	- A
	- obrysowe tylne	- R
	- pozycyjne boczne	- SM1
LAMPS:	- retroreflecting device	- cl. IA
	- direction indicator	- cat. 2a
	- rear position and stop	- R-S1
	- fog	- F
	- reversing	- AR
	- illuminating the rear registration plate	- L
	- front end-outline	- A
	- rear end-outline	- R
	- side marker	- SM1

E20 3R 020684 EXT7
E20 6R 010888 EXT1
E20 7R 020716 EXT3
E20 23R 000888 EXT1
E20 38R 000888 EXT1
E20 4R 000717 EXT3
E20 7R 020865 EXT6
E20 7R 020866 EXT6
E20 91R 000867 EXT6

MATERIAŁY:
KORPUS : - PP czarny, PVC czarny
KORPUS URZĄDZENIA ODBLASKOWEGO : - ABS czarny
ODBŁYŚNIK ŚWIATŁA COFANIA I KIERUNKU JAZDY: - PP pokryty lakierem srebrzystym
ODBŁYŚNIK ŚWIATŁA PRZECIWMGIELNEGO: - PP metalizowany próżniowo
KLOSZ LAMPY: - PMMA bezbarwny
KLOSZE ŚWIATEŁ: - PMMA, żółty samochodowy dla światła kierunku jazdy,
czerwony dla światła przeciwmgłowego, bezbarwny dla światła cofania, hamowania i pozycyjnego, PMMA lub PC bezbarwny dla światła obrysowego przedniego i tylnego oraz pozycyjnego bocznego
URZĄDZENIE ODBLASKOWE : -PMMA czerwony
3 UKŁADY ELEKTRONICZNE Z ELEKTROLUMINESCENCYJNYM ŹRÓDŁEM ŚWIATŁA
USZCZELNIENIE – masa plastyczna
OPRAWKI: - blacha stalowa ocynkowana
STYKI: - taśma brązowa
PRZEWODY DOPROWADZAJĄCE PRĄD

MATERIALS:
BODY: - PP black, PVC black
BODY OF RETROREFLECTING DEVICE: - ABS black
REFLECTORS: direction indicator and reversing - PP silver paint coated, position and stop and fog - PP sublimated
LENS: - PMMA colorless
LENSES OF LIGHTS: - PMMA amber for direction indicator, red for fog lamp, colorless for reversing, stop and position, PMMA or PC colorless for front end-outline and rear end-outline and side marker
RETROREFLECTING DEVICE: - PMMA red
3 ELECTRONICS DEVICES WITH ELECTROLUMINESCENT LIGHT SOURCE
PLASTIC GASKET
SOCKETS: - zinc coated steel sheet
CONTACTS: - bronze sheet
LEADS

ŹRÓDŁA ŚWIATŁA:
- kierunku jazdy: P21W trzonek BA 15s, 12V, 24V
- tylne pozycyjne : 12xLED 12V 0,5W; 24V 0,5W
- hamowania: 16xLED 12V 1,5W; 24V 1,5W
- przeciwmgłowe: P21W trzonek BA 15s, 12V, 24V
- cofania: P21W trzonek BA 15s, 12V, 24V
- oświetlenie tablicy rejestracyjnej: 3xLED 12V 0,4W, 24V 1W
- obrysowe przednie, obrysowe tylne i pozycyjne boczne: 4 x LED 12V 0,8W; 24V 1,5W

LIGHT SOURCES:

- direction indicator: P21W cap BA 15s, 12V, 24V
- rear position: 12xLED 12V 0,5W; 24V 0,5W
- stop: 16xLED 12V 1,5W; 24V 1,5W
- fog: P21W cap BA 15s, 12V, 24V
- reversing: P21W cap BA 15s, 12V, 24V
- illuminating the rear registration plate:3xLED 12V 0,4W, 24V 1W
- front end-outline, rear end-outline and side marker: 4 x LED 12V 0,8W; 24V 1,5W

NINIEJSZY OPIS JEST CZĘŚCIĄ WNIOSKU O ROZSZERZENIE HOMOLOGACJ
THIS DESCRIPTION IS A PART OF THE APPLICATION FOR THE EXTENSION OF TYPE APPROVAL

E20 3R 020684 EXT7
E20 6R 010888 EXT1
E20 7R 020716 EXT3
E20 23R 000888 EXT1
E20 38R 000888 EXT1
E20 4R 000717 EXT3
E20 7R 020865 EXT6
E20 7R 020866 EXT6
E20 91R 000867 EXT6

LAMPA TYLNA ZESPOLONA TYPU W40dżL Z LAMPĄ ZESPOLONĄ OBRYSOWĄ PRZEDNIO-TYLNĄ I POZYCYJNĄ BOCZNĄ TYPU W49L
REAR LAMP ASSEMBLY TYPE W40dżL WITH FRONT-REAR END-OUTLINE AND SIDE MARKER LAMP ASSEMBLY TYPE W49L

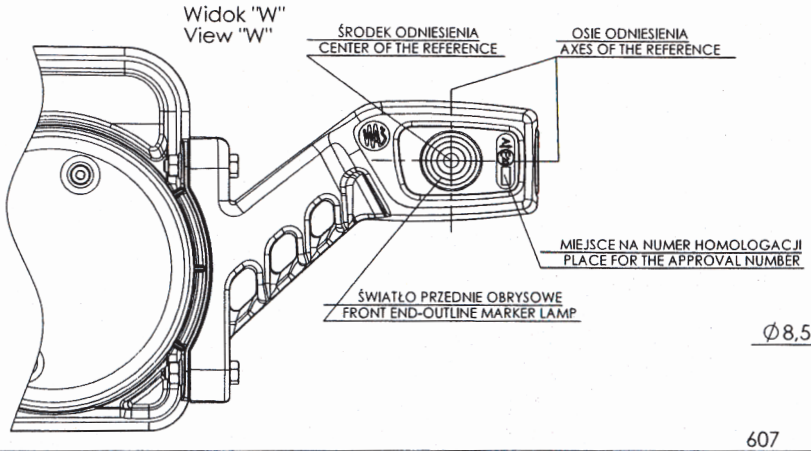

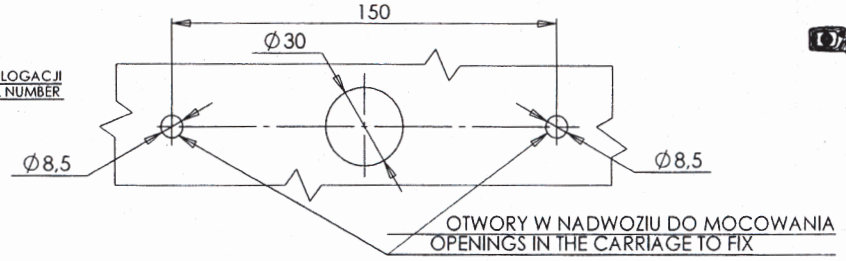

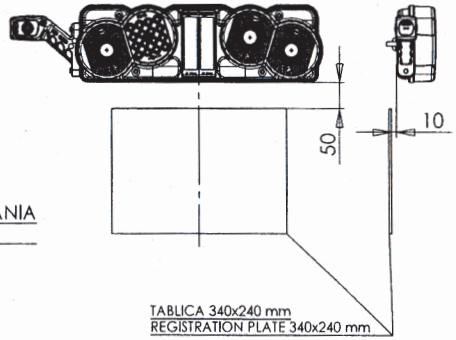

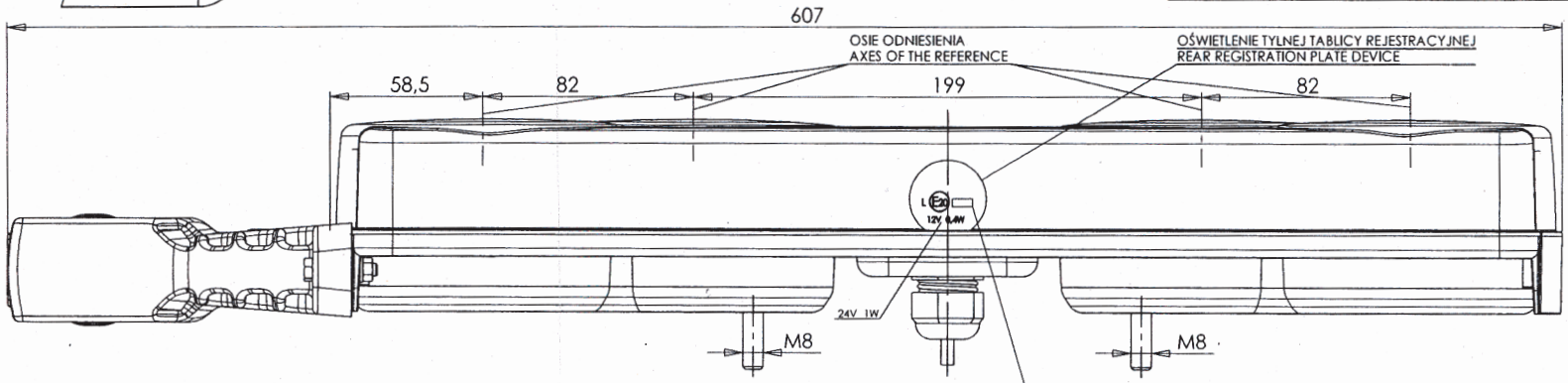

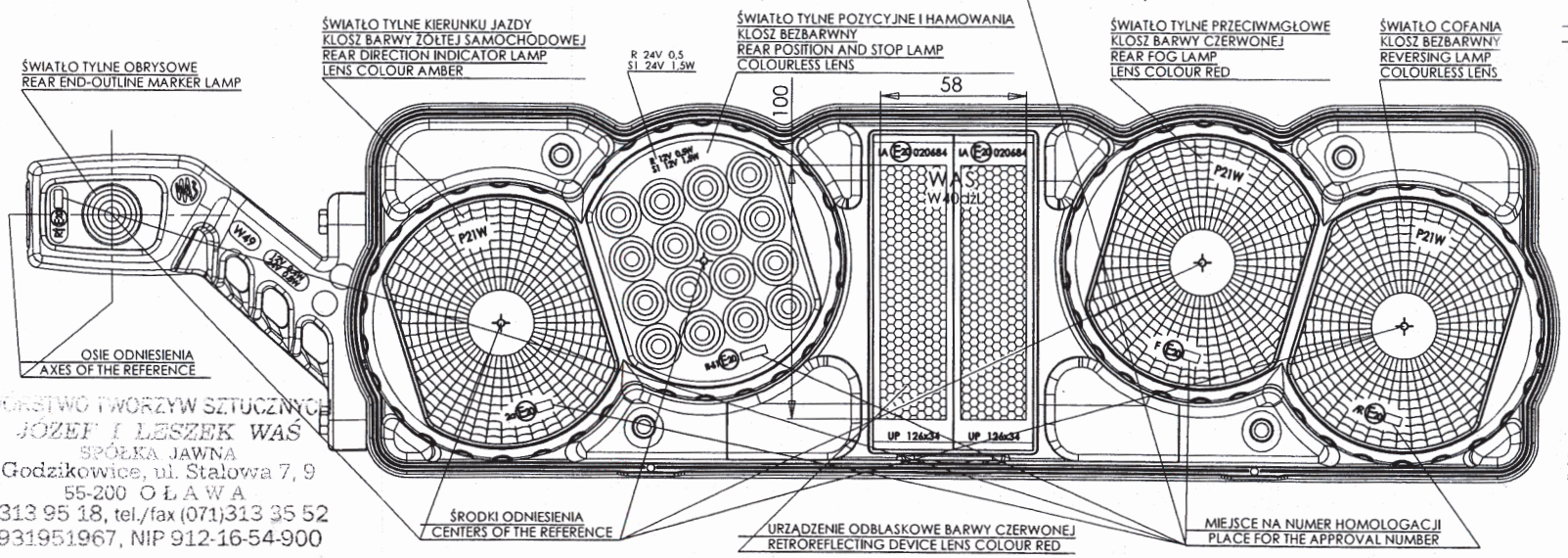

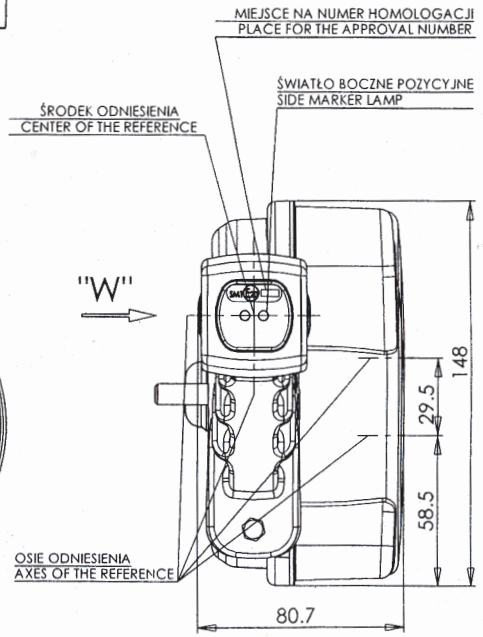

PRZEDSIĘBIORSTWO TWORZYW SZTUCZNYCH
JÓZEF I LESZEK WAŚ
SPÓŁKA JAWNA
Godzikowice, ul. Stałowa 7, 9
55-200 OŁAWA
tel. (071)313 95 18, tel./fax (071)313 35 52
Regon 931951967, NIP 912-16-54-900

ŹRÓDŁA ŚWIATŁA: 3 x P21W, 3 UKŁADY Z ELEKTROLUMINESCENCYJNYM ŹRÓDŁEM ŚWIATŁA
LIGHT SOURCES : 3 x P21W, 3 DEVICES WITH ELECTROLUMINESCENT SOURCE OF LIGHT

NINIEJSZY RYSUNEK JEST CZĘŚCIĄ WNIOSKU O ROZSZERZENIE HOMOLOGACJI
THIS DRAWING IS A PART OF THE APPLICATION FOR THE EXTENSION OF APPROVAL

GODZIKOWICE, 17.06.2010

OPIS TECHNICZNY
TECHNICAL DESCRIPTION

PRZETWÓRSTWO TWORZYW SZTUCZNYCH
JÓZEF I LESZEK WAŚ
SPÓŁKA JAWNA
Godzikowice, ul. Stalowa 7, 9
55-200 O Ł A W A
tel. (071)313 95 18, tel./fax (071)313 35 52
Regon 931951967, NIP 912-16-34-900

PRODUCENT: Przetwórstwo Tworzyw Sztucznych „WAŚ" Józef i Leszek Waś
PRODUCER: Sp. J. Godzikowice ul. Stalowa 7, 9 55-200 Oława

WYRÓB: LAMPA TYLNA ZESPOLONA
ARTICLE: REAR ASSEMBLY LAMP

OZNACZENIE TYPU: W 40dżP z W49P
TYPE MARKING: W 40dżP with W49P

ŚWIATŁA:	- urządzenie odblaskowe	- kl. IA
	- kierunku jazdy	- kat. 2a
	- tylne pozycyjne i hamowania	- R-S1
	- przeciwmgłowe	- F
	- cofania	- AR
	- obrysowe przednie	- A
	- obrysowe tylne	- R
	- pozycyjne boczne	- SM1
LAMPS:	- retroreflecting device	- cl. IA
	- direction indicator	- cat. 2a
	- rear position and stop	- R-S1
	- fog	- F
	- reversing	- AR
	- front end-outline	- A
	- rear end-outline	- R
	- side marker	- SM1

E20 3R 020684 EXT7
E20 6R 010888 EXT1
E20 7R 020716 EXT3
E20 23R 000888 EXT1
E20 38R 000888 EXT1
E20 7R 020865 EXT6
E20 7R 020866 EXT6
E20 91R 000867 EXT6

MATERIAŁY:
KORPUS : - PP czarny, PVC czarny
KORPUS URZĄDZENIA ODBLASKOWEGO : - ABS czarny
ODBŁYŚNIK ŚWIATŁA COFANIA I KIERUNKU JAZDY: - PP pokryty lakierem srebrzystym
ODBŁYŚNIK ŚWIATŁA PRZECIWMGIELNEGO: - PP metalizowany próżniowo
KLOSZ LAMPY: - PMMA bezbarwny
KLOSZE ŚWIATEŁ: - PMMA, żółty samochodowy dla światła kierunku jazdy,
czerwony dla światła przeciwmgłowego, bezbarwny dla światła cofania, hamowania i pozycyjnego, PMMA lub PC bezbarwny dla światła obrysowego przedniego i tylnego oraz pozycyjnego bocznego
URZĄDZENIE ODBLASKOWE : -PMMA czerwony
2 UKŁADY ELEKTRONICZNE Z ELEKTROLUMINESCENCYJNYM ŹRÓDŁEM ŚWIATŁA
USZCZELNIENIE – masa plastyczna
OPRAWKI: - blacha stalowa ocynkowana
STYKI: - taśma brązowa
PRZEWODY DOPROWADZAJĄCE PRĄD

MATERIALS:
BODY: - PP black, PVC black
BODY OF RETROREFLECTING DEVICE: - ABS black
REFLECTORS: direction indicator and reversing - PP silver paint coated, fog - PP sublimated
LENS: - PMMA colorless
LENSES OF LIGHTS: - PMMA amber for direction indicator, red for fog lamp, colorless for reversing, stop and position, PMMA or PC colorless for front end-outline and rear end-outline and side marker
RETROREFLECTING DEVICE: - PMMA red
2 ELECTRONICS DEVICES WITH ELECTROLUMINESCENT LIGHT SOURCE
PLASTIC GASKET
SOCKETS: - zinc coated steel sheet
CONTACTS: - bronze sheet
LEADS

ŹRÓDŁA ŚWIATŁA:
- kierunku jazdy: P21W trzonek BA 15s, 12V, 24V
- tylne pozycyjne : 12xLED 12V 0,5W; 24V 0,5W
- hamowania: 16xLED 12V 1,5W; 24V 1,5W
- przeciwmgłowe: P21W trzonek BA 15s, 12V, 24V
- cofania: P21W trzonek BA 15s, 12V, 24V
- obrysowe przednie, obrysowe tylne i pozycyjne boczne: 4 x LED 12V 0,8W; 24V 1,5W

LIGHT SOURCES:

- direction indicator: P21W cap BA 15s, 12V, 24V
- rear position: 12xLED 12V 0,5W; 24V 0,5W
- stop: 16xLED 12V 1,5W; 24V 1,5W
- fog: P21W cap BA 15s, 12V, 24V
- reversing: P21W cap BA 15s, 12V, 24V
- front end-outline, rear end-outline and side marker: 4 x LED 12V 0,8W; 24V 1,5W

NINIEJSZY OPIS JEST CZĘŚCIĄ WNIOSKU O ROZSZERZENIE HOMOLOGACJI
THIS DESCRIPTION IS A PART OF THE APPLICATION FOR THE EXTENSION OF TYPE APPROVAL

E20 3R 020684 EXT7
E20 6R 010888 EXT1
E20 7R 020716 EXT3
E20 23R 000888 EXT1
E20 38R 000888 EXT1
E20 7R 020865 EXT6
E20 7R 020866 EXT6
E20 91R 000867 EXT6

LAMPA TYLNA ZESPOLONA TYPU W40dżP Z LAMPĄ ZESPOLONĄ OBRYSOWĄ PRZEDNIO-TYLNĄ I POZYCYJNĄ BOCZNĄ TYPU W49P

REAR LAMP ASSEMBLY TYPE W40dżP WITH FRONT-REAR END-OUTLINE AND SIDE MARKER LAMP ASSEMBLY TYPE W49P

PRZETWÓRSTWO TWORZYW SZTUCZNYCH
JÓZEF I LESZEK WAŚ
SPÓŁKA JAWNA
Godzikowice, ul. Stalowa 7, 9
55-200 OŁAWA
tel. (071)313 95 18, tel./fax (071)313 35 52
Regon 931951967, NIP 912-16-54-900

E20 3R 020684 EXT7
~~E20 6R 010888 EXT1~~
E20 7R 020716 EXT3
E20 23R 000888 EXT1
E20 38R 000888 EXT1
~~E20 7R 020865 EXT6~~
E20 7R 020866 EXT6
~~E20 91R 000867 EXT6~~

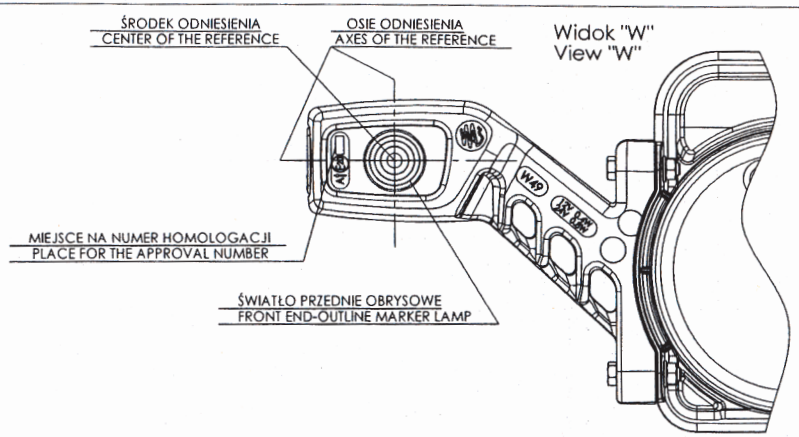

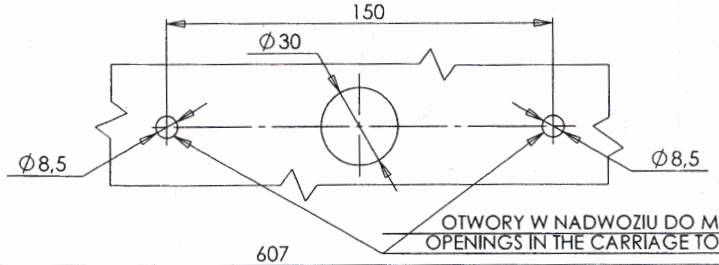

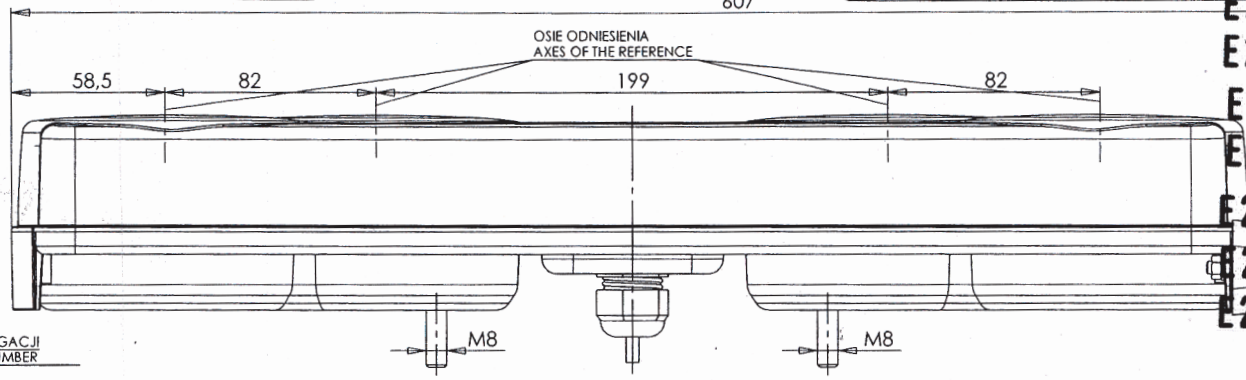

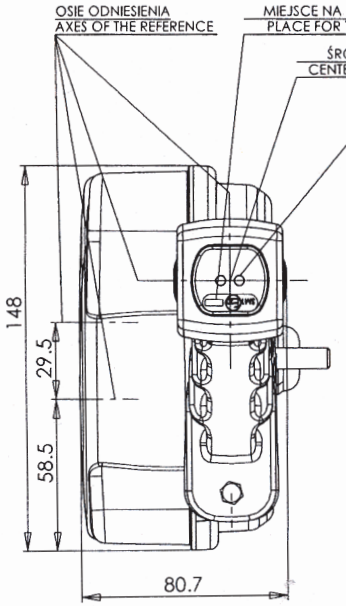

"W"

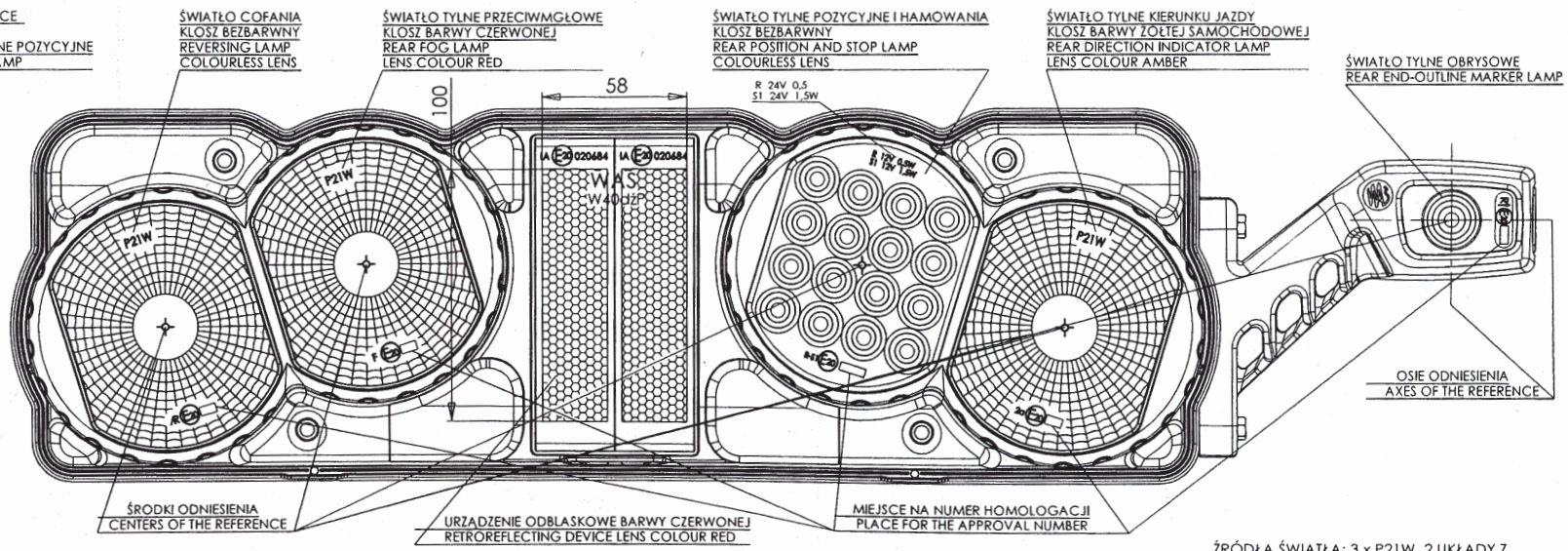

NINIEJSZY RYSUNEK JEST CZĘŚCIĄ WNIOSKU O ROZSZERZENIE HOMOLOGACJI

THIS DRAWING IS A PART OF THE APPLICATION FOR THE EXTENSION OF APPROVAL

ŹRÓDŁA ŚWIATŁA: 3 x P21W, 2 UKŁADY Z ELEKTROLUMINESCENCYJNYM ŹRÓDŁEM ŚWIATŁA
LIGHT SOURCES : 3 x P21W, 2 DEVICES WITH ELECTROLUMINESCENT SOURCE OF LIGHT

GODZIKOWICE, 17.06.2010

OPIS TECHNICZNY
TECHNICAL DESCRIPTION

PRODUCENT: Przetwórstwo Tworzyw Sztucznych „WAŚ" Józef i Leszek Waś
PRODUCER: Sp. J. Godzikowice ul. Stalowa 7, 9 55-200 Oława

PRZETWÓRSTWO TWORZYW SZTUCZNYCH
JÓZEF I LESZEK WAŚ
SPÓŁKA JAWNA
Godzikowice, ul. Stalowa 7, 9
55-200 OŁAWA
tel. (071)313 95 18, tel./fax (071)313 35 52
Regon 931951967, NIP 912-16-54-900

WYRÓB: LAMPA TYLNA ZESPOLONA
ARTICLE: REAR ASSEMBLY LAMP

OZNACZENIE TYPU: W 40dżP z W48P
TYPE MARKING: W 40dżP with W48P

ŚWIATŁA:	- urządzenie odblaskowe	- kl. IA
	- kierunku jazdy	- kat. 2a
	- tylne pozycyjne i hamowania	- R-S1
	- przeciwmgłowe	- F
	- cofania	- AR
	- obrysowe przednie	- A
	- obrysowe tylne	- R
	- pozycyjne boczne	- SM1
LAMPS:	- retroreflecting device	- cl. IA
	- direction indicator	- cat. 2a
	- rear position and stop	- R-S1
	- fog	- F
	- reversing	- AR
	- front end-outline	- A
	- rear end-outline	- R
	- side marker	- SM1

E20 3R 020684 EXT7
E20 6R 010888 EXT1
E20 7R 020716 EXT3
E20 23R 000888 EXT1
E20 38R 000888 EXT1
E20 7R 020865 EXT6
E20 7R 020866 EXT6
E20 91R 000867 EXT6

MATERIAŁY:
KORPUS : - PP czarny, PVC czarny
KORPUS URZĄDZENIA ODBLASKOWEGO : - ABS czarny
ODBŁYŚNIK ŚWIATŁA COFANIA I KIERUNKU JAZDY: - PP pokryty lakierem srebrzystym
ODBŁYŚNIK ŚWIATŁA PRZECIWMGIELNEGO: - PP metalizowany próżniowo
KLOSZ LAMPY: - PMMA bezbarwny
KLOSZE ŚWIATEŁ: - PMMA, żółty samochodowy dla światła kierunku jazdy,
czerwony dla światła przeciwmgłowego, bezbarwny dla światła cofania, hamowania i pozycyjnego, PMMA lub PC bezbarwny dla światła obrysowego przedniego i tylnego oraz pozycyjnego bocznego
URZĄDZENIE ODBLASKOWE : -PMMA czerwony
2 UKŁADY ELEKTRONICZNE Z ELEKTROLUMINESCENCYJNYM ŹRÓDŁEM ŚWIATŁA
USZCZELNIENIE – masa plastyczna
OPRAWKI: - blacha stalowa ocynkowana
STYKI: - taśma brązowa
PRZEWODY DOPROWADZAJĄCE PRĄD

MATERIALS:
BODY: - PP black, PVC black
BODY OF RETROREFLECTING DEVICE: - ABS black
REFLECTORS: direction indicator and reversing - PP silver paint coated, fog - PP sublimated
LENS: - PMMA colorless
LENSES OF LIGHTS: - PMMA amber for direction indicator, red for fog lamp, colorless for reversing, stop and position, PMMA or PC colorless for front end-outline and rear end-outline and side marker
RETROREFLECTING DEVICE: - PMMA red
2 ELECTRONICS DEVICES WITH ELECTROLUMINESCENT LIGHT SOURCE
PLASTIC GASKET
SOCKETS: - zinc coated steel sheet
CONTACTS: - bronze sheet
LEADS

ŹRÓDŁA ŚWIATŁA:
- kierunku jazdy: P21W trzonek BA 15s, 12V, 24V
- tylne pozycyjne : 12xLED 12V 0,5W; 24V 0,5W
- hamowania: 16xLED 12V 1,5W; 24V 1,5W
- przeciwmgłowe: P21W trzonek BA 15s, 12V, 24V
- cofania: P21W trzonek BA 15s, 12V, 24V
- obrysowe przednie, obrysowe tylne i pozycyjne boczne: 4 x LED 12V 0,8W; 24V 1,5W

LIGHT SOURCES:

- direction indicator: P21W cap BA 15s, 12V, 24V
- rear position: 12xLED 12V 0,5W; 24V 0,5W
- stop: 16xLED 12V 1,5W; 24V 1,5W
- fog: P21W cap BA 15s, 12V, 24V
- reversing: P21W cap BA 15s, 12V, 24V
- front end-outline, rear end-outline and side marker: 4 x LED 12V 0,8W; 24V 1,5W

NINIEJSZY OPIS JEST CZĘŚCIĄ WNIOSKU O ROZSZERZENIE HOMOLOGACJI
THIS DESCRIPTION IS A PART OF THE APPLICATION FOR THE EXTENSION OF TYPE APPROVAL

E20 3R 020684 EXT7
E20 6R 010888 EXT1
E20 7R 020716 EXT3
E20 23R 000888 EXT1
E20 38R 000888 EXT1
E20 7R 020865 EXT6
E20 7R 020866 EXT6
E20 91R 000867 EXT6

LAMPA TYLNA ZESPOLONA TYPU W40dżP Z LAMPĄ ZESPOLONĄ OBRYSOWĄ PRZEDNIO-TYLNĄ I POZYCYJNĄ BOCZNĄ TYPU W48P
REAR LAMP ASSEMBLY TYPE W40dżP WITH FRONT-REAR END-OUTLINE AND SIDE MARKER LAMP ASSEMBLY TYPE W48P

PRZETWÓRSTWO TWORZYW SZTUCZNYCH
JÓZEF I LESZEK WAŚ
SPÓŁKA JAWNA
Godzikowice, ul. Stalowa 7, 9
55-200 O Ł A W A
tel. (071)313 95 18, tel./fax (071)313 35 52
Regon 931951967, NIP 912-16-54-900

E20 3R 020684 EXT7
E20 6R 010888 EXT1
E20 7R 020716 EXT3
E20 23R 000888 EXT1
E20 38R 000888 EXT1
E20 7R 020865 EXT6
E20 7R 020866 EXT6
E20 91R 000867 EXT6

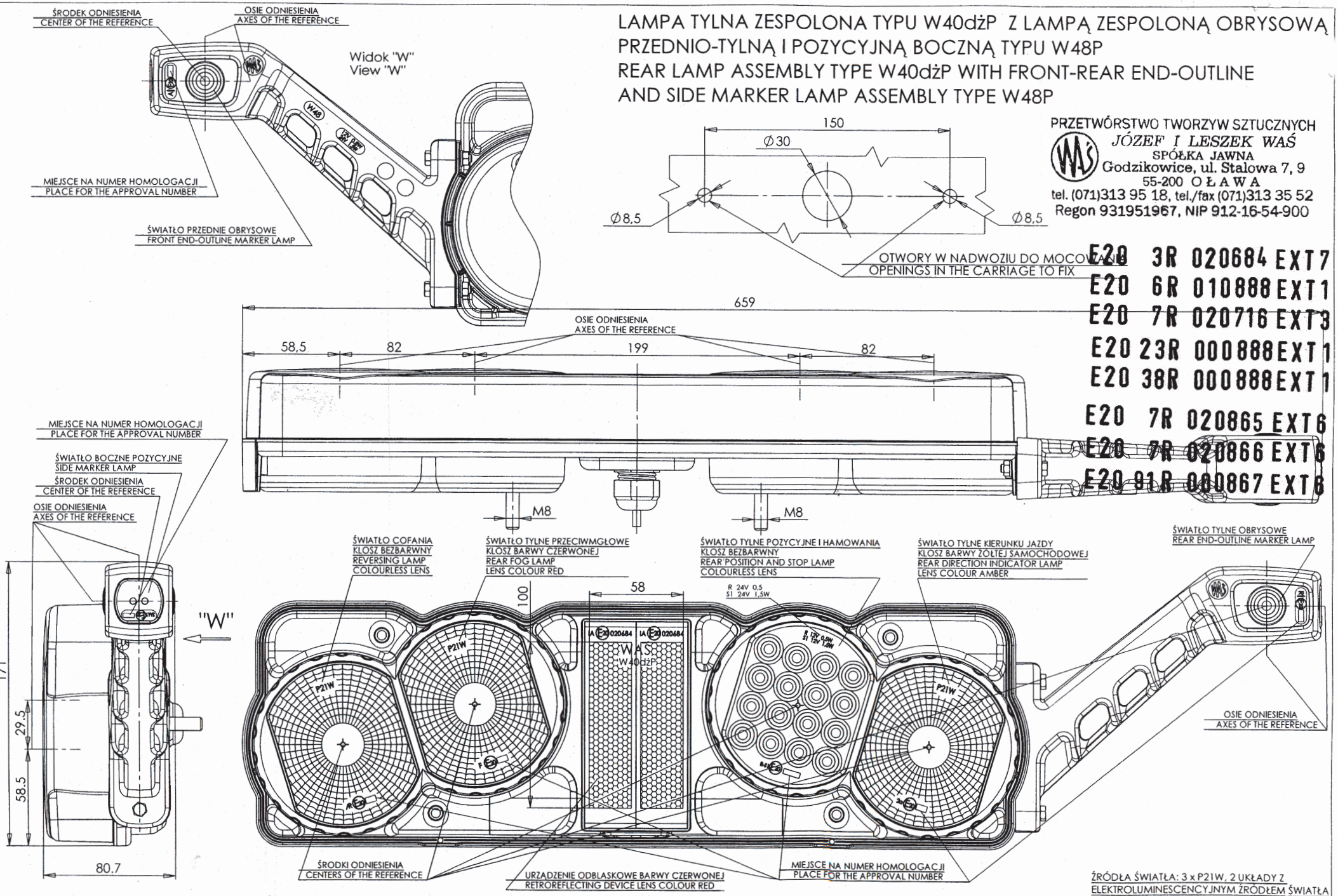

NINIEJSZY RYSUNEK JEST CZĘŚCIĄ WNIOSKU O ROZSZERZENIE HOMOLOGACJI
'IS DRAWING IS A PART OF THE APPLICATION FOR THE EXTENSION OF APPROVAL

ŹRÓDŁA ŚWIATŁA: 3 x P21W, 2 UKŁADY Z ELEKTROLUMINESCENCYJNYM ŹRÓDŁEM ŚWIATŁA
LIGHT SOURCES : 3 x P21W, 2 DEVICES WITH ELECTROLUMINESCENT SOURCE OF LIGHT

GODZIKOWICE, 17.06.2010