# LAMPA ZESPOLONA PRZEDNIO-TYLNA OBRYSOWA TYPU W21.2LL
# FRONT-REAR END-OUTLINE LAMP ASSEMBLY TYPE W21.2LL

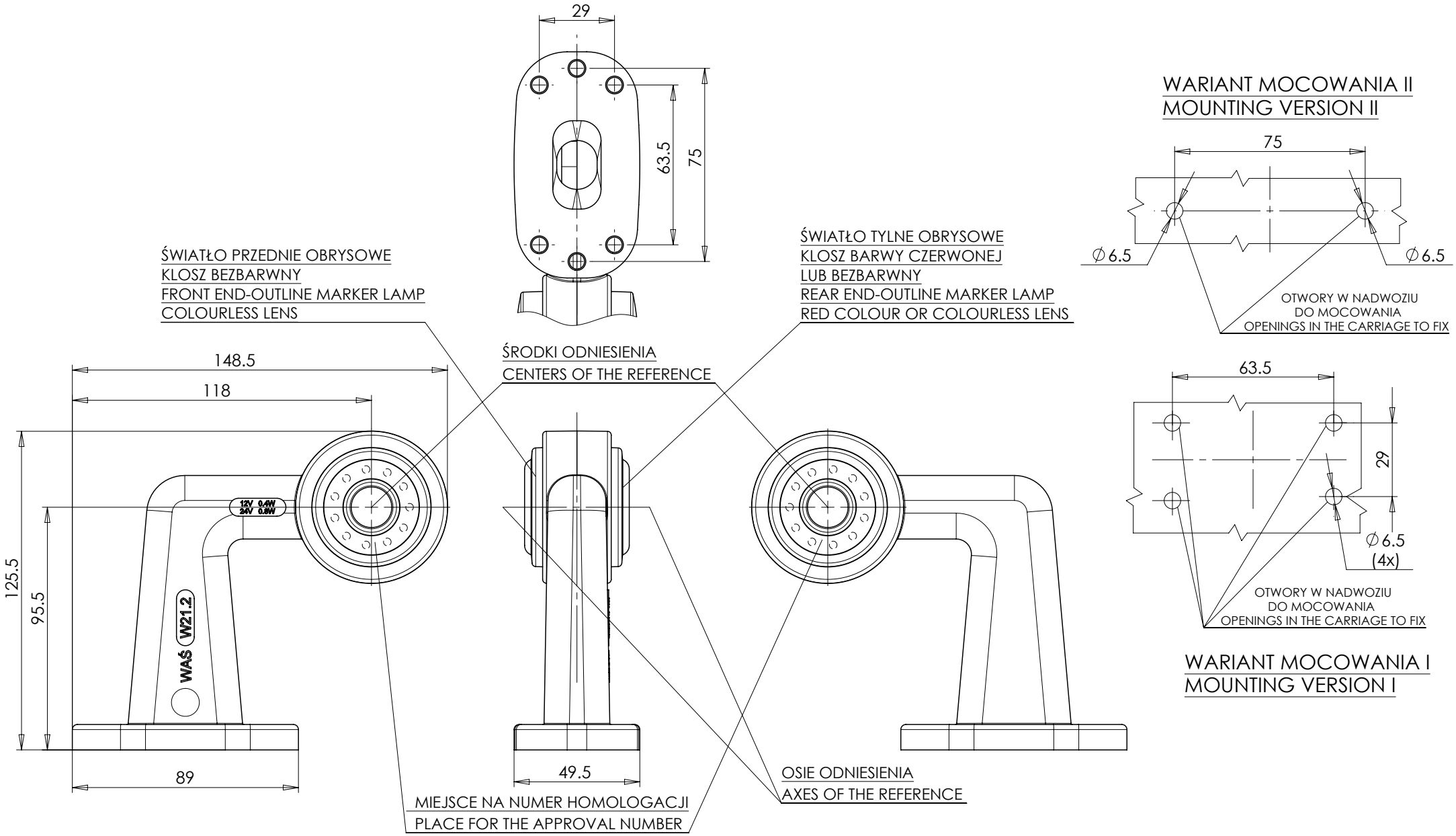


NINIEJSZY RYSUNEK JEST CZĘŚCIĄ WNIOSKU O ROZSZERZENIE HOMOLOGACJI

THIS DRAWING IS A PART OF THE APPLICATION FOR THE EXTENSION OF APPROVAL

ŹRÓDŁA ŚWIATŁA: ELEKTROLUMINESCENCYJNE 12V, 24V

LIGHT SOURCE: ELECTROLUMINESCENT 12V, 24V

GODZIKOWICE 10.03.2011