607bcl; 609bcp; 611; 613

MINISTER TRANSPORTU, BUDOWNICTWA
I GOSPODARKI MORSKIEJ
MINISTER OF TRANSPORT, CONSTRUCTION
AND MARITIME ECONOMY
ul. Chałubińskiego 4/6, PL-00-928 Warszawa

E20

ZAWIADOMIENIE
COMMUNICATION

dotyczące: ROZSZERZENIA HOMOLOGACJI
concerning: APPROVAL EXTENDED

typu urządzenia na podstawie **Regulaminu EKG nr 7.**
*of a type of device pursuant to **ECE Regulation No. 7.***

Nr homologacji: **E20 7R 021105** Nr rozszerzenia: **2**
Approval No.: *Extension No.:*

1	Nazwa handlowa lub marka urządzenia: *Trade name or mark of the device:*	**WAŚ**
2	Oznakowanie typu urządzenia przez wytwórcę: *Manufacturer's name for the type of device:*	**W21.1WW**
3	Nazwa i adres wytwórcy: *Manufacturer's name and address:*	**Przetwórstwo Tworzyw Sztucznych WAŚ Józef i Leszek Waś Sp. J. Godzikowice, ul. Stalowa 7, 9 55-200 Oława, Polska**
4	Nazwa i adres przedstawiciela wytwórcy (o ile występuje): *If applicable, name and address of manufacturer's representative:*	**nie dotyczy** *N/A*
5	Data przedstawienia do homologacji: *Submitted for approval on:*	**15.06.2012**
6	Placówka techniczna odpowiedzialna za przeprowadzanie badań homologacyjnych: *Technical service responsible for conducting approval tests:*	**INSTYTUT TRANSPORTU SAMOCHODOWEGO ul. Jagiellońska 80 03-301 Warszawa**
7	Data sprawozdania z badań: *Date of test report issued by that service:*	**28.06.2012**
8	Numer sprawozdania z badań: *Number of test report issued by that service:*	**0536/ZBH/12**
9	Skrótowy opis: *Concise description:*	
9.1	Kategoria: *By category of lamps:*	R
	Do zamocowania na zewnątrz, wewnątrz lub w obu miejscach: *For mounting either outside or inside or both:*	**nie dotyczy** *N/A*
	Barwa źródła światła: *Colour of light emitted:*	**czewona** *red*
	Liczba, kategoria i rodzaj żarówek: *Number, category and kind of light source(s):*	9 × LED

Napięcie i moc źródła światła: *Voltage and wattage:*	**12V 0,5W / 24V 1W**
Kod identyfikacyjny modułu źródła światła: Light source module specific identification code:	**nie dotyczy** *N/A*
Przy ograniczeniu wysokości mocowania do 750 mm powyżej powierzchni podłoża: *Only for limited mounting height of equal to or less than 750 mm above the ground:*	**nie** *no*
Geometryczne warunki instalowania i ich warianty (jeżeli występują): *Geometrical conditions of installation and relating variations, if any:*	**wg rysunku** *according to the drawing*
Zastosowanie elektronicznego układu sterującego źródła światła / sterowania zmiennością światłości:	
(a) jako część lampy: (b) jako osobne urządzenie: *Application of an electronic light source control gear/variable intensity control:* *(a) being part of the lamp:* *(b) being not part of the lamp:*	**tak** **nie** *yes* *no*
Napięcie zasilania dodatkowego elektronicznego układu sterującego źródła światła / sterowania zmiennością światłości: *Input voltage(s) supplied by an electronic light source control gear / variable intensity control:*	**12V / 24V**
Producent i kod identyfikacyjny elektronicznego układu sterującego źródła światła / sterowania zmiennością światłości (w przypadku kiedy jest on częścią lampy ale nie występuje w jej obudowie): *Electronic light source control gear/variable intensity control manufacturer and identification number (when the light source control gear is part of the lamp but is not included into the lamp body):*	**nie dotyczy** *N/A*
Zmienna światłość: *Variable luminous intensity:*	**nie** *no*
9.2 Funkcja (funkcje) wytwarzane przez współzależne światło, stanowiąca część współzależnego systemu świateł: *Function(s) produced by an interdependent lamp forming part of an interdependent lamp system:*	
Światło przednie pozycyjne *Front position lamp*	nie *no*
Światło pozycyjne tylne R1 *R1 Rear position lamp*	nie *no*
Światło pozycyjne tylne R2 *R2 Rear position lamp*	nie *no*
Światło hamowania S1 *S1 Stop lamp*	nie *no*
Światło hamowania S2 *S2 Stop lamp*	nie *no*
Światło hamowania S3 *S3 Stop lamp*	nie *no*
Światło hamowania S4 *S4 Stop lamp*	nie *no*
Światło obrysowe *End-outline marker lamp*	nie *no*
10 Położenie znaku homologacji: *Position of approval mark:*	**na kloszu** *on the lens*

11 Powód (powody) rozszerzenia: **zastosowanie światła w lampach typu W77.1WW, W77.2WW, W77.3WW, W77.4WW**
Reason(s) for the extension (if applicable): ***application of light in lamps type W77.1WW, W77.2WW, W77.3WW, W77.4WW***

12 Homologację: **rozszerzono**
Approval: ***extended***

13 Miejscowość: 00-928 Warszawa
Place:

14 Data: 25.09.2012
Date:

15 Podpis:
Signature:

Bogdan Oleksiak
Zastępca Dyrektora
Departamentu Transportu Drogowego

16 Do niniejszego zawiadomienia załącza się wykaz dokumentów przedłożonych organowi administracji, który udzielił homologacji, które mogą być uzyskane na prośbę:
The list of documents deposited with the Administrative Service, which has granted approval, is annexed to this communication and may be obtained on request .

1. Opis techniczny z rysunkiem
   Technical description with drawing
2. Sprawozdanie z badań homologacyjnych nr: **0536/ZBH/12**
   Test report No:

MINISTER TRANSPORTU, BUDOWNICTWA
I GOSPODARKI MORSKIEJ
MINISTER OF TRANSPORT, CONSTRUCTION
AND MARITIME ECONOMY
ul. Chałubińskiego 4/6, PL-00-928 Warszawa

E20

ZAWIADOMIENIE
COMMUNICATION

dotyczące: ROZSZERZENIA HOMOLOGACJI
concerning: APPROVAL EXTENDED

typu urządzenia na podstawie **Regulaminu EKG nr 7.**
of a type of device pursuant to ***ECE Regulation No. 7.***

Nr homologacji: **E20 7R 021104** Nr rozszerzenia: **2**
Approval No.: *Extension No.:*

1	Nazwa handlowa lub marka urządzenia: *Trade name or mark of the device:*	**WAŚ**
2	Oznakowanie typu urządzenia przez wytwórcę: *Manufacturer's name for the type of device:*	**W21.1WW**
3	Nazwa i adres wytwórcy: *Manufacturer's name and address:*	**Przetwórstwo Tworzyw Sztucznych WAŚ Józef i Leszek Waś Sp. J. Godzikowice, ul. Stalowa 7, 9 55-200 Oława, Polska**
4	Nazwa i adres przedstawiciela wytwórcy (o ile występuje): *If applicable, name and address of manufacturer's representative:*	**nie dotyczy** *N/A*
5	Data przedstawienia do homologacji: *Submitted for approval on:*	**15.06.2012**
6	Placówka techniczna odpowiedzialna za przeprowadzanie badań homologacyjnych: *Technical service responsible for conducting approval tests:*	**INSTYTUT TRANSPORTU SAMOCHODOWEGO ul. Jagiellońska 80 03-301 Warszawa**
7	Data sprawozdania z badań: *Date of test report issued by that service:*	**28.06.2012**
8	Numer sprawozdania z badań: *Number of test report issued by that service:*	**0536/ZBH/12**
9	Skrótowy opis: *Concise description:*	
9.1	Kategoria: *By category of lamps:*	**A**
	Do zamocowania na zewnątrz, wewnątrz lub w obu miejscach: *For mounting either outside or inside or both:*	**nie dotyczy** *N/A*
	Barwa źródła światła: *Colour of light emitted:*	**biała** *white*
	Liczba, kategoria i rodzaj żarówek: *Number, category and kind of light source(s):*	**9 × LED**

Napięcie i moc źródła światła:	12V 0,5W / 24V 1W
Voltage and wattage:	
Kod identyfikacyjny modułu źródła światła:	nie dotyczy
Light source module specific identification code:	*N/A*
Przy ograniczeniu wysokości mocowania do 750 mm powyżej powierzchni podłoża:	nie
Only for limited mounting height of equal to or less than 750 mm above the ground:	*no*
Geometryczne warunki instalowania i ich warianty (jeżeli występują):	wg rysunku
Geometrical conditions of installation and relating variations, if any:	*according to the drawing*
Zastosowanie elektronicznego układu sterującego źródła światła / sterowania zmiennością światłości:	
(a) jako część lampy:	tak
(b) jako osobne urządzenie:	nie
Application of an electronic light source control gear/variable intensity control:	
(a) being part of the lamp:	*yes*
(b) being not part of the lamp:	*no*
Napięcie zasilania dodatkowego elektronicznego układu sterującego źródła światła / sterowania zmiennością światłości:	12V / 24V
Input voltage(s) supplied by an electronic light source control gear / variable intensity control:	
Producent i kod identyfikacyjny elektronicznego układu sterującego źródła światła / sterowania zmiennością światłości (w przypadku kiedy jest on częścią lampy ale nie występuje w jej obudowie):	nie dotyczy
Electronic light source control gear/variable intensity control manufacturer and identification number (when the light source control gear is part of the lamp but is not included into the lamp body):	*N/A*
Zmienna światłość:	nie
Variable luminous intensity:	*no*
9.2 Funkcja (funkcje) wytwarzane przez współzależne światło, stanowiąca część współzależnego systemu świateł:	
Function(s) produced by an interdependent lamp forming part of an interdependent lamp system:	
Światło przednie pozycyjne	nie
Front position lamp	*no*
Światło pozycyjne tylne R1	nie
R1 Rear position lamp	*no*
Światło pozycyjne tylne R2	nie
R2 Rear position lamp	*no*
Światło hamowania S1	nie
S1 Stop lamp	*no*
Światło hamowania S2	nie
S2 Stop lamp	*no*
Światło hamowania S3	nie
S3 Stop lamp	*no*
Światło hamowania S4	nie
S4 Stop lamp	*no*
Światło obrysowe	nie
End-outline marker lamp	*no*
10 Położenie znaku homologacji:	na kloszu
Position of approval mark:	*on the lens*

11 Powód (powody) rozszerzenia: **zastosowanie światła w lampach typu W77.1WW, W77.2WW, W77.3WW, W77.4WW**

Reason(s) for the extension (if applicable): ***application of light in lamps type W77.1WW, W77.2WW, W77.3WW, W77.4WW***

12 Homologację: **rozszerzono**
Approval: ***extended***

13 Miejscowość: 00-928 Warszawa
Place:

14 Data: 25 09 2012
Date:

15 Podpis:
Signature:

Z upoważnienia
MINISTRA TRANSPORTU,
BUDOWNICTWA I GOSPODARKI MORSKIEJ
Bogdan Oleksiak
Zastępca Dyrektora
Departamentu Transportu Drogowego

16 Do niniejszego zawiadomienia załącza się wykaz dokumentów przedłożonych organowi administracji, który udzielił homologacji, które mogą być uzyskane na prośbę:
The list of documents deposited with the Administrative Service, which has granted approval, is annexed to this communication and may be obtained on request.

1. Opis techniczny z rysunkiem
   Technical description with drawing
2. Sprawozdanie z badań homologacyjnych nr: **0536/ZBH/12**
   Test report No:

MINISTER TRANSPORTU, BUDOWNICTWA I GOSPODARKI MORSKIEJ
MINISTER OF TRANSPORT, CONSTRUCTION AND MARITIME ECONOMY
ul. Chałubińskiego 4/6, PL-00-928 Warszawa

E20

ZAWIADOMIENIE
COMMUNICATION

dotyczące: ROZSZERZENIA HOMOLOGACJI
concerning: APPROVAL EXTENDED

typu światła bocznego pozycyjnego oznaczonego SM1 na podstawie **Regulaminu EKG nr 91.**
*of a type of side-marker lamp marked SM1 pursuant to **ECE Regulation No. 91.***

Nr homologacji: **E20 91R 001253** Nr rozszerzenia: **2**
Approval No.: *Extension No.:*

1	Nazwa handlowa lub marka światła bocznego pozycyjnego: *Trade name or mark of the side-marking lamp:*	**WAŚ**
2	Oznakowanie typu światła bocznego pozycyjnego przez wytwórcę: *Manufacturer's name for the type of side-marker lamp:*	**W77.1, W77.2, W77.3, W77.4** **W77.1rf, W77.2rf, W77.3rf, W77.4rf**
3	Nazwa i adres wytwórcy: *Manufacturer's name and address:*	**Przedsiębiorstwo Tworzyw Sztucznych** **WAŚ Józef i Leszek Waś Sp.J.** **Godzikowice ul. Stalowa 7, 9** **55-200 Oława, Polska**
4	Nazwa i adres przedstawiciela wytwórcy (o ile występuje): *If applicable, name and address of manufacturer's representative:*	**nie dotyczy** *N/A*
5	Data przedstawienia do homologacji: *Submitted for approval on:*	**15.06.2012**
6	Placówka techniczna odpowiedzialna za przeprowadzanie badań homologacyjnych: *Technical service responsible for conducting approval tests:*	**INSTYTUT TRANSPORTU SAMOCHODOWEGO** **ul. Jagiellońska 80** **03-301 Warszawa**
7	Data sprawozdania z badań: *Date of test report:*	**28.06.2012**
8	Numer sprawozdania z badań: *Number of test report:*	**0536/ZBH/12**
9	Skrótowy opis: *Concise description:*	
	Barwa źródła światła: *Colour of light emitted:*	**żółta samochodowa** ***amber***
	Liczba i kategoria żarówek: *Number and category(ies) of filament lamp(s):*	**3 × LED 12V 0,24W / 24V 0,48W**
	Moduł źródła światła: Light source module:	**nie** ***no***
	Kod identyfikacyjny modułu źródła światła: Light source module specific identification code:	**nie dotyczy** *N/A*

Tylko do montażu na wysokości mniejszej lub równej 750mm powyżej powierzchni gruntu: **nie**

Only for limited mounting height equal to or less than 750 mm above the ground: ***no***

Geometryczne warunki instalowania i ich warianty (jeżeli występują): **wg rysunku**
Geometrical conditions of installation and relating variations, if any: ***according to the drawing***

Zastosowanie elektronicznego układu sterującego źródła światła / sterowania zmiennością światłości:
(a) jako część lampy: **tak**
(b) jako osobne urządzenie: **nie**
Application of an electronic light source control gear/variable intensity control:
(a) being part of the lamp: ***yes***
(b) being not part of the lamp: ***no***

Napięcie zasilania dodatkowego elektronicznego układu sterującego źródła światła / sterowania zmiennością światłości: **nie dotyczy**
Input voltage(s) supplied by an electronic light source control gear / variable intensity control: ***N/A***

Producent i kod identyfikacyjny elektronicznego układu sterującego źródła światła / sterowania zmiennością światłości (w przypadku kiedy jest on częścią lampy ale nie występuje w jej obudowie): **nie dotyczy**
Electronic light source control gear/variable intensity control manufacturer and identification number (when the light source control gear is part of the lamp but is not included into the lamp body): ***N/A***

10 Położenie znaku homologacji: **na kloszu**
Position of approval mark: ***on the lens***

11 Powód (powody) rozszerzenia: **zastosowanie w lampach typu:**
Reason(s) for the extension (if applicable): ***application in lamps type:***
W77.1W, W77.2W, W77.3W, W77.4W, W77.1WW, W77.2WW, W77.3WW, W77.4WW, W77.1S, W77.2S, W77.3S, W77.4S, W77.1SS, W77.2SS, W77.3SS, W77.4SS

12 Homologacji: **rozszerzono**
Approval: ***extended***

13 Miejscowość: 00-928 Warszawa
Place:

14 Data: 25.09.2012
Date:

Z upoważnienia MINISTRA TRANSPORTU, BUDOWNICTWA I GOSPODARKI MORSKIEJ
Bogdan Oleksiak
Zastępca Dyrektora
Departamentu Transportu Drogowego

15 Podpis:
Signature:

16 Do niniejszego zawiadomienia załącza się wykaz dokumentów przedłożonych organowi administracji, który udzielił homologacji, które mogą być uzyskane na prośbę:
The list of documents deposited with the Administrative Service, which has granted approval, is annexed to this communication and may be obtained on request .

1. Opis techniczny z rysunkiem
   Technical description with drawing
2. Sprawozdanie z badań homologacyjnych nr: **0536/ZBH/12**
   Test report No:

OPIS TECHNICZNY
TECHNICAL DESCRIPTION

PRODUCENT: Przetwórstwo Tworzyw Sztucznych „WAŚ" Józef i Leszek Waś
PRODUCER: Sp. J. Godzikowice ul. Stalowa 7,9 55-200 Oława

WYRÓB: LAMPA ZESPOLONA OBRYSOWA PRZEDNIO TYLNA I POZYCYJNA BOCZNA
ARTICLE: FRONT-REAR END-OUTLINE AND SIDE POSITION ASSEMBLY LAMP

OZNACZENIE TYPU: W77.1W, W77.2W, W77.3W, W77.4W, W77.1WW, W77.2WW, W77.3WW, W77.4WW
TYPE MARKING: : W77.1W, W77.2W, W77.3W, W77.4W, W77.1WW, W77.2WW, W77.3WW, W77.4WW

ŚWIATŁA:	- obrysowe przednie	- A
	- obrysowe tylne	- R
	- pozycyjne boczne	- SM1
LIGHTS:	- front end-outline	- A
	- rear end-outline	- R
	- side position	- SM1

MATERIAŁY:
KORPUS : - PVC czarny
KLOSZ: - PMMA, bezbarwny dla światła obrysowego przedniego, bezbarwny lub czerwony dla światła obrysowego tylnego, PMMA lub PC bezbarwny dla światła pozycyjnego bocznego
UKŁAD ELEKTRONICZNY Z ELEKTROLUMINESCENCYJNYM ŹRÓDŁEM ŚWIATŁA
USZCZELNIENIE – masa plastyczna
PRZEWODY DOPROWADZAJĄCE PRĄD

E20 7R 021101 EXT 2
7R 021102 EXT 2

MATERIALS:
BODY : - PVC black
LENS: - PMMA, colorless for front end-outline light, colorless or red for rear end-outline light, PMMA or PC for side position light
ELECTRONIC DEVICE WITH ELECTROLUMINESCENT LIGHT SOURCE
PLASTIC GASKET
LEADS

E20 7R 021104 EXT 2
7R 021105 EXT 2
91R 001253 EXT 2

ŹRÓDŁA ŚWIATŁA:
9xLED 12V 0,5W lub 24V 1W – dla światła obrysowego przedniego, połączone szeregowo - równolegle
9xLED 12V 0,5W lub 24V 1W – dla światła obrysowego tylnego, połączone szeregowo – równolegle
3xLED 12V 0,24W lub 24V 0,48W – dla światła pozycyjnego bocznego połączone szeregowo

LIGHT SOURCES:
9xLED 12V 0,5W or 24V 1W – for front end-outline light, connected in series and parallel
9xLED 12V 0,5W or 24V 1W – for rear end-outline light, connected in series and parallel
3xLED 12V 0,24W or 24V 0,48W – for side position light, connected in series

NINIEJSZY OPIS JEST CZĘŚCIĄ WNIOSKU O ROZSZERZENIE HOMOLOGACJI
THIS DESCRIPTION IS A PART OF THE EXTENSION OF THE APPROVAL

ZBH

INSTYTUT TRANSPORTU SAMOCHODOWEGO

ul. Jagiellońska 80, 03-301 Warszawa

Zakład Homologacji i Badań Pojazdów

ilac-MRA

PCA
POLSKIE CENTRUM AKREDYTACJI
BADANIA
AB 503

ZAŁĄCZNIK NR 1
DO SPRAWOZDANIA Z BADAŃ NR 0352/ZBH/12

Oznaczenie krawędzi powierzchni widocznej (powierzchni świetlnej) światła pozycyjnego bocznego w lampach typu W77.1÷4 oraz W77.1÷4rf

Producent: **Przetwórstwo Tworzyw Sztucznych Józef i Leszek WAŚ Sp. J. Godzikowice, ul. Stalowa 7, 9 55-200 Oława**

Liczba stron: 1

E20 91P 001253

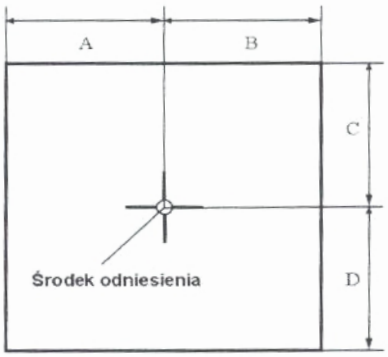

Światło	A [mm] w kierunku osi wzdłużnej pojazdu	B [mm] w kierunku na zewnątrz pojazdu	C [mm] w górę	D [mm] w dół
Pozycyjne boczne	2	2	7	7

Koniec załącznika

sporządził:

dr inż. Piotr Kaźmierczak, adiunkt

zatwierdził:

I Z-ca Kierownika Zakładu Homologacji i Badań Pojazdów

mgr inż. Sławomir Chojewiński

INSTYTUT TRANSPORTU SAMOCHODOWEGO

ul. Jagiellońska 80, 03-301 Warszawa

Zakład Homologacji i Badań Pojazdów

ZBH

AB 503

ZAŁĄCZNIK NR 1

DO SPRAWOZDANIA Z BADAŃ NR 0449/ZBH/11/1

Oznaczenie krawędzi powierzchni widocznej (powierzchni emitującej światło) świateł w lampach typu W21.1W, W21.2W, W21.3W, W21.4W, W21.5W, W21.6W, W21.7W, W21.10W, W23W, W24W, W25W, W56W

Producent: **Przetwórstwo Tworzyw Sztucznych**
Józef i Leszek WAŚ Sp. J.
Godzikowice, ul. Stalowa 7, 9
55-200 Oława

Liczba stron: 1

E20

7R 021101
7R 021102
7R 021101 EXT 01
7R 021102 EXT 01

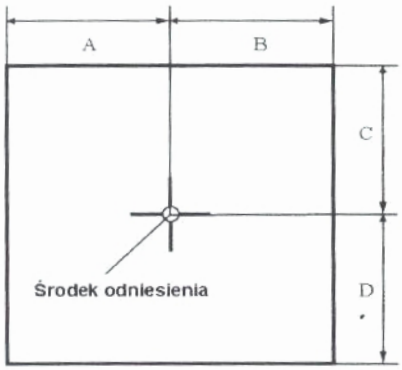

Światło	A [mm] w kierunku osi wzdłużnej pojazdu	B [mm] w kierunku na zewnątrz pojazdu	C [mm] w górę	D [mm] w dół
Przednie obrysowe	17	17	17	17
Tylne obrysowe	17	17	17	17

Koniec załącznika

sporządził:

mgr inż. Sebastian Nieciecki, specjalista

autoryzował:

Kierownik Zespołu
ds. Oświetlenia Pojazdów

dr inż. Piotr Kaźmierczak

PRZETWÓRSTWO TWORZYW SZTUCZNYCH
JÓZEF I LESZEK WAŚ
SPÓŁKA JAWNA
Godzikowice, ul. Stalowa 7,9
55-200 O Ł A W A
tel.(071)313 95 18, tel./fax(071)313 35 52
Regon 931951967 NIP 912-16-54-900

LAMPA ZESPOLONA OBRYSOWA PRZEDNIO-TYLNA I POZYCYJNA BOCZNA TYPU W77.4WW
FRONT-REAR END-OUTLINE AND SIDE MARKER LAMP ASSEMBLY TYPE W77.4WW

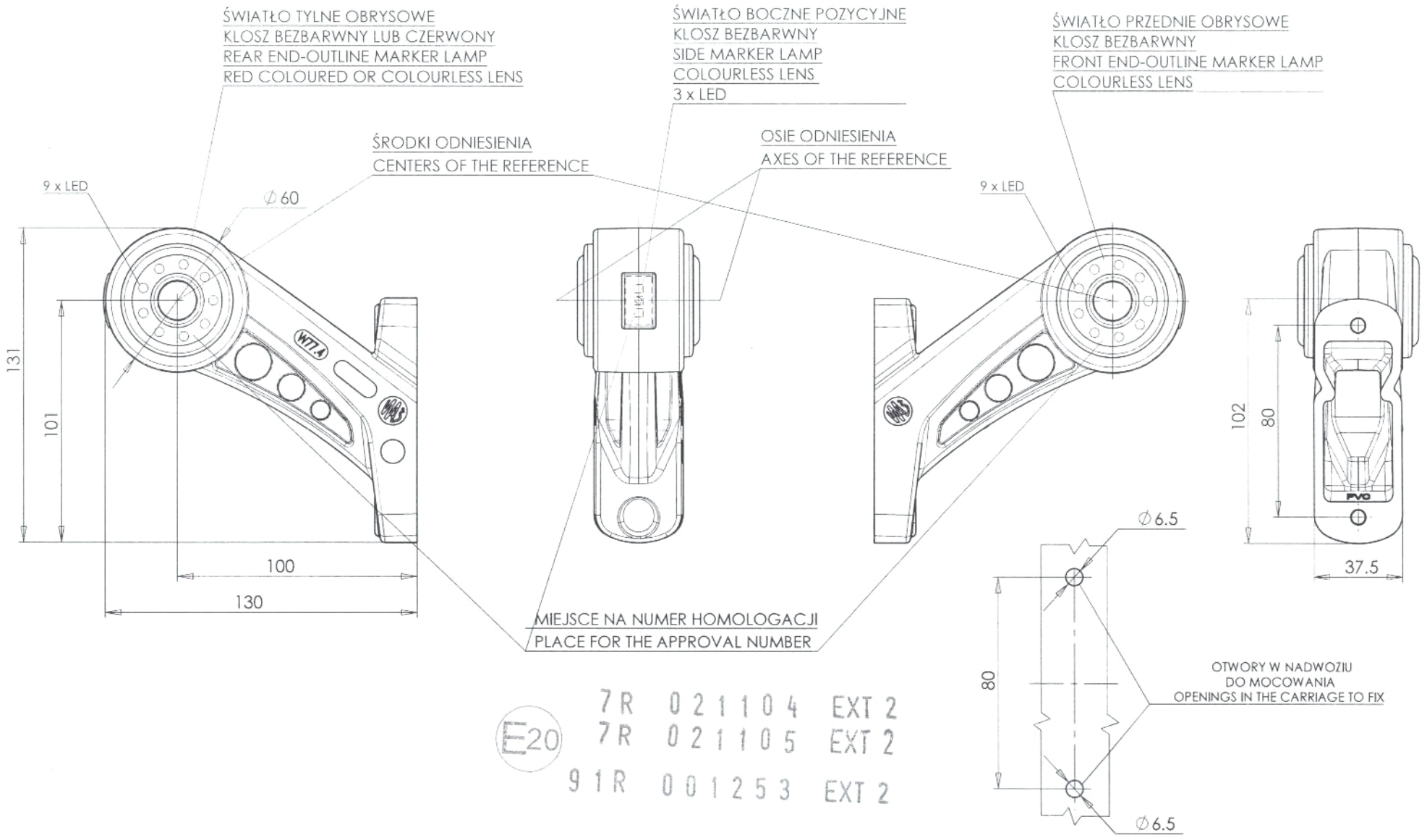

E20 7R 021104 EXT 2
7R 021105 EXT 2
91R 001253 EXT 2

NINIEJSZY RYSUNEK JEST CZĘŚCIĄ WNIOSKU O ROZSZERZENIE HOMOLOGACJI
THIS DRAWING IS A PART OF THE APPLICATION FOR THE EXTENSION OF APPROVAL

ŹRÓDŁA ŚWIATŁA: ELEKTROLUMINESCENCYJNE 12V 1.3W; 24V 2.5W
LIGHT SOURCE: ELECTROLUMINESCENT 12V 1.3W; 24V 2.5W
GODZIKOWICE 08.06.2012

PRZETWÓRSTWO TWORZYW SZTUCZNYCH
JÓZEF I LESZEK WAŚ
SPÓŁKA JAWNA
Godzikowice, ul. Stalowa 7,9
55-200 O Ł A W A
tel.(071)313 95 18, tel./fax(071)313 35 52
Regon 931951967 NIP 912-16-54-900

LAMPA ZESPOLONA OBRYSOWA PRZEDNIO-TYLNA I POZYCYJNA BOCZNA TYPU W77.3WW
FRONT-REAR END-OUTLINE AND SIDE MARKER LAMP ASSEMBLY TYPE W77.3WW

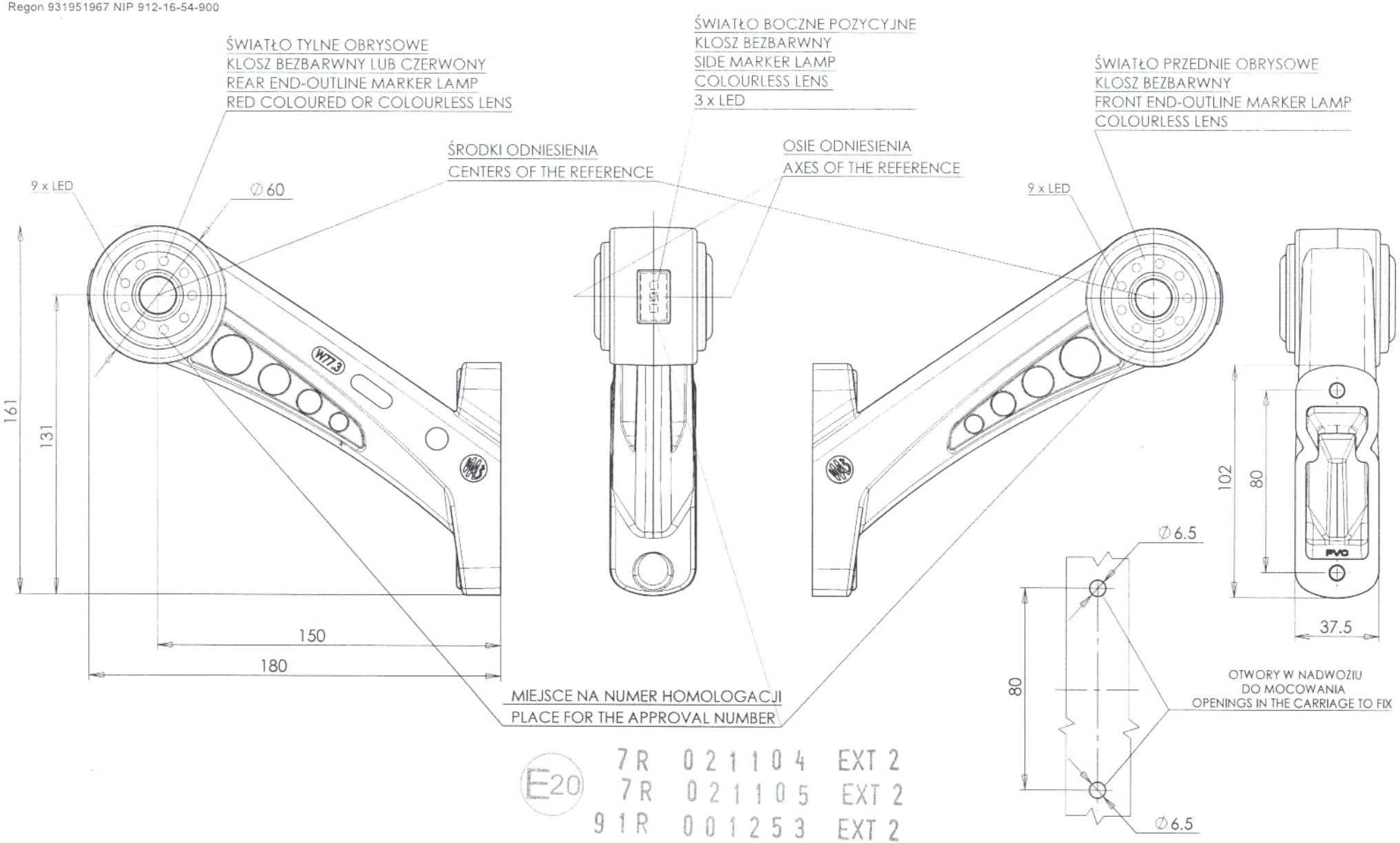

E20 7R 021104 EXT 2
7R 021105 EXT 2
91R 001253 EXT 2

NINIEJSZY RYSUNEK JEST CZĘŚCIĄ WNIOSKU O ROZSZERZENIE HOMOLOGACJI
THIS DRAWING IS A PART OF THE APPLICATION FOR THE EXTENSION OF APPROVAL

ŹRÓDŁA ŚWIATŁA: ELEKTROLUMINESCENCYJNE 12V 1.3W; 24V 2.5W
LIGHT SOURCE: ELECTROLUMINESCENT 12V 1.3W; 24V 2.5W
GODZIKOWICE 08.06.2012

PRZETWÓRSTWO TWORZYW SZTUCZNYCH
JÓZEF I LESZEK WAŚ
SPÓŁKA JAWNA
Godzikowice, ul. Stalowa 7,9
55-200 O Ł A W A
tel.(071)313 95 18, tel./fax(071)313 35 52
Regon 931951967 NIP 912-16-54-900

LAMPA ZESPOLONA OBRYSOWA PRZEDNIO-TYLNA I POZYCYJNA BOCZNA TYPU W77.2WW
FRONT-REAR END-OUTLINE AND SIDE MARKER LAMP ASSEMBLY TYPE W77.2WW

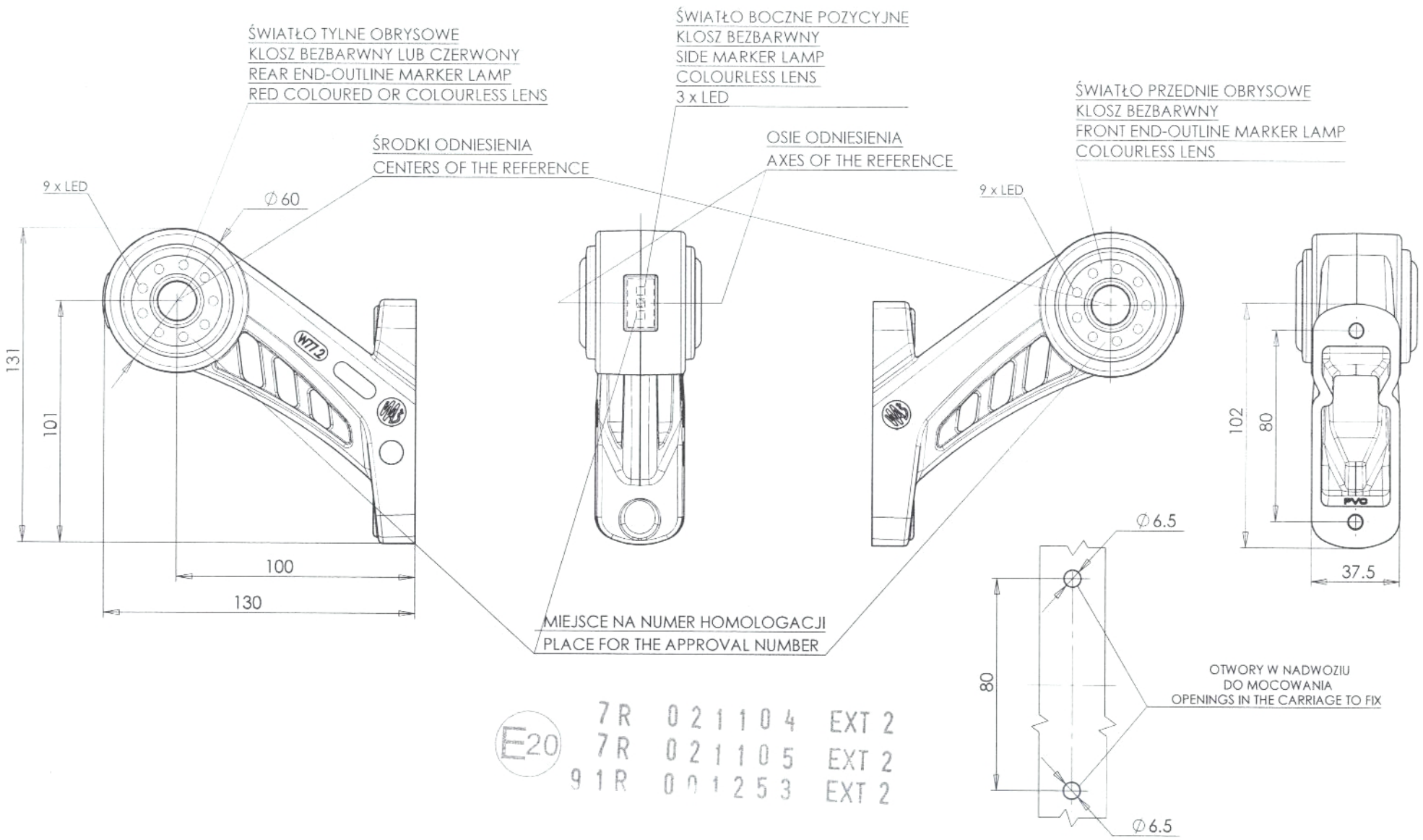

E20 7R 021104 EXT 2
7R 021105 EXT 2
91R 001253 EXT 2

NINIEJSZY RYSUNEK JEST CZĘŚCIĄ WNIOSKU O ROZSZERZENIE HOMOLOGACJI
THIS DRAWING IS A PART OF THE APPLICATION FOR THE EXTENSION OF APPROVAL

ŹRÓDŁA ŚWIATŁA: ELEKTROLUMINESCENCYJNE 12V 1.3W; 24V 2.5W
LIGHT SOURCE: ELECTROLUMINESCENT 12V 1.3W; 24V 2.5W
GODZIKOWICE 08.06.2012

PRZETWÓRSTWO TWORZYW SZTUCZNYCH
JÓZEF I LESZEK WAŚ
SPÓŁKA JAWNA
Godzikowice, ul. Stalowa 7,9
55-200 O Ł A W A
tel.(071)313 95 18, tel./fax(071)313 35 52
Regon 931951967 NIP 912-16-54-900

LAMPA ZESPOLONA OBRYSOWA PRZEDNIO-TYLNA I POZYCYJNA BOCZNA TYPU W77.1WW
FRONT-REAR END-OUTLINE AND SIDE MARKER LAMP ASSEMBLY TYPE W77.1WW

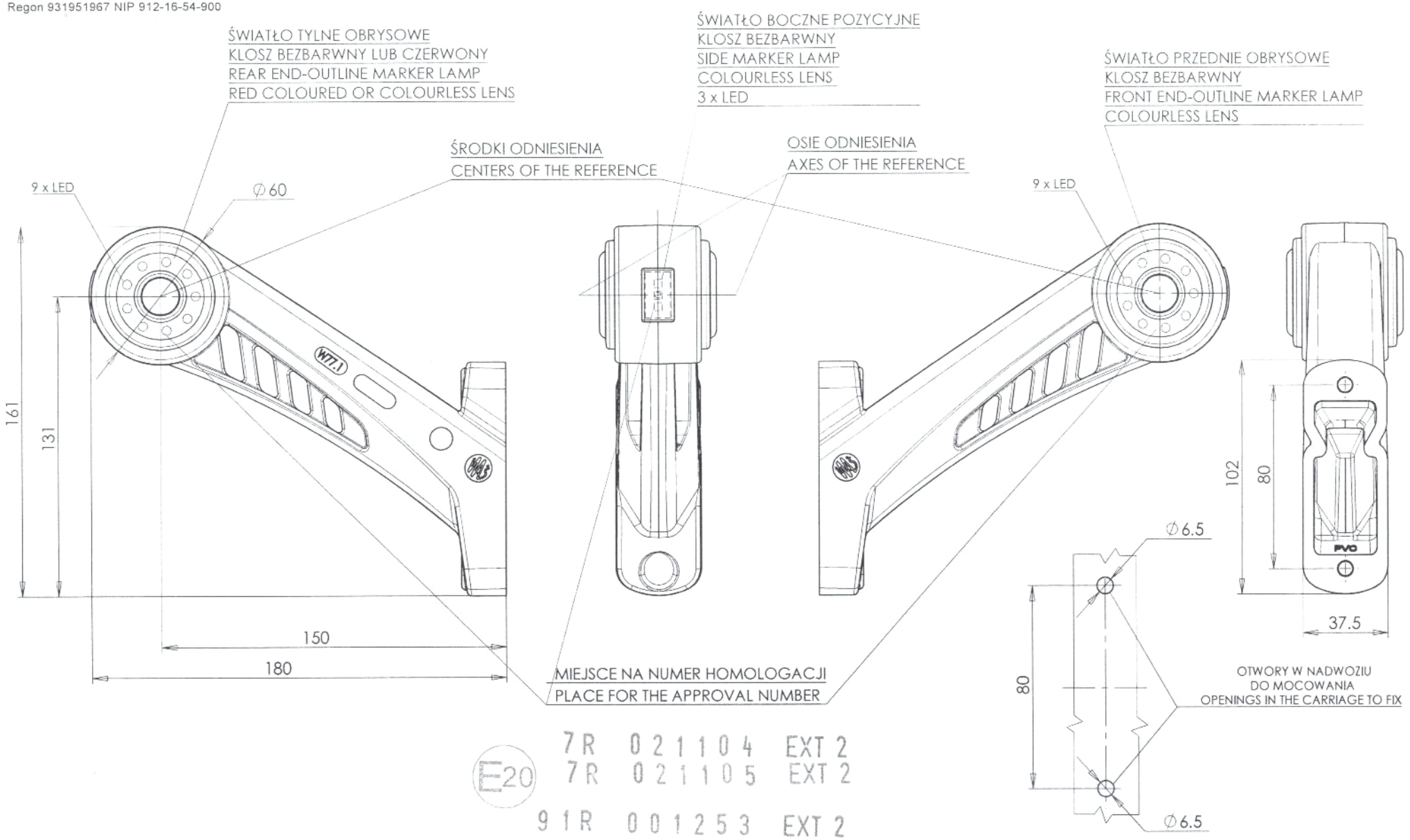

E20 7R 021104 EXT 2
7R 021105 EXT 2
91R 001253 EXT 2

NINIEJSZY RYSUNEK JEST CZĘŚCIĄ WNIOSKU O ROZSZERZENIE HOMOLOGACJI
THIS DRAWING IS A PART OF THE APPLICATION FOR THE EXTENSION OF APPROVAL

ŹRÓDŁA ŚWIATŁA: ELEKTROLUMINESCENCYJNE 12V 1.3W; 24V 2.5W
LIGHT SOURCE: ELECTROLUMINESCENT 12V 1.3W; 24V 2.5W
GODZIKOWICE 08.06.2012