W145RR, nr kat. 1603, 1604

ZAWIADOMIENIE

COMMUNICATION

E20

Wydane przez: **DYREKTORA TRANSPORTOWEGO DOZORU TECHNICZNEGO**

issued by: *DIRECTOR OF TRANSPORTATION TECHNICAL SUPERVISION*

ul. Puławska 125, 02-707 Warszawa, Polska / *Poland*

Dotyczące:[1)] - **UDZIELENIA HOMOLOGACJI**

Concerning:[1)] *APPROVAL GRANTED*

- ~~ROZSZERZENIA HOMOLOGACJI / *APPROVAL EXTENDED*~~
- ~~ODMOWY HOMOLOGACJI / *APPROVAL REFUSED*~~
- ~~COFNIĘCIA HOMOLOGACJI / *APPROVAL WITHDRAWN*~~
- ~~OSTATECZNEGO ZANIECHANIA PRODUKCJI / *PRODUCTION DEFINITELY DISCONTINUED*~~

typu urządzenia zgodnie z Regulaminem ONZ nr 7.
of a type of device pursuant to UN Regulation No. 7.

Nr homologacji: *Approval No.:* **E20*7R02/27*021055*00**

1. **Nazwa handlowa lub znak towarowy urządzenia:** *Trade name or mark of the device:* **WAŚ**

2. **Oznakowanie typu urządzenia przez producenta:** *Manufacturer's name for the type of device:* **W145RR/RD**

Zastosowane w lampie zespolonej tylnej: *Used in rear grouped lamp :*	**W145RR**
	W146RR

3. **Nazwa i adres producenta :** *Manufacturer's name and address:* **Przetwórstwo Tworzyw Sztucznych "WAŚ" Józef i Leszek Waś Spółka Jawna Godzikowice, ul. Stalowa 7,9 ; 55-200 Oława Polska** / *Poland*

4. **Jeśli dotyczy, nazwa i adres przedstawiciela producenta:** *If applicable, name and address of manufacturer's representative:* **Nie dotyczy** *Not applicable*

5. **Data przedstawienia do homologacji:** *Submitted for approval on:* **2021-06-15**

6. **Placówka techniczna odpowiedzialna za przeprowadzanie badań homologacyjnych:** *Technical service responsible for conducting approval tests:* **Instytut Transportu Samochodowego , ul. Jagiellońska 80 , 03-301 Warszawa, Polska** *Motor Transport Institute , 80 Jagiellonska str. , 03-301 Warsaw, Poland*

7. **Data sprawozdania z badań wydanego przez tę placówkę:** *Date of test report issued by that service :* **08.06.2021**

8. **Numer sprawozdania z badań wydanego przez tę placówkę:** *Number of the test report issued by that service:* **ZBH/21/0405/2**

9. **Krótki opis:** *Concise description :* **Światło pozycyjne tylne - może być stosowane jako część zespołu dwóch świateł (oznaczone literą "D").** *The rear position lamp - may be used as part of an assembly of two lamps (marked with letter "D").*

9.1. Kategoria lampy / *By category of lamp :* **RD**

Do zamocowania na zewnątrz, ~~wewnątrz lub w obu miejscach~~ [1]
For mounting ~~either~~ outside ~~or inside or both~~ [1]

Barwa światła / *Colour of light emitted :* **czerwona ~~/ biała~~** [1] ; ***red ~~/ white~~*** [1]

Liczba, kategoria i rodzaj źródła światła: **12 x niewymienne LED, połączone szeregowo-równolegle**
Number, category and kind of light source(s): *12 x non-replaceable LED, connected in series and parallel*

Napięcie i moc: **12V 0,3W**
Voltage and wattage: **24V 0,6W**

Kod identyfikacyjny modułu źródła światła: **Nie dotyczy**
Light source module specific identification code: *Not applicable*

Tylko z ograniczeniem wysokości montażu do maksimum 750 mm nad podłożem: ~~Tak /~~ **Nie** [1)]
Only for limited mounting height of equal to or less than 750 mm above the ground: ~~Yes /~~ *No* [1]

Geometryczne warunki montażu i warianty ustawienia, o ile dotyczy: **wg rysunku**
Geometrical conditions of installation and relating variations, if any: *according to the drawing*

Zastosowanie elektronicznego układu sterującego źródła światła / ~~sterowania zmiennością światłości~~:
Application of an electronic light source control gear/~~variable intensity control~~:

a) jako część lampy: **Tak ~~/ Nie~~** [1)]
being part of the lamp: *Yes ~~/ No~~* [1]

b) jako osobne urządzenie: ~~Tak /~~ **Nie** [1)]
being not part of the lamp: ~~Yes /~~ *No* [1]

Napięcie zasilania dodatkowego elektronicznego układu sterującego źródła światła / sterowania zmiennością światłości: **12V/24V**
Input voltage(s) supplied by an electronic light source control gear/variable intensity control:

Producent i kod identyfikacyjny elektronicznego układu sterującego źródła światła / sterowania zmiennością światłości (w przypadku kiedy jest on częścią lampy ale nie występuje w jej obudowie): **Nie dotyczy**
Electronic light source control gear/variable intensity control manufacturer and identification number (when the light source control gear is part of the lamp but is not included into the lamp body): *Not applicable*

Zmienna światłość: ~~Tak /~~ **Nie** [1)]
Variable luminous intensity: ~~Yes /~~ *No* [1]

Światło pozycyjne ~~przednie~~ [1]**, pozycyjne tylne** [1], **~~hamowania~~** [1], **~~obrysowe~~** [1] **jest przeznaczone do stosowania tylko w pojazdach wyposażonych we wskaźnik informujący o awarii :** ~~Tak /~~ **Nie** [1)]
The ~~front position lamp~~ [1], ***rear position lamp***,[1] *~~stop lamp~~*,[1] *~~end-outline marker lamp~~* [1] *is only for use on a vehicle fitted with a tell-tale indicating failure:* ~~Yes /~~ *No* [1]

9.2. Funkcja(-e) światła współzależnego stanowiącego część układu świateł współzależnych:
Function(s) produced by an interdependent lamp forming part of an interdependent lamps system:

Światło pozycyjne przednie: *Front position lamp:*	~~Tak /~~ **Nie** [1)] ~~*Yes /*~~ *No* [1]
Światło pozycyjne tylne R1: *R1 Rear position lamp:*	~~Tak /~~ **Nie** [1)] ~~*Yes /*~~ *No* [1]
Światło pozycyjne tylne R2: *R2 Rear position lamp:*	~~Tak /~~ **Nie** [1)] ~~*Yes /*~~ *No* [1]
Światło hamowania S1: *S1 Stop lamp:*	~~Tak /~~ **Nie** [1)] ~~*Yes /*~~ *No* [1]
Światło hamowania S2: *S2 Stop lamp:*	~~Tak /~~ **Nie** [1)] ~~*Yes /*~~ *No* [1]
Światło hamowania S3: *S3 Stop lamp:*	~~Tak /~~ **Nie** [1)] ~~*Yes /*~~ *No* [1]
Światło hamowania S4: *S4 Stop lamp:*:	~~Tak /~~ **Nie** [1)] ~~*Yes /*~~ *No* [1]
Światło obrysowe: *End-outline marker lamp:*	~~Tak /~~ **Nie** [1)] ~~*Yes /*~~ *No* [1]

10. Położenie znaku homologacji: **Na kloszu**
Position of the approval mark: *On the lens*

11. Powód (powody) rozszerzenia homologacji (jeżeli dotyczy): **Nie dotyczy**
Reason(s) for the extension (if applicable): *Not applicable*

12. Homologacja udzielona ~~/ rozszerzona / cofnięta / homologacji odmówiono~~ [1)]
Approval granted ~~/ extended / refused / withdrawn~~ [1)]

13. Miejscowość / *Place:* **Warszawa** / *Warsaw*

14. Data / *Date:* **13 lipca 2021 r.** / *13th of July 2021*

15. Podpis:
Signature:

z up. DYREKTOR

Małgorzata Możdzierz - Zarzyka
Zastępca Dyrektora

DYREKTOR TRANSPORTOWEGO DOZORU TECHNICZNEGO

16. Wykaz dokumentów złożonych we władzy homologacyjnej, która udzieliła homologacji, jest załączony do niniejszego zawiadomienia i może być dostępny na żądanie:
The list of documents, deposited with the Type Approval Authority which has granted approval is annexed to this communication and may be obtained on request:

- **Opis techniczny z rysunkiem lampy:** *Technical description with a drawing of the lamp*	**W145RR** **W146RR**
- **Opinia z badań nr** / *Test opinion No.:*	**ZBH/21/0405/2**

[1)] **Niepotrzebne skreślić** / *Strike out what does not apply*

ZAWIADOMIENIE

COMMUNICATION

E20

Wydane przez: **DYREKTORA TRANSPORTOWEGO DOZORU TECHNICZNEGO**

Issued by: *DIRECTOR OF TRANSPORTATION TECHNICAL SUPERVISION*

ul. Puławska 125, 02-707 Warszawa, Polska / *Poland*

Dotyczące:[1)] - **ROZSZERZENIA HOMOLOGACJI**

Concerning:[1)] *APPROVAL EXTENDED*

- ~~UDZIELENIA HOMOLOGACJI / *APPROVAL GRANTED*~~
- ~~ODMOWY HOMOLOGACJI / *APPROVAL REFUSED*~~
- ~~COFNIĘCIA HOMOLOGACJI / *APPROVAL WITHDRAWN*~~
- ~~OSTATECZNEGO ZANIECHANIA PRODUKCJI / *PRODUCTION DEFINITELY DISCONTINUED*~~

typu urządzenia zgodnie z Regulaminem ONZ nr 7.
of a type of device pursuant to UN Regulation No. 7.

Nr homologacji: *Approval No.:* **E20*7R02/27*001695*02**

1. **Nazwa handlowa lub znak towarowy urządzenia:** *Trade name or mark of the device:* **WAŚ**

2. **Oznakowanie typu urządzenia przez producenta:** *Manufacturer's name for the type of device:* **W145/S1D**

   Zastosowane w lampie zespolonej tylnej: *Used in rear grouped lamp :* W145 **W145RR**

3. **Nazwa i adres producenta :** *Manufacturer's name and address:* **Przetwórstwo Tworzyw Sztucznych "WAŚ" Józef i Leszek Waś Spółka Jawna Godzikowice, ul. Stalowa 7,9 ; 55-200 Oława Polska** / *Poland*

4. **Jeśli dotyczy, nazwa i adres przedstawiciela producenta:** *If applicable, name and address of manufacturer's representative:* **Nie dotyczy** *Not applicable*

5. **Data przedstawienia do homologacji:** *Submitted for approval on:* **2021-06-15**

6. **Placówka techniczna odpowiedzialna za przeprowadzanie badań homologacyjnych:** *Technical service responsible for conducting approval tests:* **Instytut Transportu Samochodowego , ul. Jagiellońska 80 , 03-301 Warszawa, Polska** *Motor Transport Institute , 80 Jagiellonska str. , 03-301 Warsaw, Poland*

7. **Data sprawozdania z badań wydanego przez tę placówkę:** *Date of test report issued by that service :* 13.09.2016 **08.06.2021**

8. **Numer sprawozdania z badań wydanego przez tę placówkę:** *Number of the test report issued by that service:* 0513/ZBH/16/1 **ZBH/21/0405/2**

9. **Krótki opis:** *Concise description :* **Światło hamowania - może być stosowane jako część zespołu dwóch świateł (oznaczone literą "D").** *The stop lamp - may be used as part of an assembly of two lamps (marked with letter "D").*

9.1. Kategoria lampy / *By category of lamp :* **S1D**

Do zamocowania na zewnątrz, ~~wewnątrz lub w obu miejscach~~ [1]
For mounting ~~either~~ outside ~~or inside or both~~ [1]

Barwa światła / *Colour of light emitted :* **czerwona ~~/ biała~~** [1] ; ***red ~~/ white~~*** [1]

Liczba, kategoria i rodzaj źródła światła:
Number, category and kind of light source(s):

Kategoria / *Category :* **S1D**
8 x niewymienne LED,
połączone szeregowo-równolegle
8 x non-replaceable LED,
connected in series and parallel

Napięcie i moc:
Voltage and wattage: **12V / 24V 1,2W**

Kod identyfikacyjny modułu źródła światła:
Light source module specific identification code: **Nie dotyczy**
Not applicable

Tylko z ograniczeniem wysokości montażu do maksimum 750 mm nad podłożem:
Only for limited mounting height of equal to or less than 750 mm above the ground: ~~Tak /~~ **Nie** [1)]
~~*Yes /*~~ *No* [1]

Geometryczne warunki montażu i warianty ustawienia, o ile dotyczy:
Geometrical conditions of installation and relating variations, if any: **wg rysunku**
according to the drawing

Zastosowanie elektronicznego układu sterującego źródła światła / ~~sterowania zmiennością światłości~~:
Application of an electronic light source control gear/~~variable intensity control~~:

a) jako część lampy:
being part of the lamp: **Tak ~~/ Nie~~** [1)]
Yes ~~/ No~~ [1]

b) jako osobne urządzenie:
being not part of the lamp: ~~Tak /~~ **Nie** [1)]
~~*Yes /*~~ *No* [1]

Napięcie zasilania dodatkowego elektronicznego układu sterującego źródła światła / sterowania zmiennością światłości:
Input voltage(s) supplied by an electronic light source control gear/variable intensity control: **12V/24V**

Producent i kod identyfikacyjny elektronicznego układu sterującego źródła światła / sterowania zmiennością światłości (w przypadku kiedy jest on częścią lampy ale nie występuje w jej obudowie):
Electronic light source control gear/variable intensity control manufacturer and identification number (when the light source control gear is part of the lamp but is not included into the lamp body): **Nie dotyczy**
Not applicable

Zmienna światłość:
Variable luminous intensity: ~~Tak /~~ **Nie** [1)]
~~*Yes /*~~ *No* [1]

Światło ~~pozycyjne przednie~~ [1]**, ~~pozycyjne tylne~~** [1], **hamowania** [1], **~~obrysowe~~** [1]
jest przeznaczone do stosowania tylko w pojazdach wyposażonych we wskaźnik informujący o awarii :
The ~~front position lamp~~ [1], *~~rear position lamp~~,* [1] ***stop lamp,*** [1] *~~end-outline marker lamp~~* [1]
is only for use on a vehicle fitted with a tell-tale indicating failure: ~~Tak /~~ **Nie** [1)]
~~*Yes /*~~ *No* [1]

9.2. Funkcja(-e) światła współzależnego stanowiącego część układu świateł współzależnych:
Function(s) produced by an interdependent lamp forming part of an interdependent lamps system:

Światło pozycyjne przednie: *Front position lamp:*	~~Tak~~ / **Nie** [1)] ~~*Yes*~~ / *No* [1]
Światło pozycyjne tylne R1: *R1 Rear position lamp:*	~~Tak~~ / **Nie** [1)] ~~*Yes*~~ / *No* [1]
Światło pozycyjne tylne R2: *R2 Rear position lamp:*	~~Tak~~ / **Nie** [1)] ~~*Yes*~~ / *No* [1]
Światło hamowania S1: *S1 Stop lamp:*	~~Tak~~ / **Nie** [1)] ~~*Yes*~~ / *No* [1]
Światło hamowania S2: *S2 Stop lamp:*	~~Tak~~ / **Nie** [1)] ~~*Yes*~~ / *No* [1]
Światło hamowania S3: *S3 Stop lamp:*	~~Tak~~ / **Nie** [1)] ~~*Yes*~~ / *No* [1]
Światło hamowania S4: *S4 Stop lamp:*:	~~Tak~~ / **Nie** [1)] ~~*Yes*~~ / *No* [1]
Światło obrysowe: *End-outline marker lamp:*	~~Tak~~ / **Nie** [1)] ~~*Yes*~~ / *No* [1]

10. Położenie znaku homologacji: **Na kloszu**
Position of the approval mark: *On the lens*

11. Powód (powody) rozszerzenia homologacji (jeżeli dotyczy): **Nie dotyczy**
Reason(s) for the extension (if applicable): *Not applicable*

12. Powód (powody) rozszerzenia homologacji (jeżeli dotyczy): **Zastosowanie typu homologowanego w lampie W145RR**
Reason(s) for the extension (if applicable): *Use of the type approved in the W145RR lamp.*

13. Miejscowość / *Place:* **Warszawa** / *Warsaw*

14. Data / *Date:* **15 lipca 2021 r.** / *15th of July 2021*

15. Podpis:
Signature:

DYREKTOR
z up.
Małgorzata Możdzierz - Zarzyka
Zastępca Dyrektora

DYREKTOR TRANSPORTOWEGO DOZORU TECHNICZNEGO

16. Wykaz dokumentów złożonych we władzy homologacyjnej, która udzieliła homologacji, jest załączony do niniejszego zawiadomienia i może być dostępny na żądanie:
The list of documents, deposited with the Type Approval Authority which has granted approval is annexed to this communication and may be obtained on request:

- **Opis techniczny z rysunkiem lampy:** **W145RR**
  Technical description with a drawing of the lamp
- **Sprawozdanie z badań nr** / *Test report No.:* **ZBH/21/0405/2**

[1)] **Niepotrzebne skreślić** / *Strike out what does not apply*

ZAWIADOMIENIE

COMMUNICATION

E20

Wydane przez: **DYREKTORA TRANSPORTOWEGO DOZORU TECHNICZNEGO**

Issued by: *DIRECTOR OF TRANSPORTATION TECHNICAL SUPERVISION*

ul. Puławska 125, 02-707 Warszawa, Polska / *Poland*

Dotyczące:[1)] - **ROZSZERZENIA HOMOLOGACJI**

Concerning:[1)] *APPROVAL EXTENDED*

- ~~UDZIELENIA HOMOLOGACJI / *APPROVAL GRANTED*~~
- ~~ODMOWY HOMOLOGACJI / *APPROVAL REFUSED*~~
- ~~COFNIĘCIA HOMOLOGACJI / *APPROVAL WITHDRAWN*~~
- ~~OSTATECZNEGO ZANIECHANIA PRODUKCJI / *PRODUCTION DEFINITELY DISCONTINUED*~~

typu kierunkowskazu na podstawie Regulaminu ONZ nr 6.
of a type of direction indicator pursuant to UN Regulation No. 6.

Nr homologacji: *Approval No.:* **E20*6R01/29*001695*03**

1. **Nazwa handlowa lub znak towarowy urządzenia:** *Trade name or mark of the device:* **WAŚ**

2. **Oznakowanie typu urządzenia przez producenta:** *Manufacturer's name for the type of device:* **W145/2aD**
   Zastosowane w lampie zespolonej tylnej: *Used in rear grouped lamp:* W145 **W145RR**

3. **Nazwa i adres producenta:** *Manufacturer's name and address:* **Przetwórstwo Tworzyw Sztucznych "WAŚ" Józef i Leszek Waś Spółka Jawna Godzikowice, ul. Stalowa 7,9 ; 55-200 Oława, Polska** / *Poland*

4. **Jeżeli dotyczy, nazwa i adres przedstawiciela producenta:** *If applicable, name and address of manufacturer's representative:* **Nie dotyczy** *Not applicable*

5. **Data przedstawienia do homologacji:** *Submitted for approval on:* **2021-06-15**

6. **Placówka techniczna odpowiedzialna za przeprowadzanie badań homologacyjnych:** *Technical Service responsible for conducting approval tests:* **Instytut Transportu Samochodowego , ul. Jagiellońska 80 , 03-301 Warszawa, Polska** *Motor Transport Institute , 80 Jagiellonska str. , 03-301 Warsaw, Poland*

7. **Data sprawozdania z badań wydanego przez tę placówkę:** *Date of test report issued by that Service :* 13.09.2016 ; 21.05.2020 **08.06.2021**

8. **Numer sprawozdania z badań wydanego przez tę placówkę:** *Number of the test report issued by that Service:* 0513/ZBH/16/1; ZBH/20/0493 **ZBH/21/0405/2**

9. **Krótki opis** / *Concise description:* **Światło kierunku jazdy tylne - może być użyte w zespole dwóch świateł tej samej kategorii (oznaczone literą "D").**
The rear direction light - may also be used in an assembly of two lamps of the same category (marked with letter "D").

Kategoria / *Category:* **2aD**

Liczba, kategoria / *Number, category*

8 x niewymienne LED połączone szeregowo-równolegle.
W przypadku uszkodzenia którejkolwiek diody światła kierunku jazdy nastąpi nieodwracalne przerwanie obwodu zasilania i spadek mocy do wartości 0W.

8 x non-replaceable LED connected in series and parallel.
In case of failure of any diode in direction light, will be irreversible interruption of the power circuit and decrease power consumption to 0W.

Funkcja(-e) światła współzależnego stanowiącego część układu świateł współzależnych:
Function(s) produced by an interdependent lamp forming part of an interdependent lamps system:
Nie dotyczy / *Not applicable*

Napięcie i moc / *Voltage and wattage* : **12V 4,5W lub/*or* 12V 21W**
24V 9 W lub/*or* 24V 25W

Indywidualny kod identyfikacyjny modułu źródła światła: **Nie dotyczy**
Light source module specific identification code: *Not applicable*

Tylko z ograniczeniem wysokości montażu do maksimum 750 mm nad podłożem: ~~Tak /~~ **Nie** [1)]
Only for limited mounting height of equal to or less than 750 mm above the ground: ~~*Yes /*~~ *No* [1]

Geometryczne warunki montażu i warianty ustawienia, o ile dotyczy: **wg rysunku**
Geometrical conditions of installation and relating variations, if any: *according to the drawing*

Zastosowanie elektronicznego układu sterującego źródła światła / ~~sterowania zmiennością światłości~~:
Application of an electronic light source control gear/~~variable intensity control:~~

a) jako część lampy: **Tak ~~/ Nie~~** [1)]
being part of the lamp: *Yes ~~/ No~~* [1]

b) jako osobne urządzenie: ~~Tak /~~ **Nie** [1)]
being not part of the lamp: ~~*Yes /*~~ *No* [1]

Napięcie zasilania dodatkowego elektronicznego układu sterującego źródła światła / ~~sterowania zmiennością światłości~~: **12V / 24V**
Input voltage(s) supplied by an electronic light source control gear ~~/variable intensity control~~:

Producent i kod identyfikacyjny elektronicznego układu sterującego źródła światła (w przypadku kiedy jest on częścią lampy ale nie występuje w jej obudowie): **Nie dotyczy**
Electronic light source control gear manufacturer and identification number (when the light source control gear is part of the lamp but is not included into the lamp body): *Not applicable*

DYREKTOR TRANSPORTOWEGO DOZORU TECHNICZNEGO

Zmienna światłość: ~~Tak /~~ **Nie** [1)]
Variable luminous intensity: ~~*Yes /*~~ *No* [1]

Sekwencyjna aktywacja źródeł światła (patrz paragraf 5.6 do Regulaminu): ~~Tak /~~ **Nie** [1)]
Sequential activation of light sources (see paragraph 5.6. of this Regulation): ~~*Yes /*~~ *No* [1]

10. **Położenie znaku homologacji** / *Position of the approval mark:* ***Na kloszu*** */On the lens*

11. **Powód (powody) rozszerzenia (o ile występują):** **Zastosowanie typu homologowanego w lampie W145RR**
Reason(s) for the extension (if applicable): *Use of the type approved in the W145RR lamp.*

12. **Homologację** ~~udzielono /~~ **rozszerzono** ~~/ odmówiono / cofnięto~~ [1)]
Approval ~~*granted /*~~ ***extended*** ~~*/ refused / withdrawn*~~ [1)]

13. **Miejscowość** *Place:* **Warszawa** / *Warsaw*

14. **Data** / *Date*: **15 lipca 2021 r.** / *15th of July 2021*

15. **Podpis:**
Signature:

z up. DYREKTOR
Małgorzata Moździerz - Zarzyka
Zastępca Dyrektora

DYREKTOR TRANSPORTOWEGO DOZORU TECHNICZNEGO

16. **Wykaz dokumentów przedłożonych władzy homologacyjnej, która udzieliła homologacji typu, jest załączony do niniejszego zawiadomienia i może być dostępny na żądanie:**
The list of documents deposited with the Type Approval Authority which has granted approval is annexed to this communication and may be obtained on request:
    1. **Opis techniczny z rysunkiem** **W145RR**
    Technical description with drawing
    2. **Sprawozdanie z badań nr** / *Test report No.:* **ZBH/21/0405/2**

[1)] **Niepotrzebne skreślić** / *Strike out what does not apply*

ZAWIADOMIENIE

COMMUNICATION

E20

Wydane przez: **DYREKTORA TRANSPORTOWEGO DOZORU TECHNICZNEGO**

Issued by: *DIRECTOR OF TRANSPORTATION TECHNICAL SUPERVISION*

ul. Puławska 125, 02-707 Warszawa, Polska / *Poland*

Dotyczące:[1)] - **ROZSZERZENIA HOMOLOGACJI**

Concerning:[1)] *APPROVAL EXTENDED*

- ~~UDZIELENIA HOMOLOGACJI / *APPROVAL GRANTED*~~
- ~~ODMOWY HOMOLOGACJI / *APPROVAL REFUSED*~~
- ~~COFNIĘCIA HOMOLOGACJI / *APPROVAL WITHDRAWN*~~
- ~~OSTATECZNEGO ZANIECHANIA PRODUKCJI / *PRODUCTION DEFINITELY DISCONTINUED*~~

typu urządzenia służącego do oświetlenia tylnej tablicy rejestracyjnej pojazdów silnikowych (poza motocyklami) oraz przyczep zgodnie z Regulaminem ONZ nr 4.

of a type of device device for illumination of rear registration plates of motor vehicles (except motor cycles) and their trailers pursuant to UN Regulation No. 4.

Nr homologacji: *Approval No.:* **E20*4R00/19*001695*02**

1. **Nazwa handlowa lub znak towarowy urządzenia:** *Trade name or mark of the device:* **WAŚ**

2. **Oznakowanie typu urządzenia przez producenta:** *Manufacturer's name for the type of device:* **W145 /L**
   Zastosowane w lampach zespolonych tylnych: *Used in rear grouped lamps:* W145 ; **W145RR**
   W146 ; **W146RR**

3. **Nazwa i adres producenta :** *Manufacturer's name and address:* **Przetwórstwo Tworzyw Sztucznych "WAŚ" Józef i Leszek Waś Spółka Jawna Godzikowice, ul. Stalowa 7,9 ; 55-200 Oława, Polska** / *Poland*

4. **Nazwa i adres przedstawiciela producenta (o ile występuje)** *If applicable, name and address of manufacturer's representative:* **Nie dotyczy** *Not applicable*

5. **Data przedstawienia do homologacji:** *Submitted for approval on:* **2021-06-15**

6. **Placówka techniczna odpowiedzialna za przeprowadzanie badań homologacyjnych:** *Technical service responsible for conducting approval tests:* **Instytut Transportu Samochodowego , ul. Jagiellońska 80 , 03-301 Warszawa, Polska** *Motor Transport Institute , 80 Jagiellonska str. , 03-301 Warsaw, Poland*

7. **Data sprawozdania z badań wydanego przez tę placówkę:** *Date of test report issued by that service :* 07.10.2016 **08.06.2021**

8. **Numer sprawozdania z badań wydanego przez tę placówkę:** *Number of the test report issued by that service:* 0735/ZBH/16 **ZBH/21/0405/2**

9. **Skrócony opis** / *Concise description :* [2]

Urządzenie oświetlające :
Device for illuminating :

Kategoria:
Category:
~~1a,~~ **1b,** ~~1c, 2a, 2b~~ [1]

Liczba i kategoria źródeł światła:
Number and category (ies) of light source(s):

2 x niewymienne LED, połączone szeregowo,
2 x non-replaceable LED, connected in series,
12V 0,7W ; 24V 1,4W

Moduł źródła światła:
Light source module:

~~Tak~~ / **Nie** [1]
~~*Yes /*~~ *No* [1]

Kod identyfikacyjny modułu źródła światła:
Light source module specific identification code:

Nie dotyczy
Not applicable

Geometryczne parametry instalacji (położenie(-a) i nachylenie(-a) urządzenia w stosunku do powierzchni zajętej przez tablicę rejestracyjną i/lub różne nachylenie tej powierzchni):
Geometrical conditions of installation (position(s) and inclination(s) of the device in relation to the space to be occupied by the registration plate and/or different inclinations of this space):

Wg rysunku
According to the drawing

10. **Położenie znaku homologacji:**
Position and nature of the marking:

Na kloszu
On the lens

11. **Powód (powody) rozszerzenia (o ile występują):**
Reason(s) for the extension (if applicable):

Zastosowanie typu homologowanego w lampie W145RR i W146RR
Use of the type approved in the W145RR and W146RR lamp.

12. **Homologacja** ~~udzielona /~~ **rozszerzona** ~~/ cofnięta / homologacji odmówiono~~ [1]
Approval ~~*granted /*~~ ***extended*** ~~*/ refused / withdrawn*~~ [1]

13. **Miejscowość** / *Place:* **Warszawa** / *Warsaw*

14. **Data** / *Date:* **15 lipca 2021 r.** / *15th of July 2021*

15. **Podpis:**
Signature:

z up. DYREKTOR
Małgorzata Możdzierz - Zarzyka
Zastępca Dyrektora

DYREKTOR TRANSPORTOWEGO DOZORU TECHNICZNEGO

16. **Wykaz dokumentów złożonych we władzy homologacyjnej, która udzieliła homologacji, jest załączony do niniejszego zawiadomienia i może być dostępny na żądanie:**
The list of documents, deposited with the Type Approval Authority which has granted approval is annexed to this communication and may be obtained on request:

1. **Opis techniczny z rysunkiem** — **W145RR**
   Technical description with drawing — **W146RR**
2. **Sprawozdanie z badań nr** / *Test report No.:* — **ZBH/21/0405/2**

---

[1] **Niepotrzebne skreślić** / *Strike out what does not apply*
[2] **Dla świateł z niewymienialnymi źródłami światła wskazać liczbę i całkowitą moc (w watach) źródeł światła** / *For lamps with non-replaceable light sources indicate the number and the total wattage of the light sources.*

ZAWIADOMIENIE

COMMUNICATION

E20

Wydane przez: **DYREKTORA TRANSPORTOWEGO DOZORU TECHNICZNEGO**

Issued by: *DIRECTOR OF TRANSPORTATION TECHNICAL SUPERVISION*

ul. Puławska 125, 02-707 Warszawa, Polska / *Poland*

Dotyczące:[1)] - **UDZIELENIA HOMOLOGACJI**

Concerning:[1)] *APPROVAL GRANTED*

- ~~ROZSZERZENIA HOMOLOGACJI / *APPROVAL EXTENDED*~~
- ~~ODMOWY HOMOLOGACJI / *APPROVAL REFUSED*~~
- ~~COFNIĘCIA HOMOLOGACJI / *APPROVAL WITHDRAWN*~~
- ~~OSTATECZNEGO ZANIECHANIA PRODUKCJI / *PRODUCTION DEFINITELY DISCONTINUED*~~

typu urządzenia odblaskowego na podstawie Regulaminu ONZ nr 3.
of a type of retro-reflecting device pursuant to UN Regulation No. 3.

Homologacja nr: *Approval No:* **E20*3R02/17*021054*00**

1. **Nazwa handlowa lub znak towarowy urządzenia:** *Trade name or mark of the device:* **WAŚ**

2. **Oznakowanie typu urządzenia przez producenta:** *Manufacturer's name for the type of device:* **W145RR/IA**

Zastosowane w: *Used In:*	**Lampie zespolonej tylnej** / *Rear grouped lamp:*	**W145RR**
	Lampie zespolonej tylnej / *Rear grouped lamp:*	**W146RR**
	Lampie zespolonej przedniej / *Front grouped lamp:*	**W169RR**

3. **Nazwa i adres producenta :** *Manufacturer's name and address:* **Przetwórstwo Tworzyw Sztucznych "WAŚ" Józef i Leszek Waś Spółka Jawna Godzikowice, ul. Stalowa 7,9 ; 55-200 Oława, Polska** / *Poland*

4. **Nazwa i adres przedstawiciela producenta (o ile występuje)** *If applicable, name and address of manufacturer's representative:* **Nie dotyczy** *Not applicable*

5. **Data przedstawienia do homologacji:** *Submitted for approval on:* **2021-06-15**

6. **Placówka techniczna odpowiedzialna za przeprowadzanie badań homologacyjnych:** *Technical service responsible for conducting approval tests:* **Instytut Transportu Samochodowego , ul. Jagiellońska 80 , 03-301 Warszawa, Polska** *Motor Transport Institute , 80 Jagiellonska str. , 03-301 Warsaw, Poland*

7. **Data sprawozdania z badań:** *Date of test report:* **08.06.2021** **08.06.2021**

8. **Numer sprawozdania z badań:** *Number of the test report:* **ZBH/21/0405/1** **ZBH/21/0405/2**

9. **Skrócony opis** / *Concise description :* **Klasa** / *class* : **IA**

~~Oddzielnie /~~ **jako część zestawu urządzeń** [1)]
~~*In isolation /*~~ *part of an assembly of devices* [1)]

Kolor emitowanego światła: **białe / czerwone** ~~/ żółta samochodowa~~ [1)] ;
Colour of light emitted : ***white / red*** ~~*/ amber*~~ [1)]

Instalacja jako integralna część lampy, która jest połączona z nadwoziem pojazdu: ~~Tak~~ **/ Nie** [1)]
Installation as an integral part of a lamp which is integrated into the body of a vehicle:: ~~*Yes /*~~ *No* [1]

Geometryczne warunki instalacji i wszelkie odnośne wersje, jeżeli występują: **Wg rysunku**
Geometric conditions of installation and relating variations, if any: *According to the drawing*

Tylko z ograniczeniem wysokości montażu do maksimum 750 mm nad podłożem:: ~~Tak~~ **/ Nie** [1)]
Only for limited mounting height of equal to or less than 750 mm above the ground: ~~*Yes /*~~ *No* [1]

10. **Położenie znaku homologacji:** **Na kloszu**
Position of the approval mark: *On the lens*

11. **Powód (powody) rozszerzenia (o ile występują):** **Nie dotyczy**
Reason(s) for the extension (if applicable): *Not applicable*

12. **Homologacja udzielona** ~~/ rozszerzona / cofnięta / homologacji odmówiono~~ [1)]
Approval granted ~~*/ extended / refused / withdrawn*~~ [1)]

13. **Miejscowość** / *Place:* **Warszawa** / *Warsaw*

14. **Data** / *Date:* **13 lipca 2021 r.** / *13th of July 2021*

15. **Podpis:**
Signature:

z up.
DYREKTOR
Małgorzata Moździerz - Zarzyka
Zastępca Dyrektora

DYREKTOR TRANSPORTOWEGO DOZORU TECHNICZNEGO

16. **Następujące dokumenty noszące numer homologacji przedstawiony powyżej, mogą być uzyskane na prośbę:**
The following documents, bearing the approval number shown above, are available on request:

- **Opis techniczny z rysunkiem lampy:** *Technical description with a drawing of the lamp*	**W145RR**
	W146RR
	W169RR
- **Opinia z badań nr** / *Test opinion No.:*	**ZBH/21/0405/1**
	ZBH/21/0405/2

[1)] **Niepotrzebne skreślić** / *Strike out what does not apply*

DOKUMENT INFORMACYJNY
INFORMATION DOCUMENT

OPIS TECHNICZNY
TECHNICAL DESCRIPTION

PRODUCENT: Przetwórstwo Tworzyw Sztucznych „WAŚ" Józef i Leszek Waś
PRODUCER: Sp. J. Godzikowice ul. Stalowa 7,9 55-200 Oława

WYRÓB: LAMPA ZESPOLONA TYLNA
ARTICLE: REAR GROUPED LAMP

OZNACZENIE LAMPY: W 145RR
LAMP MARKING: W 145RR

E20

RD 02	21055
S1D 02	1695 Ext.2
2aD	1695 Ext.3
L 00	1695 Ext.2
IA 02	21054

ŚWIATŁA:

- pozycyjne tylne W145RR/RD - kat. RD
- hamowania W145/S1D - kat. S1D
- kierunku jazdy tylne W145/2aD - kat. 2aD
- oświetlenie tablicy rejestr. W145/L - kat. L
- urządzenie odblaskowe W145RR/IA - kat. IA

LAMPS:

- rear position W145RR/RD - cat. RD
- stop light W145/S1D - cat. S1D
- rear direction light W145/2aD - cat. 2aD
- illuminating registration plate W145/L - cat. L
- retroreflecting device W145RR/IA - cat. IA

DYREKTOR TRANSPORTOWEGO DOZORU TECHNICZNEGO

MATERIAŁY:
KLOSZ ZEWNĘTRZNY: - PC bezbarwny lakierowany lub PC bezbarwny lub PMMA bezbarwny
KLOSZE WEWNĘTRZNE: - PC lub PMMA żółty dla światła tylnego kierunku jazdy, PC lub PMMA czerwony dla światła hamowania, światła pozycyjnego tylnego i urządzenia odblaskowego.
ODBŁYŚNIK: - PC lub ABS napylane próżniowo
KORPUS: - PC czarny lub ABS czarny
UKŁAD ELEKTRONICZNY Z ELEKTROLUMINESCENCYJNYM ŹRÓDŁEM ŚWIATŁA
USZCZELNIENIE: - masa plastyczna
PRZEWODY DOPROWADZAJĄCE PRĄD
MIEJSCE UMIESZCZENIA ZNAKÓW HOMOLOGACJI: - na kloszu

MATERIALS:
OUTER LENS: - PC colorless painted or PC colorless or PMMA colorless
INNER LENS: - PC or PMMA yellow for the rear direction light , PC or PMMA red for the stop light, rear position light and retroreflecting device.
BODYS: - PC black or ABS black
REFLECTOR: - PC or ABS metallized
ELECTRONIC DEVICE WITH ELECTROLUMINESCENT LIGHT SOURCE
PLASTIC GASKET
LEADS
POSITION OF THE APPROVAL MARK: - on the lens

ŹRÓDŁA ŚWIATŁA:

- 8 x LED, 12V 4,5W lub 12V 21W; 24V 9W lub 24V 25W dla światła tylnego kierunku jazdy, połączone szeregowo – równolegle. W przypadku uszkodzenia którejkolwiek diody światła kierunku jazdy nastąpi nieodwracalne przerwanie obwodu zasilania i spadek poboru mocy do wartości 0 W.
- 8 x LED, 12V/24V 1,2W dla światła hamowania, połączone szeregowo - równolegle
- 12 x LED, 12V 0,3W; 24V 0,6W dla światła pozycyjnego tylnego, połączone szeregowo – równolegle
- 2 x LED, 12V 0,7W; 24V 1,4W dla światła oświetlenia tablicy rejestracyjnej, połączone szeregowo

SOURCES:

- 8 x LED, 12V 4,5W or 12V 21W; 24V 9W or 24V 25W for the rear direction light, connected in series and parallel. In case of failure of any diode in direction light, will be the irreversible interruption of the power circuit and decrease power consumption to 0 W.
- 8 x LED, 12V/24V 1,2W for the stop light, connected in series and parallel
- 12 x LED, 12V 0,3W; 24V 0,6W for the rear position light, connected in series and parallel
- 2 x LED, 12V 0,7W; 24V 1,4W for the rear registration plate light, connected in series

NINIEJSZY OPIS JEST CZĘŚCIĄ WNIOSKU O UDZIELENIE HOMOLOGACJI
THIS DESCRIPTION IS PART OF THE APPLICATION FOR THE APPROVAL

RD 02 — 21055
S1D 02 — 1695 Ext.2
2aD 01 — 1695 Ext.3
L 00 — 1695 Ext.2
IA 02 — 21054

E20

LAMPA TYLNA ZESPOLONA W145RR
REAR LAMP ASSEMBLY W145RR

PRZETWÓRSTWO TWORZYW SZTUCZNYCH
JÓZEF I LESZEK WAŚ
SPÓŁKA JAWNA
Godzikowice, ul. Stalowa 7,9
55-200 OŁAWA
tel.(071)313 95 18, tel./fax(071)313 35 52
Regon 931951967 NIP 912-16-54-900

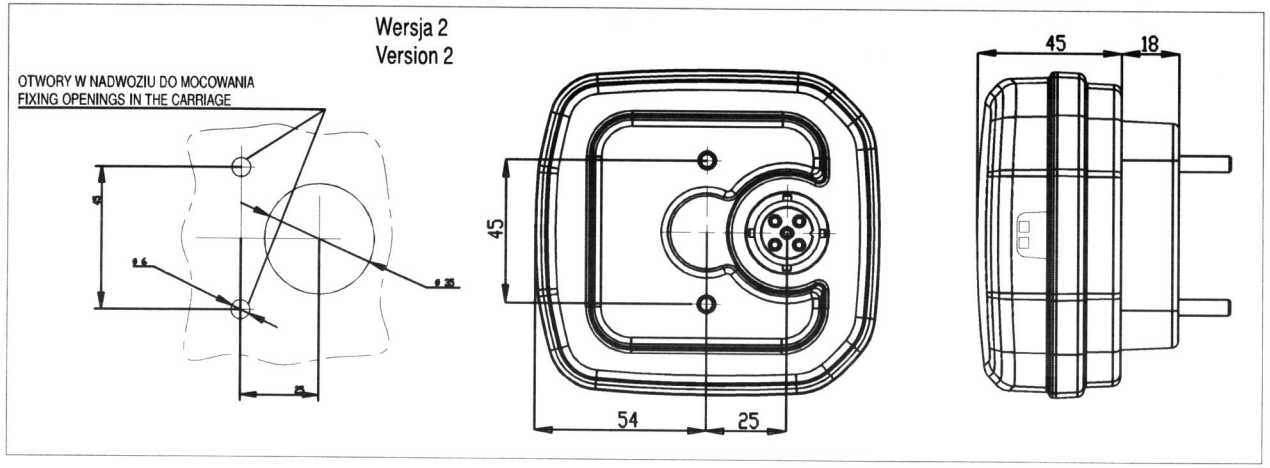

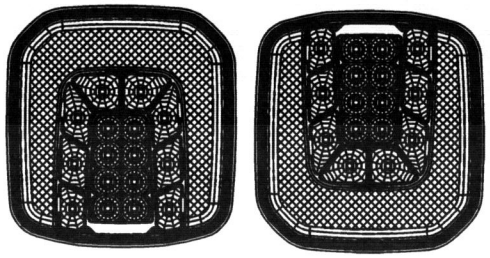

Lampa może być montowana również w pozycji pionowej (w wersji bez oświetlenia tablicy rejestracyjnej)
The lamp can also be installed in a vertical position (version without license plate lighting)

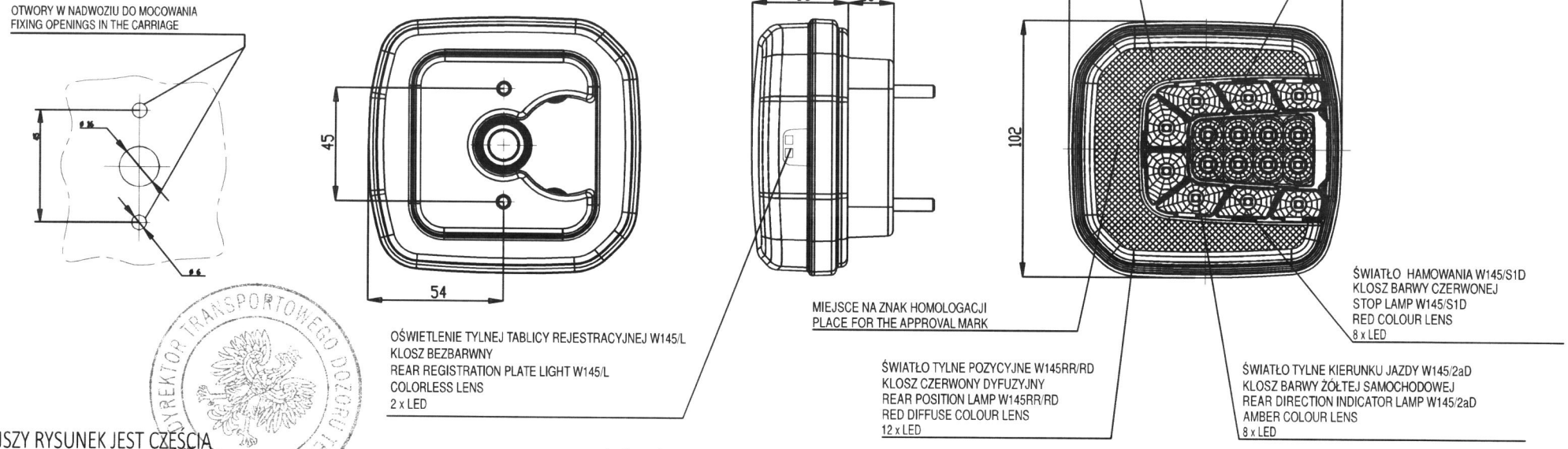

NINIEJSZY RYSUNEK JEST CZĘŚCIĄ
WNIOSKU O HOMOLOGACJĘ
THIS DRAWING IS A PART OF
THE APPLICATION OF APPROVAL

ŹRÓDŁA ŚWIATŁA
- kierunku jazdy: 8 x LED, 12V 4,5W lub 12V 21W; 24V 9W lub 24V 25W
- hamowania: 8 x LED, 12V/24V 1,2W
- tylne pozycyjne: 12 x LED, 12V 0.3W; 24V 0.6W
- oświetlenie tablicy rejestracyjnej: 2 x LED 12V 0.7W; 24V 1.4W

LIGHT SOURCES:
- direction indicator: 8 x LED, 12V 4,5W or 12V 21W; 24V 9W or 24V 25W
- stop: 8 x LED, 12V/24V 1,2W
- rear position: 12 x LED, 12V 0.3W; 24V 0.6W
- illuminating the rear registration plate: 2 x LED 12V 0.7W; 24V 1.4W

GODZIKOWICE, 15-04-2021

ZBH

INSTYTUT TRANSPORTU SAMOCHODOWEGO

ul. Jagiellońska 80, 03-301 Warszawa

Zakład Homologacji i Badań Pojazdów

ZAŁĄCZNIK NR 1
ANNEX No. 1

DO SPRAWOZDANIA Z BADAŃ NR ZBH/21/0405/2
TO THE TEST REPORT No. ZBH/21/0405/2

Oznaczenie krawędzi powierzchni widocznej (powierzchni świetlnej wg R48.06)
lamp tylnej zespolonej W145RR, W146RR
Marking of apparent surface (illuminating surface acc. to R48.06) of rear grouped lamp W145RR, W146RR

Producent:
Manufacturer

Przetwórstwo Tworzyw Sztucznych WAŚ
Józef i Leszek WAŚ Sp. J.
Godzikowice, ul. Stalowa 7, 9
55-200 Oława

Liczba stron:
Number of pages: 1

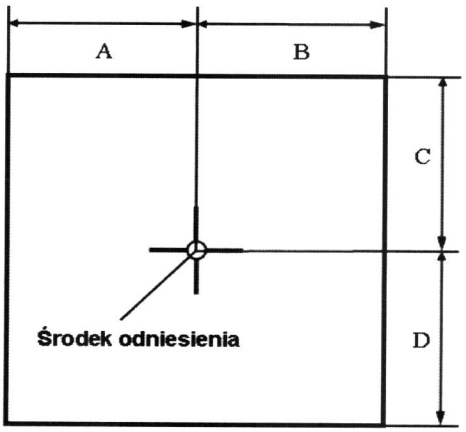

Światło Light	A [mm] w lewo left	B [mm] w prawo right	C [mm] w górę up	D [mm] w dół down
Lampa w poziomej pozycji montażu Lamp in horizontal mounting position				
Tylne pozycyjne Rear position W145RR/RD	38	38	40	40
Hamowania Stop W145/S1D	5	40	11	11
Kierunku jazdy Direction indicator W145/2aD	22	40	23	23
Cofania Reversing W146/AR	22	40	22	22
Przeciwmgłowe Fog W146/F	5	40	10	10

Światło Light	A [mm] w lewo left	B [mm] w prawo right	C [mm] w górę up	D [mm] w dół down
Lampa w pionowej pozycji montażu Lamp in vertical mounting position				
Tylne pozycyjne Rear position W145RR/RD	40	40	38	38
Hamowania Stop W145/S1D	11	11	5	40
Kierunku jazdy Direction indicator W145/2aD	23	23	22	40
Cofania Reversing W146/AR	22	22	22	40
Przeciwmgłowe Fog W146/F	22	22	5	40

Koniec załącznika
End of annex

sporządził:
compiled by:

inż. Magdalena Dudek
specjalista inżynieryjno - techniczny

autoryzował:
authorised by:

Zakład Homologacji
i Badań Pojazdów

dr inż. Piotr Kaźmierczak