W154, nr kat. 1130 2F

E20

ZAWIADOMIENIE
COMMUNICATION

wydane przez: **DYREKTORA TRANSPORTOWEGO DOZORU TECHNICZNEGO**
issued by: **DIRECTOR OF TRANSPORTATION TECHNICAL SUPERVISION**
ul. Chałubińskiego 8
00-613 Warszawa, POLAND

dotyczące: **UDZIELENIA HOMOLOGACJI**
concerning: APPROVAL GRANTED

typu urządzenia na podstawie Regulaminu nr 7.
of a type of device pursuant to **Regulation No. 7.**

Nr homologacji: E20 7R-02 1706
Approval No.:

Nr rozszerzenia: -
Extension No.:

1 **Nazwa handlowa lub marka urządzenia:** **WAŚ**
Trade name or mark of the device:

2 **Oznakowanie typu urządzenia przez wytwórcę:** **W153/RD**
zastosowane w lampie W153, W153DD, W154
Manufacturer's name for the type of device: **W153/RD**
used in lamp W153, W153DD, W154

3 **Nazwa i adres wytwórcy:** **Przetwórstwo Tworzyw Sztucznych „WAŚ”**
Manufacturer's name and address: **Józef i Leszek WAŚ Sp.j.**
Godzikowice, ul. Stalowa 7, 9
55-200 Oława, Polska

4 **Nazwa i adres przedstawiciela wytwórcy (o ile występuje):** **nie dotyczy**
If applicable, name and address of manufacturer's representative: **N/A**

5 **Data przedstawienia do homologacji:** **07.02.2017**
Submitted for approval on:

6 **Placówka techniczna odpowiedzialna za przeprowadzanie badań homologacyjnych:** **INSTYTUT TRANSPORTU SAMOCHODOWEGO**
Technical service responsible for conducting approval tests: **ul. Jagiellońska 80**
03-301 Warszawa

7 **Data sprawozdania z badań:** **27.01.2017, 30.01.2017**
Date of test report issued by that service:

8 **Numer sprawozdania z badań:** **0026/ZBH/17, 0054/ZBH/17**
Number of test report issued by that service:

9 **Skrótowy opis:**
Concise description:

9.1. **Kategoria:** **Kategoria RD**
By category of lamps: **Category RD**

Do zamocowania na zewnątrz, wewnątrz lub w obu miejscach:	**na zewnątrz**
For mounting either outside or inside or both:	outside
Barwa światła:	**czerwona**
Colour of light emitted:	red
Liczba, kategoria i rodzaj źródła światła:	**Kategoria RD - 12 x niewymienne LED połączone szeregowo-równolegle**
Number, category and kind of light source(s):	**Category RD - 12 x non-replaceable LED connected in series and parallel**
Napięcie i moc źródła światła:	**Kategoria RD - 12V 1,2W; 24V 2,4W**
Voltage and wattage:	**Category RD - 12V 1,2W; 24V 2,4W**
Kod identyfikacyjny modułu źródła światła:	**nie dotyczy**
Light source module specific identification code:	**N/A**
Przy ograniczeniu wysokości mocowania do 750 mm powyżej powierzchni podłoża:	**nie**
Only for limited mounting height of equal to or less than 750 mm above the ground:	no
Geometryczne warunki instalowania i ich warianty (jeżeli występują):	**wg rysunku**
Geometrical conditions of installation and relating variations, if any:	**according to the drawing**
Zastosowanie elektronicznego układu sterującego źródła światła / sterowania zmiennością światłości:	
(a) **jako część lampy:**	**tak**
(b) **jako osobne urządzenie:**	**nie**
Application of an electronic light source control gear/variable intensity control:	
(a) being part of the lamp:	yes
(b) being not part of the lamp:	no
Napięcie zasilania dodatkowego elektronicznego układu sterującego źródła światła / sterowania zmiennością światłości:	**12V/24V**
Input voltage(s) supplied by an electronic light source control gear / variable intensity control:	
Producent i kod identyfikacyjny elektronicznego układu sterującego źródła światła / sterowania zmiennością światłości (w przypadku kiedy jest on częścią lampy ale nie występuje w jej obudowie):	**nie dotyczy**
Electronic light source control gear/variable intensity control manufacturer and identification number (when the light source control gear is part of the lamp but is not included into the lamp body):	N/A
Zmienna światłość:	**nie**
Variable luminous intensity:	no

9.2 Funkcja (funkcje) wytwarzane przez współzależne światło, stanowiąca część współzależnego systemu świateł:

Function(s) produced by an interdependent lamp forming part of an interdependent lamp system:

Światło przednie pozycyjne	**nie**
Front position lamp	no
Światło pozycyjne tylne R1	**nie**
R1 Rear position lamp	no
Światło pozycyjne tylne R2	**nie**
R2 Rear position lamp	no

Światło hamowania S1	**nie**
S1 Stop lamp	no
Światło hamowania S2	**nie**
S2 Stop lamp	no
Światło hamowania S3	**nie**
S3 Stop lamp	**no**
Światło hamowania S4	**nie**
S4 Stop lamp	no
Światło obrysowe	**nie**
End-outline marker lamp	**no**

10 **Położenie znaku homologacji:** **na odbłyśniku**
Position of approval mark: on the reflector

11 **Powód (powody) rozszerzenia:** **nie dotyczy**
Reason(s) for the extension (if applicable): N/A

12 **Homologacji:** **udzielono**
Approval: granted

13 **Miejscowość:** **Warszawa**
Place: Warsaw

14 **Data:** **11 kwietnia 2017 r.**
Date: 11th of April 2017

15 **Podpis:**
Signature:

DYREKTOR
Jan Urbanowicz

16 **Do niniejszego zawiadomienia załącza się wykaz dokumentów przedłożonych organowi administracji, który udzielił homologacji, które mogą być uzyskane na prośbę:**
The list of documents deposited with the Administrative Service, which has granted approval, is annexed to this communication and may be obtained on request.

1. **Opis techniczny z rysunkiem**
   Technical description with drawing
2. **Sprawozdanie z badań homologacyjnych nr: 0026/ZBH/17, 0054/ZBH/17**
   Test report No:

ZAWIADOMIENIE
COMMUNICATION

wydane przez: **DYREKTORA TRANSPORTOWEGO DOZORU TECHNICZNEGO**
issued by: **DIRECTOR OF TRANSPORTATION TECHNICAL SUPERVISION**
ul. Chałubińskiego 8
00-613 Warszawa, POLAND

dotyczące: **UDZIELENIA HOMOLOGACJI**
concerning: APPROVAL GRANTED

typu światła przeciwmgłowego, stosowanego w pojazdach silnikowych i ich przyczepach, na podstawie Regulaminu EKG nr 38.
of a type of rear fog lamp for power-driven vehicles and their trailers pursuant to ECE Regulation No. 38.

Nr homologacji: **E20 38R-00 1708** **Nr rozszerzenia: -**
Approval No.: Extension No.:

1	**Nazwa handlowa lub marka urządzenia:** Trade name or mark of the device:	**WAŚ**
2	**Oznakowanie typu urządzenia przez wytwórcę:** Manufacturer's name for the type of device:	**W154/2F zastosowane w lampie W154** W154/2F used in lamp W154
3	**Nazwa i adres wytwórcy:** Manufacturer's name and address:	**Przetwórstwo Tworzyw Sztucznych „WAŚ" Józef i Leszek Waś Sp.j. Godzikowice, ul. Stalowa 7, 9 55-200 Oława, Polska**
4	**Nazwa i adres przedstawiciela wytwórcy (o ile występuje):** If applicable, name and address of manufacturer's representative:	**nie dotyczy** N/A
5	**Data przedstawienia do homologacji:** Submitted for approval on:	**07.02.2017**
6	**Placówka techniczna odpowiedzialna za przeprowadzanie badań homologacyjnych:** Technical service responsible for conducting approval tests:	**INSTYTUT TRANSPORTU SAMOCHODOWEGO ul. Jagiellońska 80 03-301 Warszawa**
7	**Data sprawozdania z badań:** Date of test report issued by that service:	**30.01.2017**
8	**Numer sprawozdania z badań:** Number of test report issued by that service:	**0054/ZBH/17**
9	**Skrótowy opis:** Concise description:	**F**
	Liczba, kategoria i rodzaj źródła światła: Number, category and kind of light source(s):	**2 × niewymienne LED połączone szeregowo** 2× non-replaceable LED connected in series
	Napięcie i moc: Voltage and wattage:	**12V/24V 1,6W**
	Kod identyfikacyjny modułu źródła światła: Light source module specific identification code:	**nie dotyczy** **N/A**

Geometryczne warunki instalowania i ich warianty (jeżeli występują): wg rysunku
Geometrical conditions of installation and relating variations, if any: **according to the drawing**
Zastosowanie elektronicznego układu sterującego źródła światła / sterowania zmiennością światłości:
(a) jako część lampy: **tak**
(b) jako osobne urządzenie: **nie**
Application of an electronic light source control gear/variable intensity control:
(a) being part of the lamp: yes
(b) being not part of the lamp no

Napięcie zasilania dodatkowego elektronicznego układu sterującego źródła światła / sterowania zmiennością światłości: **12V / 24V**
Input voltage(s) supplied by an electronic light source control gear/variable intensity control:
Producent i kod identyfikacyjny elektronicznego układu sterującego źródła światła / sterowania zmiennością światłości (w przypadku kiedy jest on częścią lampy ale nie występuje w jej obudowie): **nie dotyczy**
Electronic light source control gear/variable intensity control manufacturer and identification number (when the light source control gear is part of the lamp but is not included into the lamp body): N/A
Zmienna światłość: **nie**
Variable luminous intensity: no

10 **Położenie znaku homologacji:** **na odbłyśniku**
Position of approval mark: on the reflector

11 **Powód (powody) rozszerzenia:** **nie dotyczy**
Reason(s) for the extension (if applicable): N/A

12 **Homologacji:** **udzielono**
Approval: granted

13 **Miejscowość:** **Warszawa**
Place: Warsaw

14 **Data:** **29 marca 2017 r.**
Date: 29th of March 2017

15 **Podpis:**
Signature:

z up. DYREKTOR
Małgorzata Możdzierz - Zarzyka
Zastępca Dyrektora

16 **Do niniejszego zawiadomienia załącza się wykaz dokumentów przedłożonych organowi administracji, który udzielił homologacji, które mogą być uzyskane na prośbę:**
The list of documents deposited with the Administrative Service, which has granted approval, is annexed to this communication and may be obtained on request:

1. **Opis techniczny z rysunkiem**
   Technical description with drawing
2. **Protokół z badań homologacyjnych nr:** **0054/ZBH/17**
   Test report No:

E20

ZAWIADOMIENIE
COMMUNICATION

wydane przez: **DYREKTORA TRANSPORTOWEGO DOZORU TECHNICZNEGO**
issued by: **DIRECTOR OF TRANSPORTATION TECHNICAL SUPERVISION**
ul. Chałubińskiego 8
00-613 Warszawa, POLAND

TRANSPORTOWY DOZÓR TECHNICZNY

dotyczące: **UDZIELENIA HOMOLOGACJI**
concerning: APPROVAL GRANTED

typu światła cofania na podstawie Regulaminu nr 23.
of a type of reversing lamp pursuant to **Regulation No. 23.**

Nr homologacji: **E20 23R-00 1708** **Nr rozszerzenia: -**
Approval No.: Extension No.:

1	**Nazwa handlowa lub marka urządzenia:** Trade name or mark of the device:	**WAŚ**
2	**Oznakowanie typu urządzenia przez wytwórcę:** Manufacturer's name for the type of device:	**W154/AR zastosowane w lampie W154** W154/AR used in lamp W154
3	**Nazwa i adres wytwórcy:** Manufacturer's name and address:	**Przetwórstwo Tworzyw Sztucznych „WAŚ" Józef i Leszek Waś Sp.j.** **Godzikowice, ul. Stalowa 7, 9** 55-200 Oława, Polska
4	**Nazwa i adres przedstawiciela wytwórcy (o ile występuje):** If applicable, name and address of manufacturer's representative:	**nie dotyczy** N/A
5	**Data przedstawienia do homologacji:** Submitted for approval on:	**07.02.2017**
6	**Placówka techniczna odpowiedzialna za przeprowadzanie badań homologacyjnych:** Technical service responsible for conducting approval tests:	**INSTYTUT TRANSPORTU SAMOCHODOWEGO** **ul. Jagiellońska 80** 03-301 Warszawa
7	**Data sprawozdania z badań:** Date of test report issued by that service:	**30.01.2017**
8	**Numer sprawozdania z badań:** Number of test report issued by that service:	**0054/ZBH/17**
9	**Skrótowy opis:** Concise description:	**AR**
	Liczba, kategoria i rodzaj źródła światła: Number, category and kind of light source(s):	**8 × niewymienne LED połączone szeregowo-równolegle** 8 × non-replaceable LED connected in series and parallel
	Napięcie i moc: Voltage and wattage:	**12V 2,6W, 24V 5,1W**

Zastosowanie elektronicznego układu sterującego źródła światła:

(a) **jako część lampy:**	**tak**
(b) **jako osobne urządzenie:**	**nie**
Application of an electronic light source control gear:	
(a) being part of the lamp:	yes
(b) being not part of the lamp:	no

Napięcie zasilania elektronicznego układu sterującego źródła światła: **12V / 24V**
Input voltage(s) supplied by an electronic light source control gear:

Moduł źródła światła: **nie**
Light source module: no

Kod identyfikacyjny modułu źródła światła: **nie dotyczy**
Light source module specific identification code: N/A

Geometryczne warunki instalowania i ich warianty (jeżeli występują): **wg rysunku**
Geometrical conditions of installation and relating variations, if any: according to the drawing

10 **Położenie znaku homologacji:** **na odbłyśniku**
Position of approval mark: on the reflector

11 **Komentarze:**
Comments:

Urządzenie powinno być montowane na pojeździe tylko jako część pary urządzeń: **nie**
This device shall be installed on vehicle only as part of a pair of devices: no

12 **Powód (powody) rozszerzenia:** **nie dotyczy**
Reason(s) for the extension (if applicable): N/A

13 **Homologacji:** **udzielono**
Approval: granted

14 **Miejscowość:** **Warszawa**
Place: Warsaw

15 **Data:** **2 marca 2017 r.**
Date: 2nd of March 2017

16 **Podpis:**
Signature:

TRANSPORTOWY DOZÓR TECHNICZNY

DYREKTOR
Jan Urbanowic

17 **Do niniejszego zawiadomienia załącza się wykaz dokumentów przedłożonych organowi administracji, który udzielił homologacji, które mogą być uzyskane na prośbę:**
The list of documents deposited with the Administrative Service, which has granted approval, is annexed to this communication and may be obtained on request.

1. Opis techniczny z rysunkiem
   Technical description with drawing
2. Sprawozdanie z badań homologacyjnych nr: **0054/ZBH/17**
   Test report No:

DOKUMENT INFORMACYJNY
INFORMATION DOCUMENT
OPIS TECHNICZNY
TECHNICAL DESCRIPTION

TRANSPORTOWY DOZÓR TECHNICZNY

PRODUCENT: MANUFACTURER:	Przetwórstwo Tworzyw Sztucznych „WAŚ" Józef i Leszek Waś Sp. J. Godzikowice ul. Stalowa 7, 9 55-200 Oława

WYRÓB: LAMPA TYLNA ZESPOLONA
ARTICLE: REAR ASSEMBLY LAMP

RD 02
AR 00
F 00

E20 1706
1708

OZNACZENIE LAMPY: LAMP MARKING:	W154 W154	
ŚWIATŁA	- przeciwmgielne tylne typu W154/2F - pozycyjne tylne typu W153/RD - cofania typu W154/AR	- kat. F - kat. RD - kat. AR
LIGHTS	- rear fog light type W154/2F - position light type W153/RD - reversing light type W154/AR	- cat. F - cat. RD - cat. AR

GŁÓWNE ELEMENTY SKŁADOWE:

KORPUS :	- ABS czarny lub PC czarny
KLOSZ ZEWNĘTRZNY :	- PMMA bezbarwny lub PC bezbarwny
KLOSZE WEWNĘTRZNE:	- PMMA czerwony lub PC czerwony dla światła przeciwmgielnego tylnego, PMMA bezbarwny lub PC bezbarwny dla światła cofania , PC czerwony dyfuzyjny dla światła pozycyjnego.
ODBŁYŚNIK:	- ABS lub PC, napylane próżniowo.

UKŁAD ELEKTRONICZNY Z ELEKTROLUMINESCENCYJNYMI ŹRÓDŁAMI ŚWIATŁA I ELEKTRONICZNYMI UKŁADAMI STERUJĄCYMI

USZCZELNIENIE	- masa plastyczna

PRZEWÓD LUB ZŁĄCZE

MAIN COMPONENTS:

BODY:	- ABS black or PC black
OUTER LENS :	- PMMA colorless or PC colorless
INNER LENSES:	- PMMA red or PC red for the rear fog light, PMMA colorless or PC colorless for the reversing light, PC red diffusive for the position light.
REFLECTOR:	- ABS or PC, metallized.

ELECTRONIC DEVICE WITH ELECTRONIC LIGHT SOURCES CONTROL GEAR AND ELECTROLUMINESCENT LIGHT SOURCES

SEALING	– plastic gasket

LEADS OR CONNECTOR

ŹRÓDŁA ŚWIATŁA:

- przeciwmgielne tylne:	2 x LED 12V/24V 1,6W, połączone szeregowo.
- cofania:	8 x LED 12V 2,6W 24V 5,1W, połączone szeregowo – równolegle.
- pozycyjne tylne:	12 x LED 12V 1,2W 24V 2,4W, połączone szeregowo – równolegle.

LIGHT SOURCES:

- rear fog light:	2 x LED 12V/24V 1,6W, connected in series.
- reversing light:	8 x LED 12V 2,6W 24V 5,1W, connected in series and parallel.
- position:	12 x LED 12V 1,2W 24V 2,4W, connected in series and parallel.

NINIEJSZY OPIS JEST CZĘŚCIĄ WNIOSKU O UDZIELENIE HOMOLOGACJI
THIS DESCRIPTION IS A PART OF THE APPLICATION FOR APPROVAL

RD 02
AR 00
F 00

E20 1706
1708

LAMPA TYLNA ZESPOLONA W154
REAR LAMP ASSEMBLY W154

PRZETWÓRSTWO TWORZYW SZTUCZNYCH "WAŚ"
JÓZEF I LESZEK WAŚ SPÓŁKA JAWNA
Godzikowice, ul. Stalowa 7,9 55-200 Oława
tel. (071)313 95 18, tel./fax (071)313 35 52
Regon 931951967 NIP 912-16-54-900

Wersja obudowy 2
Case version 2

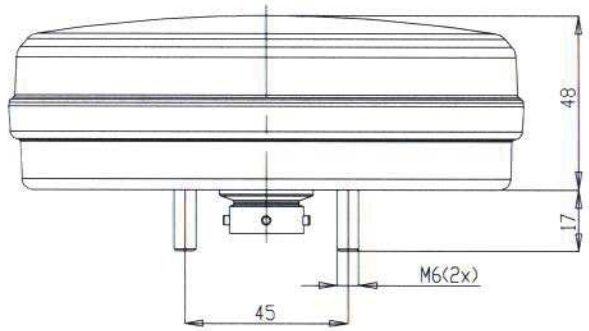

Wersja obudowy 1
Case version 1

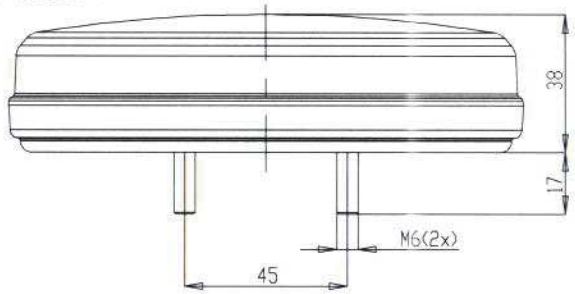

TRANSPORTOWY DOZÓR TECHNICZNY

OTWORY W NADWOZIU DO MOCOWANIA
FIXING OPENINGS IN THE CARRIAGE

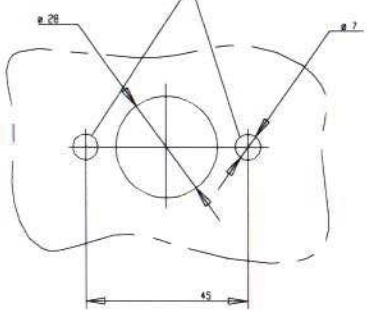

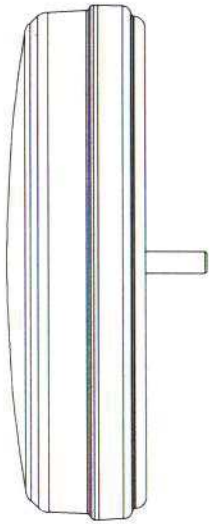

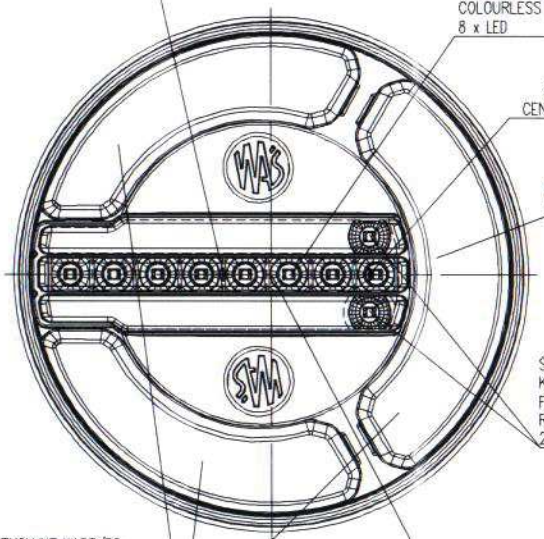

ŚRODEK ODNIESIENIA DLA KATERGORII AR
CENTER OF THE REFERENCE FOR AR CATEGORY

ŚWIATŁO COFANIA W154/AR
KLOSZ BEZBARWNY
REVERSING LAMP W154/AR
COLOURLESS LENS
8 x LED

ŚRODEK ODNIESIENIA DLA KATERGORII F
CENTER OF THE REFERENCE FOR F CATEGORY

MIEJSCE NA NUMERY HOMOLOGACJI
PLACE FOR THE APPROVAL NUMBERS

ŚWIATŁO PRZECIWMGIELNE TYLNE W154/2F
KLOSZ BARWY CZERWONEJ
FOG LAMP W154/2F
RED COLOUR LENS
2 x LED

ŚWIATŁO TYLNE POZYCYJNE W153/RD
KLOSZ CZERWONY DYFUZYJNY
REAR POSITION LAMP W153/RD
RED DIFFUSE COLOUR LENS
12 x LED

ŚRODEK ODNIESIENIA DLA KATERGORII RD
CENTER OF THE REFERENCE FOR RD CATEGORY

NINIEJSZY RYSUNEK JEST CZĘŚCIĄ
WNIOSKU O HOMOLOGACJĘ
THIS DRAWING IS A PART OF
THE APPLICATION FOR APPROVAL

ŹRÓDŁA ŚWIATŁA
- przeciwmgielne tylne: 2 x LED 12V/24V 1,6W
- cofanie: 8 x LED 12V 2,6W 24V 5,1W
- pozycyjne tylne: 12 x LED 12V 1,2W 24V 2,4W

LIGHT SOURCES:
- rear fog: 2 x LED 12V/24V 1,6W
- reversing: 8 x LED 12V 2,6W 24V 5,1W
- position: 12 x LED 12V 1,2W 24V 2,4W

GODZIKOWICE, 27-12-2016

RD 02
AR 00
F 00

E20 1706
1708

LAMPA TYLNA ZESPOLONA W154
REAR LAMP ASSEMBLY W154

PRZETWÓRSTWO TWORZYW SZTUCZNYCH "WAŚ"
JÓZEF I LESZEK WAŚ SPÓŁKA JAWNA
Godzikowice, ul. Stalowa 7,9 55-200 Oława
tel. (071)313 95 18, tel./fax (071)313 35 52
Regon 931951967 NIP 912-16-54-900

MOŻLIWE SPOSOBY MONTAŻU POJEDYŃCZEJ LAMPY NA POJEŹDZIE
POSSIBLE MOUNTING WAYS OF A SINGLE LAMP ON A VEHICLE

1

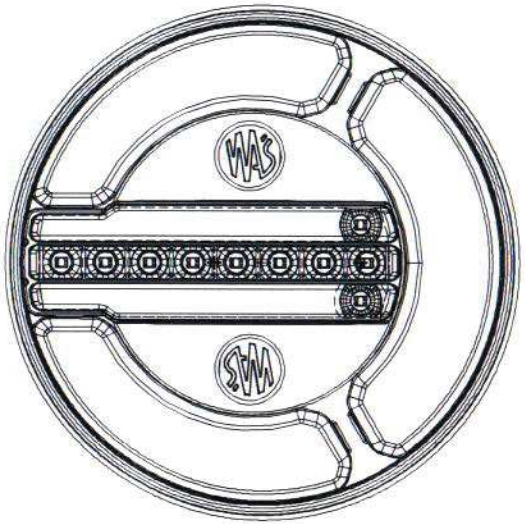

2

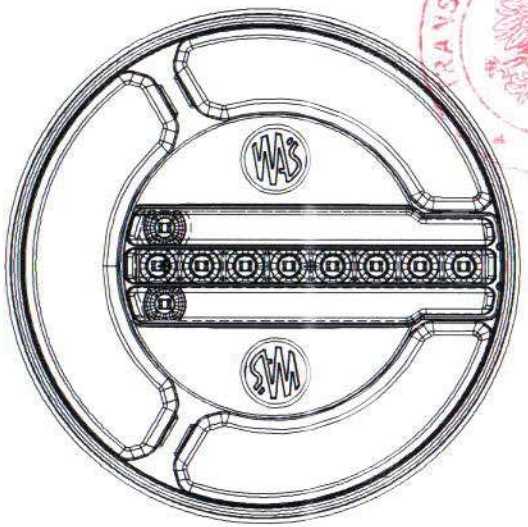

NINIEJSZY RYSUNEK JEST CZĘŚCIĄWNIOSKU O HOMOLOGACJĘ
THIS DRAWING IS A PART OFTHE APPLICATION FOR APPROVAL

GODZIKOWICE, 27-12-2016

ZBH

INSTYTUT TRANSPORTU SAMOCHODOWEGO

ul. Jagiellońska 80, 03-301 Warszawa

Zakład Homologacji i Badań Pojazdów

ZAŁĄCZNIK NR 1
ANNEX No. 1

DO SPRAWOZDANIA Z BADAŃ NR 0054/ZBH/17
TO THE TEST REPORT No. 0054/ZBH/17

Oznaczenie krawędzi powierzchni widocznej (powierzchni świetlnej wg R48.06) lamp tylnych zespolonych W154

Marking of apparent surface (illuminating surface acc. to R48.06) of rear grouped lamp W154

Producent: **Przetwórstwo Tworzyw Sztucznych „WAŚ"**
Manufacturer: **Józef i Leszek Waś**
ul. Stalowa 7,9
Godzikowice, 55-200 Oława

Liczba stron: 1
Number of pages:

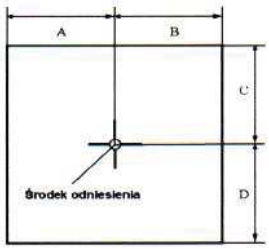

Światło Light	A [mm] w lewo left	B [mm] w prawo right	C [mm] w górę up	D [mm] w dół down
Tylne pozycyjne W153/RD Rear position W153/RD	65	65	65	65
Cofania W154/AR Reversing W154/AR	50	50	4	4
Przeciwmgłowe W154/F Fog W154/F	5	5	15	15

Koniec załącznika
End of annex

sporządził:
compiled by:
Kalisz M.
dr inż. Małgorzata Kalisz, adiunkt

autoryzował:
authorised by:
Zakład Homologacji i Badań Pojazdów
dr inż. Piotr Kaźmierczak