W205DD, nr kat. 1432

ZAWIADOMIENIE
COMMUNICATION

wydane przez: **DYREKTORA TRANSPORTOWEGO DOZORU TECHNICZNEGO**
issued by: **DIRECTOR OF TRANSPORTATION TECHNICAL SUPERVISION**
ul. Chałubińskiego 8
PL 00-613 Warszawa, POLAND

dotyczące: UDZIELENIA HOMOLOGACJI
concerning: APPROVAL GRANTED

typu urządzenia na podstawie **Regulaminu nr 7.**
*of a type of device pursuant to **Regulation No. 7.***

Nr homologacji: **E20*7R02/27*019085*00**
Approval No.:

1	Nazwa handlowa lub marka urządzenia: *Trade name or mark of the device:*	**WAŚ**
2	Oznakowanie typu urządzenia przez wytwórcę: *Manufacturer's name for the type of device:*	**W205/RD** **Zastosowane w lampie W205, W205DD** ***W205/RD*** ***Used in lamp W205, W205DD***
3	Nazwa i adres wytwórcy: *Manufacturer's name and address:*	**Przetwórstwo Tworzyw Sztucznych** **Józef i Leszek WAŚ Spółka Jawna** **Godzikowice, ul. Stalowa 7, 9** **55-200 Oława, Polska**
4	Nazwa i adres przedstawiciela wytwórcy (o ile występuje): *If applicable, name and address of manufacturer's representative:*	**nie dotyczy** ***N/A***
5	Data przedstawienia do homologacji: *Submitted for approval on:*	**17.07.2019**
6	Placówka techniczna odpowiedzialna za przeprowadzanie badań homologacyjnych: *Technical service responsible for conducting approval tests:*	**INSTYTUT TRANSPORTU SAMOCHODOWEGO** **ul. Jagiellońska 80** **03-301 Warszawa**
7	Data sprawozdania z badań: *Date of test report issued by that service:*	**10.07.2019**
8	Numer sprawozdania z badań: *Number of test report issued by that service:*	**ZBH/19/0537/2**
9	Skrótowy opis: *Concise description:*	
9.1.	Kategoria: *By category of lamps:*	**RD**
	Do zamocowania na zewnątrz, wewnątrz lub w obu miejscach: *For mounting either outside or inside or both:*	**na zewnątrz** ***outside***
	Barwa światła: *Colour of light emitted:*	**czerwona** ***red***
	Liczba, kategoria:	**12 x nie wymienne LED połączone**

	szeregowo-równolegle
Number, category:	***12 x non replaceable LED connected in series and parallel***
Napięcie i moc:	**12V 1W lub 24V 2,10W**
Voltage and wattage:	***12V 1W or 24V 2,1W***
Kod identyfikacyjny modułu źródła światła:	**nie dotyczy**
Light source module specific identification code:	***N/A***
Tylko przy ograniczeniu wysokości mocowania do 750 mm powyżej powierzchni podłoża:	**nie**
Only for limited mounting height of equal to or less than 750 mm above the ground:	***no***
Geometryczne warunki instalowania i ich warianty (jeżeli występują):	**wg rysunku**
Geometrical conditions of installation and relating variations, if any:	***according to the drawing***
Zastosowanie elektronicznego układu sterującego źródła światła / sterowania zmiennością światłości:	
(a) jako część lampy:	**tak**
(b) jako osobne urządzenie:	**nie**
Application of an electronic light source control gear/variable intensity control:	
(a) being part of the lamp:	***yes***
(b) being not part of the lamp:	***no***
Napięcie zasilania dodatkowego elektronicznego układu sterującego źródła światła / sterowania zmiennością światłości:	**12/24V**
Input voltage(s) supplied by an electronic light source control gear / variable intensity control:	
Producent i kod identyfikacyjny elektronicznego układu sterującego źródła światła / sterowania zmiennością światłości (w przypadku kiedy jest on częścią lampy ale nie występuje w jej obudowie):	**nie dotyczy**
Electronic light source control gear/variable intensity control manufacturer and identification number (when the light source control gear is part of the lamp but is not included into the lamp body):	***N/A***
Zmienna światłość:	**nie**
Variable luminous intensity:	***no***
Lampa przednia pozycyjna, tylna pozycyjna, hamowania, obrysowa jest przeznaczona do stosowania tylko w pojazdach ze wskaźnikiem kontrolnym awarii:	**nie**
The front position lamp, rear position lamp, stop lamp, end-outline marker lamp is only for use on a vehicle fitted with a tell-tale indicating failure:	***no***
9.2 Funkcja (funkcje) wytwarzane przez współzależne światło, stanowiąca część współzależnego systemu świateł:	
Function(s) produced by an interdependent lamp forming part of an interdependent lamp system:	
Światło przednie pozycyjne	**nie**
Front position lamp	***no***
Światło pozycyjne tylne R1	**nie**
R1 Rear position lamp	***no***
Światło pozycyjne tylne R2	**nie**
R2 Rear position lamp	***no***
Światło hamowania S1	**nie**
S1 Stop lamp	***no***
Światło hamowania S2	**nie**
S2 Stop lamp	***no***
Światło hamowania S3	**nie**
S3 Stop lamp	***no***
Światło hamowania S4	**nie**
S4 Stop lamp	***no***

	Światło obrysowe *End-outline marker lamp*	**nie** ***no***
10	Położenie znaku homologacji: *Position of approval mark:*	**na kloszu** ***on the lens***
11	Powód (powody) rozszerzenia: *Reason(s) for the extension (if applicable):*	**nie dotyczy** ***N/A***
12	Homologacji: *Approval:*	**udzielono** ***granted***
13	Miejscowość: *Place:*	**Warszawa** *Warsaw*
14	Data: *Date:*	**20 sierpnia 2019 r.** *20th of August 2019*
15	Podpis: *Signature:*	DYREKTOR Jan Orbanowicz

16 Do niniejszego zawiadomienia załącza się wykaz dokumentów przedłożonych organowi administracji, który udzielił homologacji, które mogą być uzyskane na prośbę:
The list of documents deposited with the Administrative Service, which has granted approval, is annexed to this communication and may be obtained on request.

1. Opis techniczny z rysunkiem
   Technical description with drawing
2. Sprawozdanie z badań homologacyjnych nr: **ZBH/19/0537/2**
   Test report No:

ZAWIADOMIENIE
COMMUNICATION

wydane przez: **DYREKTORA TRANSPORTOWEGO DOZORU TECHNICZNEGO**

issued by: **DIRECTOR OF TRANSPORTATION TECHNICAL SUPERVISION**

ul. Chałubińskiego 8
PL 00-613 Warszawa, POLAND

dotyczące: UDZIELENIA HOMOLOGACJI
concerning: APPROVAL GRANTED
typu kierunkowskazu na podstawie **Regulaminu nr 6.**
*of a type of direction indicator pursuant to **Regulation No. 6.***

Nr homologacji: **E20*6R01/28*019086*00**
Approval No.:

1	Nazwa handlowa lub marka urządzenia: *Trade name or mark of the device*	**WAŚ**
2	Oznakowanie typu urządzenia przez wytwórcę: *Manufacturer's name for the type of device:*	**W205DD/2aD** **Zastosowane w lampie W205DD** ***W205DD/2aD*** ***Used in lamp W205DD***
3	Nazwa i adres wytwórcy: *Manufacturer's name and address:*	**Przetwórstwo Tworzyw Sztucznych** **Józef i Leszek WAŚ Spółka Jawna** **Godzikowice, ul. Stalowa 7, 9** **55-200 Oława, Polska**
4	Nazwa i adres przedstawiciela wytwórcy (o ile występuje): *If applicable, name and address of manufacturer's representative:*	**nie dotyczy** *N/A*
5	Data przedstawienia do homologacji: *Submitted for approval on:*	**17.07.2019**
6	Placówka techniczna odpowiedzialna za przeprowadzanie badań homologacyjnych: *Technical service responsible for conducting approval tests:*	**INSTYTUT TRANSPORTU SAMOCHODOWEGO** **ul. Jagiellońska 80** **03-301 Warszawa**
7	Data sprawozdania z badań: *Date of test report issued by that service:*	**10.07.2019**
8	Numer sprawozdania z badań: *Number of test report issued by that service:*	**ZBH/19/0537/2**
9	Skrótowy opis: *Concise description:*	
	Kategoria: *Category:*	**2aD**
	Liczba, kategoria: *Number, category:*	**10 x niewymienne LED połączone szeregowo-równoległe** ***10 x non replaceable LED connected in series and parallel***
	Funkcja(e) wytwarzane przez współzależną lampę tworzącą część system lamp współzależnych: *Function(s) produced by an interdependent lamp forming part of an interdependent lamps system:*	**nie dotyczy** *N/A*
	Napięcie i moc: *Voltage and wattage:*	**12V/24V 1,7W**
	Kod identyfikacyjny modułu źródła światła: *Light source module specific identification code:*	**nie dotyczy** *N/A*

	Tylko przy ograniczeniu wysokości mocowania do 750 mm powyżej powierzchni podłoża: *Only for limited mounting height of equal to or less than 750 mm above the ground:*	**nie** ***no***
	Geometryczne warunki instalowania i ich warianty (jeżeli występują): *Geometrical conditions of installation and relating variations, if any:*	**wg rysunku** ***according to the drawing***
	Zastosowanie elektronicznego układu sterującego źródła światła / sterowania zmiennością światłości: (a) jako część lampy: (b) jako osobne urządzenie: *Application of an electronic light source control gear/variable intensity control:* *(a) being part of the lamp:* *(b) being not part of the lamp:*	 **tak** **nie** ***yes*** ***no***
	Napięcie zasilania dodatkowego elektronicznego układu sterującego źródła światła / sterowania zmiennością światłości: *Input voltage(s) supplied by an electronic light source control gear / variable intensity control:*	**12V/24V**
	Producent i kod identyfikacyjny elektronicznego układu sterującego źródła światła / sterowania zmiennością światłości (w przypadku kiedy jest on częścią lampy ale nie występuje w jej obudowie): *Electronic light source control gear/variable intensity control manufacturer and identification number (when the light source control gear is part of the lamp but is not included into the lamp body):*	**nie dotyczy** ***N/A***
	Zmienna światłość: *Variable luminous intensity:*	**nie** ***no***
	Sekwencyjna aktywacja źródeł światła (patrz paragraf 5.6 do Regulaminu): *Sequential activation of light sources (see paragraph 5.6. of this Regulation):*	**nie** ***no***
10	Położenie znaku homologacji: *Position of approval mark:*	**na kloszu** ***on the lens***
11	Powód (powody) rozszerzenia: *Reason(s) for the extension (if applicable):*	**nie dotyczy** ***N/A***
12	Homologacji: *Approval:*	**udzielono** ***granted***
13	Miejscowość: *Place:*	**Warszawa** *Warsaw*
14	Data: *Date:*	**20 sierpnia 2019 r.** *20th of August 2019*
15	Podpis: *Signature:*	DYREKTOR

16 Do niniejszego zawiadomienia załącza się wykaz dokumentów przedłożonych organowi administracji, który udzielił homologacji, które mogą być uzyskane na prośbę:
The list of documents deposited with the Administrative Service, which has granted approval, is annexed to this communication and may be obtained on request.

1. Opis techniczny z rysunkiem
   Technical description with drawing
2. Sprawozdanie z badań homologacyjnych nr: **ZBH/19/0537/2**
   Test report No:

ZAWIADOMIENIE
COMMUNICATION

wydane przez: **DYREKTORA TRANSPORTOWEGO DOZORU TECHNICZNEGO**
issued by: **DIRECTOR OF TRANSPORTATION TECHNICAL SUPERVISION**
ul. Chałubińskiego 8
PL 00-613 Warszawa, POLAND

dotyczące: UDZIELENIA HOMOLOGACJI
concerning: APPROVAL GRANTED

typu urządzenia na podstawie **Regulaminu nr 7.**
*of a type of device pursuant to **Regulation No. 7.***

Nr homologacji: **E20*7R02/27*019085*00**
Approval No.:

1 Nazwa handlowa lub marka urządzenia: **WAŚ**
Trade name or mark of the device:

2 Oznakowanie typu urządzenia przez wytwórcę: **W205/S1D**
Zastosowane w lampie W205, W205DD
Manufacturer's name for the type of device: ***W205/S1D***
Used in lamp W205, W205DD

3 Nazwa i adres wytwórcy:
Manufacturer's name and address:
Przetwórstwo Tworzyw Sztucznych
Józef i Leszek WAŚ Spółka Jawna
Godzikowice, ul. Stalowa 7, 9
55-200 Oława, Polska

4 Nazwa i adres przedstawiciela wytwórcy (o ile występuje): **nie dotyczy**
If applicable, name and address of manufacturer's representative: ***N/A***

5 Data przedstawienia do homologacji: **17.07.2019**
Submitted for approval on:

6 Placówka techniczna odpowiedzialna za przeprowadzanie badań homologacyjnych:
Technical service responsible for conducting approval tests:
INSTYTUT TRANSPORTU SAMOCHODOWEGO
ul. Jagiellońska 80
03-301 Warszawa

7 Data sprawozdania z badań: **10.07.2019**
Date of test report issued by that service:

8 Numer sprawozdania z badań: **ZBH/19/0537/2**
Number of test report issued by that service:

9 Skrótowy opis:
Concise description:

9.1. Kategoria: **S1D**
By category of lamps:

Do zamocowania na zewnątrz, wewnątrz lub w obu miejscach: **na zewnątrz**
For mounting either outside or inside or both: ***outside***

Barwa światła: **czerwona**
Colour of light emitted: ***red***

	Liczba, kategoria: *Number, category:*	**12 x nie wymienne LED połączone szeregowo-równolegle** ***12 x non replaceable LED connected in series and parallel***
	Napięcie i moc źródła światła: *Voltage and wattage:*	**12V/24V 1,5W**
	Kod identyfikacyjny modułu źródła światła: *Light source module specific identification code:*	**nie dotyczy** ***N/A***
	Tylko przy ograniczeniu wysokości mocowania do 750 mm powyżej powierzchni podłoża: *Only for limited mounting height of equal to or less than 750 mm above the ground:*	**nie** ***no***
	Geometryczne warunki instalowania i ich warianty (jeżeli występują): *Geometrical conditions of installation and relating variations, if any:*	**wg rysunku** ***according to the drawing***
	Zastosowanie elektronicznego układu sterującego źródła światła / sterowania zmiennością światłości: (a) jako część lampy: (b) jako osobne urządzenie: *Application of an electronic light source control gear/variable intensity control:* *(a) being part of the lamp:* *(b) being not part of the lamp:*	**tak** **nie** ***yes*** ***no***
	Napięcie zasilania dodatkowego elektronicznego układu sterującego źródła światła / sterowania zmiennością światłości: *Input voltage(s) supplied by an electronic light source control gear / variable intensity control:*	**12/24V**
	Producent i kod identyfikacyjny elektronicznego układu sterującego źródła światła / sterowania zmiennością światłości (w przypadku kiedy jest on częścią lampy ale nie występuje w jej obudowie): *Electronic light source control gear/variable intensity control manufacturer and identification number (when the light source control gear is part of the lamp but is not included into the lamp body):*	**nie dotyczy** ***N/A***
	Zmienna światłość: *Variable luminous intensity:*	**nie** ***no***
	Lampa przednia pozycyjna, tylna pozycyjna, hamowania, obrysowa jest przeznaczona do stosowania tylko w pojazdach ze wskaźnikiem kontrolnym awarii: *The front position lamp, rear position lamp, stop lamp, end-outline marker lamp is only for use on a vehicle fitted with a tell-tale indicating failure:*	**nie** ***no***
9.2	Funkcja (funkcje) wytwarzane przez współzależne światło, stanowiąca część współzależnego systemu świateł: *Function(s) produced by an interdependent lamp forming part of an interdependent lamp system:*	
	Światło przednie pozycyjne *Front position lamp*	**nie** ***no***
	Światło pozycyjne tylne R1 *R1 Rear position lamp*	**nie** ***no***
	Światło pozycyjne tylne R2 *R2 Rear position lamp*	**nie** ***no***
	Światło hamowania S1 *S1 Stop lamp*	**nie** ***no***
	Światło hamowania S2 *S2 Stop lamp*	**nie** ***no***
	Światło hamowania S3 *S3 Stop lamp*	**nie** ***no***

TRANSPORT DROGOWY DOZÓR TECHNICZNY

Światło hamowania S4 — **nie**
S4 Stop lamp — ***no***
Światło obrysowe — **nie**
End-outline marker lamp — ***no***

10 Położenie znaku homologacji: — **na kloszu**
Position of approval mark: — ***on the lens***

11 Powód (powody) rozszerzenia: — **nie dotyczy**
Reason(s) for the extension (if applicable): — ***N/A***

12 Homologacji: — **udzielono**
Approval: — ***granted***

13 Miejscowość: — **Warszawa**
Place: — *Warsaw*

14 Data: — **11 września 2019 r.**
Date: — *11th of September 2019*

15 Podpis:
Signature:

DYREKTOR
z up.
Małgorzata Możdzierz - Zarzyka
Zastępca Dyrektora

16 Do niniejszego zawiadomienia załącza się wykaz dokumentów przedłożonych organowi administracji, który udzielił homologacji, które mogą być uzyskane na prośbę:
The list of documents deposited with the Administrative Service, which has granted approval, is annexed to this communication and may be obtained on request.

1. Opis techniczny z rysunkiem
   Technical description with drawing
2. Sprawozdanie z badań homologacyjnych nr: — **ZBH/19/0537/2**
   Test report No:

DOKUMENT INFORMACYJNY
INFORMATION DOCUMENT

OPIS TECHNICZNY
TECHNICAL DESCRIPTION

PRODUCENT: Przetwórstwo Tworzyw Sztucznych „WAŚ" Józef i Leszek Waś
PRODUCER: Sp. J. Godzikowice ul. Stalowa 7,9 55-200 Oława

WYRÓB: LAMPA ZESPOLONA TYLNA
ARTICLE: REAR ASSEMBLY LAMP

OZNACZENIE LAMPY: W 205DD
LAMP MARKING: W 205DD

2aD 01 19086
RD 02 19085
S1D 02 19085

ŚWIATŁA:

- pozycyjne tylne W205/RD - kat. RD
- kierunku jazdy tylne W205DD/2aD - kat. 2aD
- hamowania W205/S1D - kat. S1D

LAMPS:

- rear position W205/RD - cat. RD
- rear direction indicator light W205DD/2aD - cat. 2aD
- stop light W205/S1D - cat. S1D

MATERIAŁY:
KLOSZ ZEWNĘTRZNY: - PC lub PMMA bezbarwny
KLOSZE WEWNĘTRZNE: - PC lub PMMA żółty dla światła kierunku jazdy, PC lub PMMA czerwony dyfuzyjny dla światła pozycyjnego tylnego, PMMA czerwony lub PC czerwony lub brak dla światła hamowania .
ODBŁYŚNIK: - PC lub ABS napylane próżniowo
KORPUS: - ABS czarny
PODSTAWKA MONTAŻOWA DO WPUSZCZANIA: - PP czarny
PODSTAWKA MONTAŻOWA BOCZNA: - PP czarny
UKŁAD ELEKTRONICZNY Z ELEKTROLUMINESCENCYJNYM ŹRÓDŁEM ŚWIATŁA
USZCZELNIENIE: - masa plastyczna
PRZEWODY DOPROWADZAJĄCE PRĄD
MIEJSCE UMIESZCZENIA ZNAKÓW HOMOLOGACJI: - na kloszu

MATERIALS:
OUTER LENS: - PC or PMMA colorless
INNER LENS: - PC or PMMA yellow for the direction indicator light, PC or PMMA red diffuse for the rear position light, PMMA red or PC red or absence for the stop light.
BODYS: - ABS black
INSTALLATION MOUNT FOR INSERT: - PP black
SIDE INSTALLATION MOUNT: - PP black
REFLECTOR: - PC or ABS metallized
ELECTRONIC DEVICE WITH ELECTROLUMINESCENT LIGHT SOURCE
PLASTIC GASKET
LEADS
POSITION OF THE APPROVAL MARK: - on the lens

ŹRÓDŁA ŚWIATŁA:

- 10 x LED, 12V/24V 1,7W dla światła kierunku jazdy tylnego, połączone równolegle. Układ zasilania zbudowany jest zgodnie z wymaganiami normy ISO 13207-1 dla instalacji o napięciu znamionowym 24V. Dla instalacji 12V (w zakresie napięć zasilania 10V-18V) w przypadku uszkodzenia którejkolwiek diody LED nastąpi rozłączenie obwodu i spadek poboru mocy do 0W
- 12 x LED, 12V 1W; 24V 2,1W dla światła pozycyjnego tylnego, połączone szeregowo – równolegle
- 12 x LED, 12V/24V 1,5W dla światła hamowania, połączone szeregowo - równolegle

SOURCES:

- 10 x LED, 12V/24V 1,7W for the rear direction indicator light, connected in parallel. For the 24V installation, power supply circuit is designed according to the ISO 13207-1 requirements. For the 12V installation (in a supply voltage range 10V 18V) in case of failure of any LED will be the disconnect of electrical circuit and decrease power consumption to 0W.
- 12 x LED, 12V 1W; 24V 2,1W for the rear position light, connected in series and parallel
- 12 x LED 12V 1,5W for the stop light, connected in series and parallel

NINIEJSZY OPIS JEST CZĘŚCIĄ WNIOSKU O UDZIELENIE HOMOLOGACJI
THIS DESCRIPTION IS A PART OF THE TYPE APPROVAL APPLICATION

LAMPA ZESPOLONA TYLNA W205DD
REAR ASSEMBLY LAMP W205DD

PRZETWÓRSTWO TWORZYW SZTUCZNYCH "WAŚ"
JÓZEF I LESZEK WAŚ SPÓŁKA JAWNA
Godzikowice, ul. Stalowa 7,9 55-200 Oława
tel.(071)313 95 18, tel./fax(071)313 35 52
Regon 931951967 NIP 912-16-54-900

RD 02
2aD 01 E20
S1D 02

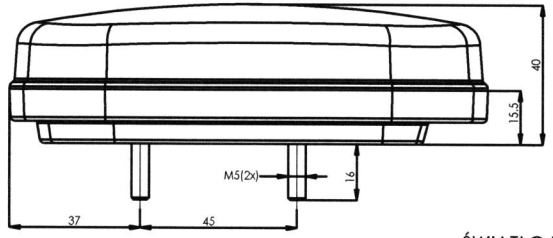

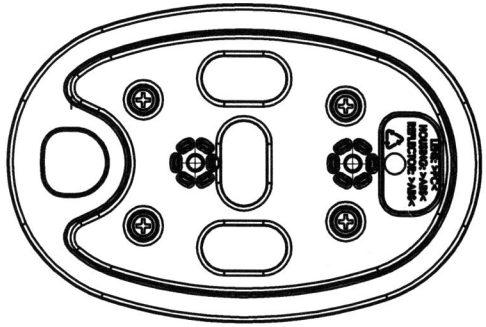

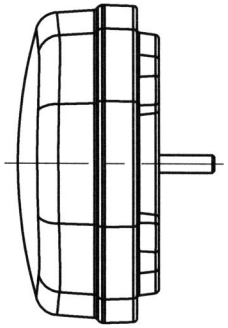

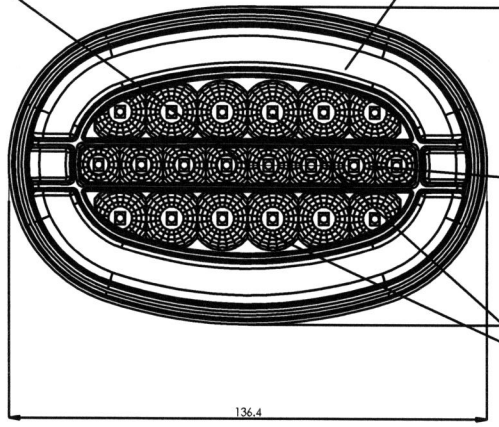

ŚRODEK ODNIESIENIA
CENTER OF REFERENCE

ŚWIATŁO POZYCYJNE TYLNE W205/RD
KLOSZ CZERWONY DYFUZYJNY
REAR POSITION LIGHT W205/RD
RED DIFFUSIVE LENS
12 x LED

ŚWIATŁO KIERUNKU JAZDY TYLNE
W205DD/2aD
KLOSZ ŻÓŁTY
REAR DIRECTION INDICATOR LIGHT
W205DD/2aD
AMBER LENS
10 x LED

ŚWIATŁO HAMOWANIA W205/S1D
KLOSZ BEZBARWNY LUB CZERWONY
STOP LIGHT W205/S1D
COLORLESS OR RED LENS
12 x LED

ŹRÓDŁA ŚWIATŁA
- pozycyjne tylne: 12 x LED 12V 1W 24V 2,1W
- kierunku jazdy tylne: 10 x LED 12V/24V 1,7W
- hamowania: 12 x LED 12V/24V 1,5W

LIGHT SOURCES:
- rear position: 12 x LED 12V 1W 24V 2,1W
- rear direction indicator: 10 x LED 12V/24V 1,7W
- stop: 12 x LED 12V/24V 1,5W

NINIEJSZY RYSUNEK JEST CZĘŚCIĄ WNIOSKU O HOMOLOGACJĘ
THIS DRAWING IS A PART OF THE APPLICATION FOR APPROVAL

GODZIKOWICE 11-06-2019

RD 02
2a 01
S1D 02
E20

LAMPA ZESPOLONA TYLNA W205DD
REAR ASSEMBLY LAMP W205DD

WERSJA MOCOWANIA II
MOUNTING VERSION II

PRZETWÓRSTWO TWORZYW SZTUCZNYCH "WAŚ"
JÓZEF I LESZEK WAŚ SPÓŁKA JAWNA
Godzikowice, ul. Stalowa 7,9 55-200 Oława
tel. (071)313 95 18, tel./fax (071)313 35 52
Regon 931951967 NIP 912-16-54-900

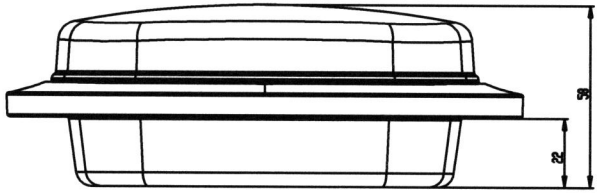

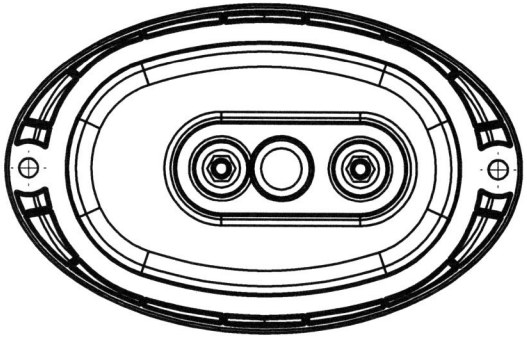

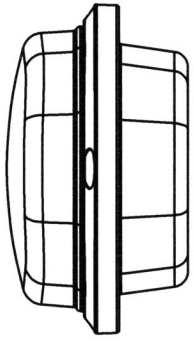

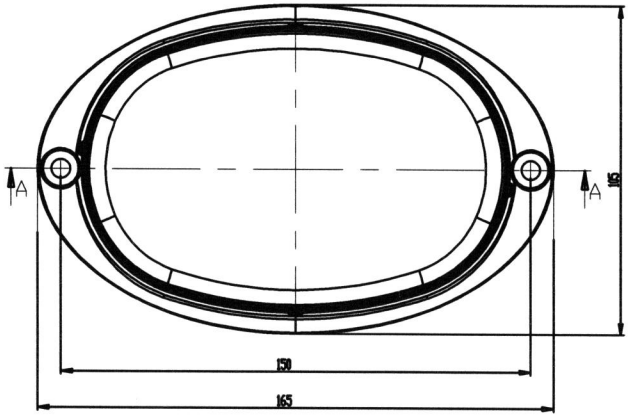

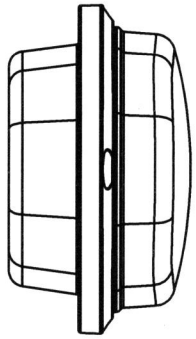

NINIEJSZY RYSUNEK JEST CZĘŚCIĄWNIOSKU O HOMOLOGACJĘ
THIS DRAWING IS A PART OFTHE APPLICATION FOR APPROVAL

GODZIKOWICE, 11-06-2019

RD 02
2aD 01 E20
S1D 02

LAMPA ZESPOLONA TYLNA W205DD
REAR ASSEMBLY LAMP W205DD

PRZETWÓRSTWO TWORZYW SZTUCZNYCH "WAŚ"
JÓZEF I LESZEK WAŚ SPÓŁKA JAWNA
Godzikowice, ul. Stalowa 7,9 55-200 Oława
tel. (071)313 95 18, tel./fax (071)313 35 52
Regon 931951967 NIP 912-16-54-900

WERSJA MOCOWANIA III
MOUNTING VERSION III

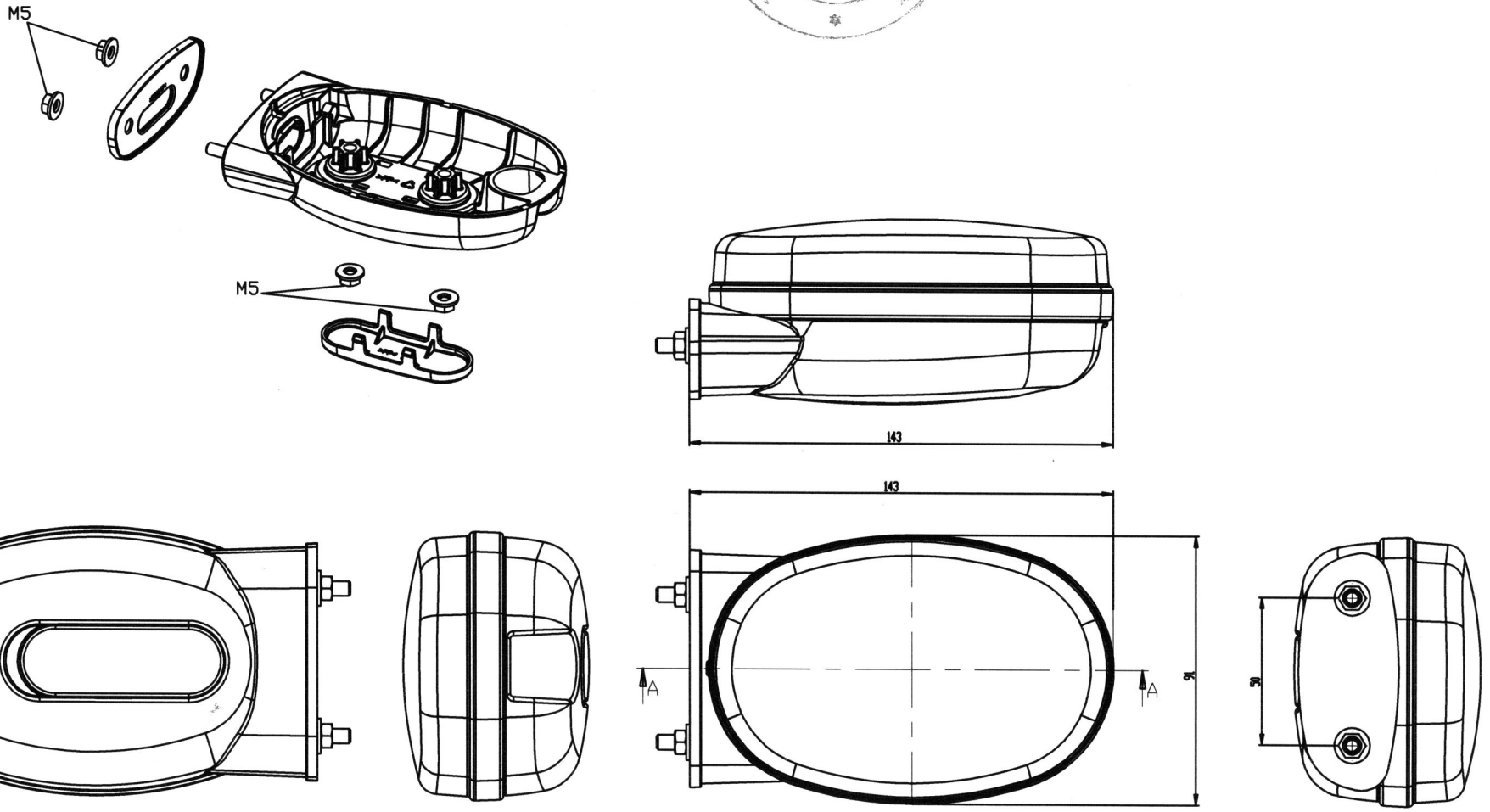

NINIEJSZY RYSUNEK JEST CZĘŚCIĄWNIOSKU O HOMOLOGACJĘ
THIS DRAWING IS A PART OFTHE APPLICATION FOR APPROVAL

GODZIKOWICE, 11-06-2019

PRZETWÓRSTWO TWORZYW SZTUCZNYCH "WAŚ"
JÓZEF I LESZEK WAŚ SPÓŁKA JAWNA
Godzikowice, ul. Stalowa 7,9 55-200 Oława
tel.(071)313 95 18, tel./fax(071)313 35 52
Regon 931951967 NIP 912-16-54-900

RD 02
2aD 01 E20
S1D 02

RD 02
2aD 01 E20
S1D 02

MOŻLIWE WZAJEMNE POŁOŻENIE LAMP:
W205 + W205 lub W205 + W205DD
POSSIBLE POSITIVE POSITION OF THE LAMPS:
W205 + W205 or W205 + W205DD

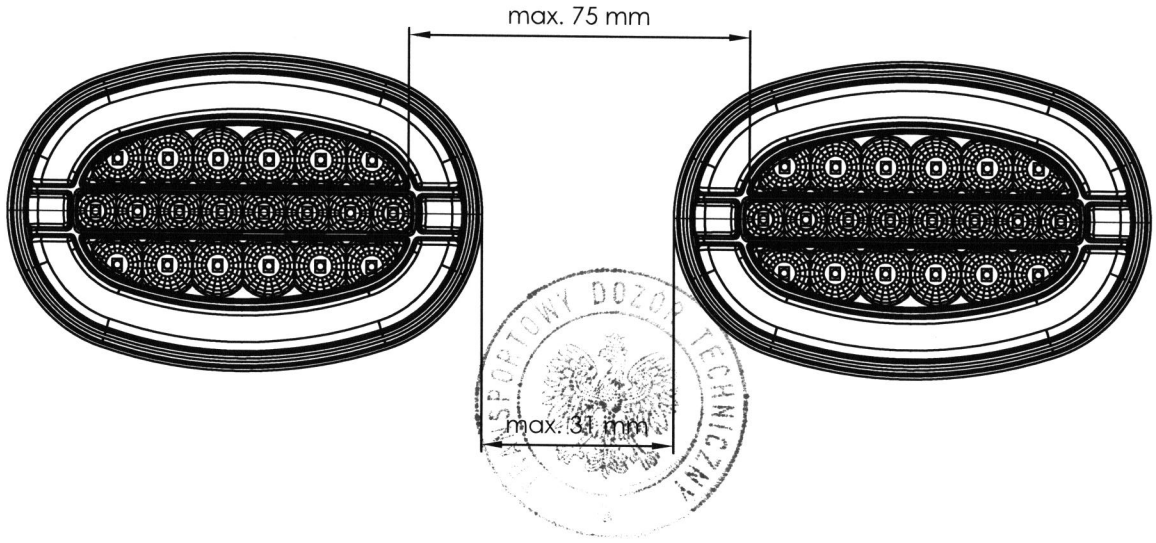

NINIEJSZY RYSUNEK JEST CZĘŚCIĄ WNIOSKU O HOMOLOGACJĘ
THIS DRAWING IS A PART OF THE APPLICATION FOR APPROVAL

GODZIKOWICE 11-06-2019

PRZETWÓRSTWO TWORZYW SZTUCZNYCH "WAŚ"
JÓZEF I LESZEK WAŚ SPÓŁKA JAWNA
Godzikowice, ul. Stalowa 7,9 55-200 Oława
tel.(071)313 95 18, tel./fax(071)313 35 52
Regon 931951967 NIP 912-16-54-900

RD 02 19085
2aD 01 E20 19085
S1D 02 19085

RD 02 19085
2aD 01 E20 19086
S1D 02 19085

MOŻLIWE WZAJEMNE POŁOŻENIE LAMP:
W205 + W205 lub W205 + W205DD
POSSIBLE POSITIVE POSITION OF THE LAMPS:
W205 + W205 or W205 + W205DD

WERSJA MOCOWANIA II
MOUNTING VERSION II

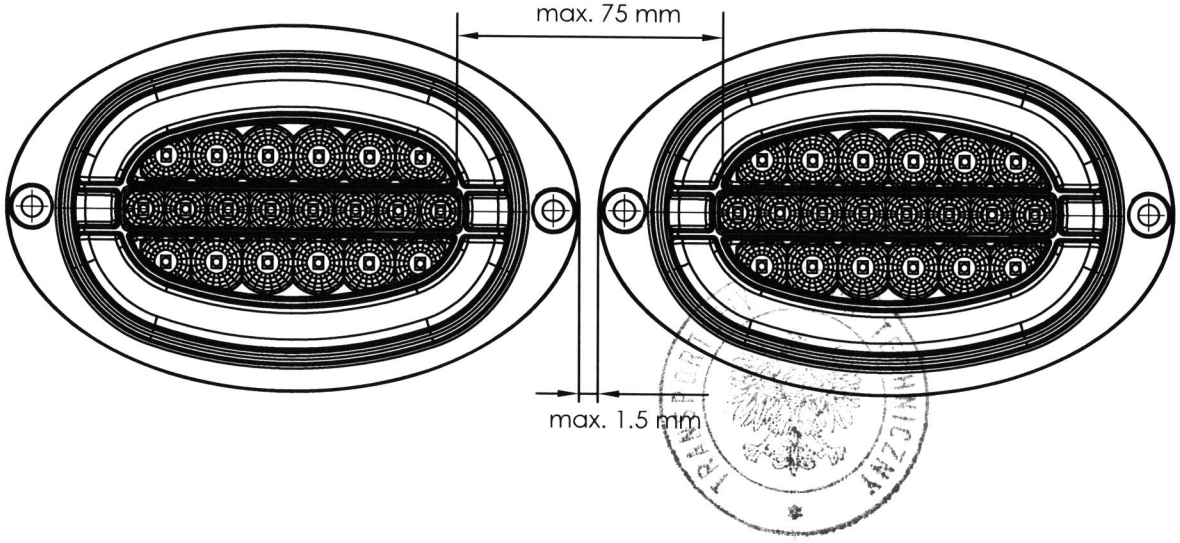

NINIEJSZY RYSUNEK JEST CZĘŚCIĄ WNIOSKU O HOMOLOGACJĘ
THIS DRAWING IS A PART OF THE APPLICATION FOR APPROVAL

GODZIKOWICE 11-06-2019

RD 02 19085
2aD 01 E20 19085
S1D 02 19085

RD 02 19085
2aD 01 E20 19086
S1D 02 19085

PRZETWÓRSTWO TWORZYW SZTUCZNYCH "WAŚ"
JÓZEF I LESZEK WAŚ SPÓŁKA JAWNA
Godzikowice, ul. Stalowa 7,9 55-200 Oława
tel.(071)313 95 18, tel./fax(071)313 35 52
Regon 931951967 NIP 912-16-54-900

MOŻLIWE WZAJEMNE POŁOŻENIE LAMP:
W205 + W205 lub W205 + W205DD
POSSIBLE POSITIVE POSITION OF THE LAMPS:
W205 + W205 or W205 + W205DD

WERSJA MOCOWANIA III
MOUNTING VERSION III

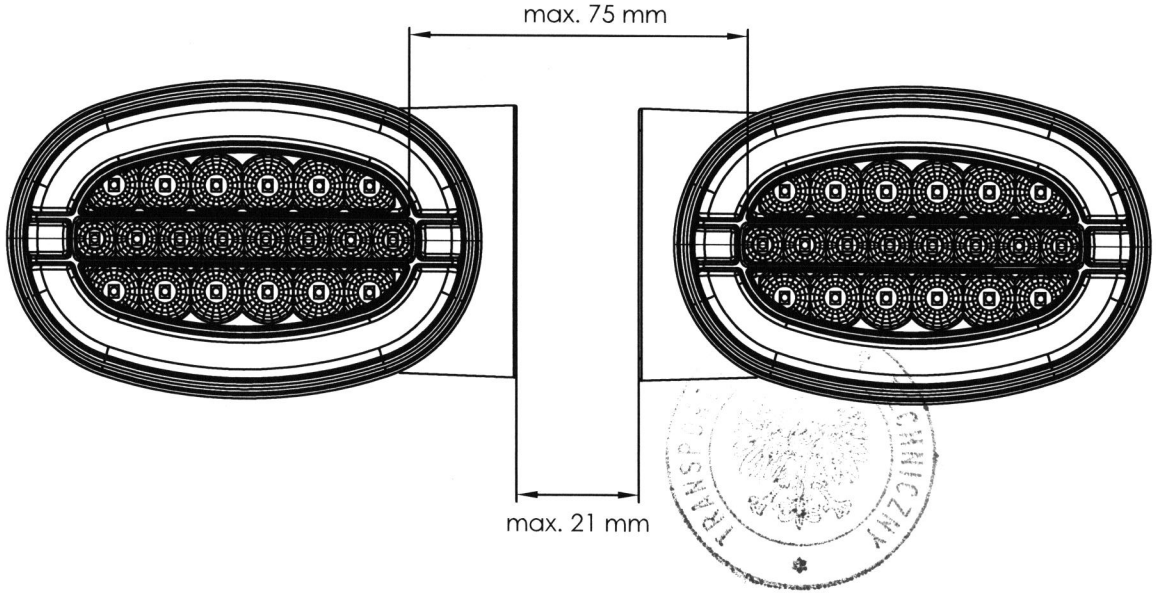

NINIEJSZY RYSUNEK JEST CZĘŚCIĄ WNIOSKU O HOMOLOGACJĘ
THIS DRAWING IS A PART OF THE APPLICATION FOR APPROVAL

GODZIKOWICE 11-06-2019

ZBH

INSTYTUT TRANSPORTU SAMOCHODOWEGO

ul. Jagiellońska 80, 03-301 Warszawa

Zakład Homologacji i Badań Pojazdów

ZAŁĄCZNIK NR 1
ANNEX No. 1

DO SPRAWOZDANIA Z BADAŃ NR ZBH/19/0537/2
TO THE TEST REPORT No. ZBH/19/0537/2

Oznaczenie krawędzi powierzchni widocznej (powierzchni świetlnej wg R48.06) lamp tylnych zespolonych W205, W205DD

Marking of apparent surface (illuminating surface acc. to R48.06) of rear grouped lamp W205, W205DD

Producent:
Manufacturer:

Przetwórstwo Tworzyw Sztucznych „WAŚ"
Józef i Leszek Waś
ul. Stalowa 7, 9
Godzikowice, 55-200 Oława

Liczba stron:
Number of pages: 2

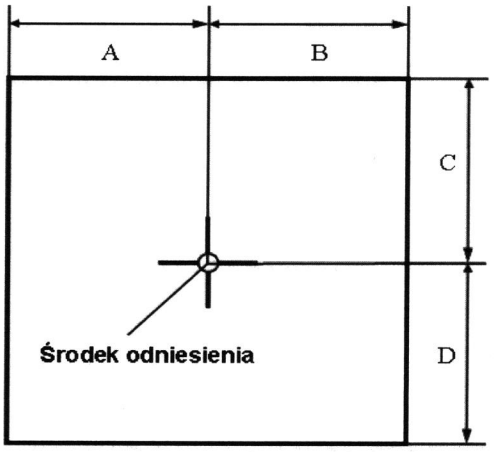

Światło Light	A [mm] w lewo left	B [mm] w prawo right	C [mm] w górę up	D [mm] w dół down
Montaż w pozycji poziomej / Horizontal mounting position				
Tylne pozycyjne W205/RD Rear position W205/RD	60	60	38	38
Tylne kierunku jazdy W205/2aD, W205DD/2aD Rear direction indicator W205/2aD, W205DD/2aD	60	60	5	5
Hamowania W205/S1D Stop W205/S1D	43	43	22	22

Światło Light	A [mm] w lewo left	B [mm] w prawo right	C [mm] w górę up	D [mm] w dół down
Montaż w pozycji pionowej / Vertical mounting position				
Tylne pozycyjne W205/RD Rear position W205/RD	38	38	60	60
Tylne kierunku jazdy W205/2aD Rear direction indicator W205/2aD	5	5	60	60
Hamowania W205/S1D Stop W205/S1D	22	22	43	43

Koniec załącznika
End of annex

sporządził:
compiled by:

dr inż. Piotr Kaźmierczak, adiunkt

autoryzował:
authorised by: