W249DD 3 światła, nr kat. 1826 DD, 1831 DD

ZAWIADOMIENIE

COMMUNICATION

E20

Wydane przez: **DYREKTORA TRANSPORTOWEGO DOZORU TECHNICZNEGO**

Issued by: *DIRECTOR OF TRANSPORTATION TECHNICAL SUPERVISION*

ul. Puławska 125, 02-707 Warszawa, Polska / *Poland*

Dotyczące:[1)] - **ROZSZERZENIA HOMOLOGACJI**

Concerning:[1)] *APPROVAL EXTENDED*

- ~~UDZIELENIA HOMOLOGACJI / *APPROVAL GRANTED*~~
- ~~ODMOWY HOMOLOGACJI / *APPROVAL REFUSED*~~
- ~~COFNIĘCIA HOMOLOGACJI / *APPROVAL WITHDRAWN*~~
- ~~OSTATECZNEGO ZANIECHANIA PRODUKCJI / *PRODUCTION DEFINITELY DISCONTINUED*~~

- typu urządzenia odblaskowego [1)]
- ~~typu trójkąta ostrzegawczego~~ [1)]
- ~~typu tylnej tablicy wyróżniającej SMV~~ [1)]
- ~~typu tylnej tablicy wyróżniającej~~ [1)]
- ~~oznakowania odblaskowego ciężkich i długich pojazdów oraz ich przyczep~~ [1)]

- of a type of retro-reflective device [1)]
- ~~*of a type of advance warning triangle*~~ [1)]
- ~~*of a type of SMV rear marking plate*~~ [1)]
- ~~*of a type of rear marking plate*~~ [1)]
- ~~*of retro-reflective markings of heavy and long vehicles and their trailers*~~ [1)]

zgodnie z Regulaminem ONZ nr 150. *pursuant to UN Regulation No. 150.*

Klasa urządzenia: *Class of the device:* **IIIA**

Indeks zmian: *Change index:* **0**

Nr homologacji: *Approval No.:* **E20*150R00/02*022004*01**

Unikalny identyfikator (jeśli dotyczy): *Unique Identifier (UI) (If applicable):* **Nie dotyczy** *Not applicable*

1. **Nazwa handlowa lub znak towarowy urządzenia odblaskowego lub materiału do oznakowania:** *Trade name or mark of the retro-reflective device or marking material:* **WAŚ**

2. **Nazwa producenta** / *Manufacturer's name:*

2.1.	**dla typu urządzenia odblaskowego:** *for the retro-reflecting type of device:*	**W247/IIIA**
2.2.	**dla trójkąta ostrzegawczego:** *for the advance warning triangle:*	**Nie dotyczy** *Not applicable*
2.3.	**dla typu tylnej tablicy wyróżniającej SMV:** *for the SMV rear marking plate type:*	**Nie dotyczy** *Not applicable*
2.3.1.	**klasa tylnej tablicy wyróżniającej SMW:** *SMV rear marking plate class:*	**Nie dotyczy** *Not applicable*
2.4.	**dla typu tylnej tablicy wyróżniającej:** *for the rear marking plate type*	**Nie dotyczy** *Not applicable*
2.4.1.	**klasa tylnej tablicy wyróżniającej:** *rear marking plate class:*	**Nie dotyczy** *Not applicable*
2.5.	**Klasa materiału do oznakowania:** *Class of the marking material:*	**Nie dotyczy** *Not applicable*

3. **Nazwa i adres producenta:**
Name and address of the manufacturer:

Przetwórstwo Tworzyw Sztucznych "WAŚ"
Józef i Leszek Waś Spółka Jawna
Godzikowice, ul. Stalowa 7,9 ; 55-200 Oława,
Polska / *Poland*

4. **Jeżeli dotyczy, nazwa i adres przedstawiciela producenta:**
If applicable, name and address of manufacturer's representative:

Nie dotyczy
Not applicable

5. **Data przedstawienia materiału do oznakowania do badań homologacyjnych:**
Date on which the marking material was submitted for approval tests:

2022-04-01

6. **Placówka techniczna odpowiedzialna za przeprowadzanie badania homologacyjnego:**
Technical Service responsible for carrying out the approval test:

Instytut Transportu Samochodowego
Motor Transport Institute
ul. Jagiellońska 80, 03-301 Warszawa,
Polska / *Poland*

7. **Data sprawozdania wydanego przez służbę techniczną:**
Date of test report issued by the technical service:

02.02.2022
10.03.2022

8. **Numer sprawozdania wydanego przez służbę techniczną:**
Number of test report issued by the technical service:

ZBH/22/0034/1
ZBH/22/0034/2

9. **Uwagi** / *Remarks:*

10. **Homologacja** ~~udzielona /~~ **rozszerzona** ~~/ cofnięta / homologacji odmówiono~~ [1)]
Approval ~~*granted /*~~ ***extended*** ~~*/ refused / withdrawn*~~ [1)]

11. **Powód (powody) rozszerzenia (o ile występują):**
Reason(s) for the extension (if applicable):

Zastosowanie typu homologowanego w lampach zespolonych tylnych / *Use of the type approved in rear grouped lamp :*
W247, W247DD, W248, W248DD, W249, W249DD

12. **Miejscowość** *Place:* **Warszawa** / *Warsaw*

13. **Data** / *Date:* **13 kwietnia 2022 r.** / *13th of April 2022*

14. **Podpis:**
Signature:

DYREKTOR
Jan Urbanowicz

DYREKTOR TRANSPORTOWEGO DOZORU TECHNICZNEGO

15. **W załączniku znajduje się wykaz dokumentów składających się na akta homologacji, złożony organowi udzielającemu homologacji typu, który udzielił homologacji; kopię można otrzymać na żądanie.**
Annexed is a list of documents making up the approval file, deposited with the Type Approval Authority which granted approval; a copy can be obtained on request.

1. **Opis techniczny z rysunkiem lampy:**
Technical description with a drawing of the lamp

W247 wersja wykonania/*product version:* **1, 2, 3, 4**
W247DD wersja wykonania/*product version:* **1, 2, 3, 4**
W248 wersja wykonania/*product version:* **1, 2, 3, 4**
W248DD wersja wykonania/*product version:* **1, 3, 4**
W249 wersja wykonania/*product version:* **1, 2, 3, 4**
W249DD wersja wykonania/*product version:* **1, 2, 3, 4**

2. **Sprawozdanie z badań nr** / *Test report No:* **ZBH/22/0034/2**

[1)] **Niepotrzebne skreślić** / *Strike out what does not apply*

ZAWIADOMIENIE

COMMUNICATION

E20

Wydane przez: **DYREKTORA TRANSPORTOWEGO DOZORU TECHNICZNEGO**

Issued by: *DIRECTOR OF TRANSPORTATION TECHNICAL SUPERVISION*

ul. Puławska 125, 02-707 Warszawa, Polska / *Poland*

Dotyczące:[1)] - **ROZSZERZENIA HOMOLOGACJI**

Concerning:[1)] *APPROVAL EXTENDED*

- ~~UDZIELENIA HOMOLOGACJI / *APPROVAL GRANTED*~~
- ~~ODMOWY HOMOLOGACJI / *APPROVAL REFUSED*~~
- ~~COFNIĘCIA HOMOLOGACJI / *APPROVAL WITHDRAWN*~~
- ~~OSTATECZNEGO ZANIECHANIA PRODUKCJI / *PRODUCTION DEFINITELY DISCONTINUED*~~

typu urządzenia służącego do oświetlenia tylnej tablicy rejestracyjnej pojazdów silnikowych (poza motocyklami) oraz przyczep zgodnie z Regulaminem ONZ nr 4.

of a type of device device for illumination of rear registration plates of motor vehicles (except motor cycles) and their trailers pursuant to UN Regulation No. 4.

Nr homologacji: *Approval No.:* **E20*4R00/19*001666*06**

1. **Nazwa handlowa lub znak towarowy urządzenia:** *Trade name or mark of the device:* **WAŚ**

2. **Oznakowanie typu urządzenia przez producenta:** *Manufacturer's name for the type of device:* **W137d/L**

3. **Nazwa i adres producenta:** *Manufacturer's name and address:* **Przetwórstwo Tworzyw Sztucznych "WAŚ" Józef i Leszek Waś Spółka Jawna Godzikowice, ul. Stalowa 7,9 ; 55-200 Oława, Polska** / *Poland*

4. **Nazwa i adres przedstawiciela producenta (o ile występuje)** *If applicable, name and address of manufacturer's representative:* **Nie dotyczy** *Not applicable*

5. **Data przedstawienia do homologacji:** *Submitted for approval on:* **2022-04-01**

6. **Placówka techniczna odpowiedzialna za przeprowadzanie badań homologacyjnych:** *Technical service responsible for conducting approval tests:* **Instytut Transportu Samochodowego** *Motor Transport Institute* **ul. Jagiellońska 80, 03-301 Warszawa, Polska** / *Poland*

7. **Data sprawozdania z badań wydanego przez tę placówkę:** *Date of test report issued by that service:* 30.05.2016 ; 02.02.2022 **10.03.2022**

8. **Numer sprawozdania z badań wydanego przez tę placówkę:** *Number of the test report issued by that service:* 0341/ZBH/16; ZBH/22/0034/1 **ZBH/22/0034/2**

9. **Skrócony opis** / *Concise description:* [2)]

Urządzenie oświetlające: *Device for illuminating:* **Kategoria:** *Category:* **1a, 1b,** ~~1c, 2a, 2b~~ [1)]

Liczba i kategoria źródeł światła:
Number and category (ies) of light source(s):

3 x niewymienne LED, połączone szeregowo,
3 x non-replaceable LED, connected in series,
12V 0,8W ; 24V 1,7W

Moduł źródła światła / *Light source module:* ~~Tak~~ / **Nie** [1] ~~*Yes*~~ / *No* [1]

Kod identyfikacyjny modułu źródła światła:
Light source module specific identification code:

Nie dotyczy
Not applicable

Geometryczne parametry instalacji (położenie(-a) i nachylenie(-a) urządzenia w stosunku do powierzchni zajętej przez tablicę rejestracyjną i/lub różne nachylenie tej powierzchni):
Geometrical conditions of installation (position(s) and inclination(s) of the device in relation to the space to be occupied by the registration plate and/or different inclinations of this space):

Wg rysunku
According to the drawing

10. **Położenie znaku homologacji** / *Position and nature of the marking:* **Na kloszu** / *On the lens*

11. **Powód (powody) rozszerzenia (o ile występują):**
Reason(s) for the extension (if applicable):

Zastosowanie typu homologowanego w lampach zespolonych tylnych / *Use of the type approved in rear grouped lamp :*
W247, W247DD, W248, W248DD, W249, W249DD

12. **Homologacja** ~~udzielona~~ / **rozszerzona** / ~~cofnięta / homologacji odmówiono~~ [1]
Approval ~~*granted*~~ / ***extended*** ~~*/ refused / withdrawn*~~ [1]

13. **Miejscowość** / *Place:* **Warszawa** / *Warsaw*

14. **Data** / *Date:* **13 kwietnia 2022 r.** / *13th of April 2022*

15. **Podpis:**
Signature:

DYREKTOR
Jan Urbanowicz

DYREKTOR TRANSPORTOWEGO DOZORU TECHNICZNEGO

16. **Wykaz dokumentów złożonych we władzy homologacyjnej, która udzieliła homologacji, jest załączony do niniejszego zawiadomienia i może być dostępny na żądanie:**
The list of documents, deposited with the Type Approval Authority which has granted approval is annexed to this communication and may be obtained on request:

1. **Opis techniczny z rysunkiem lampy:**
Technical description with a drawing of the lamp:

W247 wersja wykonania wysoka /*product version high:* **1, 2, 3, 4**
W247DD wersja wykonania wysoka /*product version high:* **1, 2, 3, 4**
W248 wersja wykonania wysoka /*product version high:* **1, 2, 3, 4**
W248DD wersja wykonania wysoka /*product version high:* **1, 3, 4**
W249 wersja wykonania wysoka /*product version high:* **1, 2, 3, 4**
W249DD wersja wykonania wysoka /*product version high:* **1, 2, 3, 4**

2. **Sprawozdanie z badań nr** / *Test report No.:* **ZBH/22/0034/2**

---

[1] **Niepotrzebne skreślić** / *Strike out what does not apply*
[2] **Dla świateł z niewymienialnymi źródłami światła wskazać liczbę i całkowitą moc (w watach) źródeł światła** / *For lamps with non-replaceable light sources indicate the number and the total wattage of the light sources.*

ZAWIADOMIENIE

COMMUNICATION

E20

Wydane przez: **DYREKTORA TRANSPORTOWEGO DOZORU TECHNICZNEGO**

Issued by: *DIRECTOR OF TRANSPORTATION TECHNICAL SUPERVISION*

ul. Puławska 125, 02-707 Warszawa, Polska / *Poland*

Dotyczące:[1)] - **ROZSZERZENIA HOMOLOGACJI**

Concerning:[1)] *APPROVAL EXTENDED*

- ~~UDZIELENIA HOMOLOGACJI / *APPROVAL GRANTED*~~
- ~~ODMOWY HOMOLOGACJI / *APPROVAL REFUSED*~~
- ~~COFNIĘCIA HOMOLOGACJI / *APPROVAL WITHDRAWN*~~
- ~~OSTATECZNEGO ZANIECHANIA PRODUKCJI / *PRODUCTION DEFINITELY DISCONTINUED*~~

typu światła na podstawie Regulaminu ONZ nr 148.

of a type of lamp pursuant to UN Regulation No. 148.

Światło:[1)] *Lamp:*[1)]	~~Oświetlenie tylnej tablicy rejestracyjnej~~	~~*Rear-registration plate illuminating lamp*~~
	~~Światło kierunkowskazu~~	~~*Direction indicator lamp*~~
	~~Światło hamowania~~	~~*Stop lamp*~~
	Światło pozycyjne	***Position lamp***
	~~Światło obrysowe~~	~~*End-outline marker lamp*~~
	~~Światło cofania~~	~~*Reversing lamp*~~
	~~Światło manewrowe~~	~~*Manoeuvring lamp*~~
	~~Światło przeciwmgłowe tylne~~	~~*Rear fog lamp*~~
	~~Światło postojowe~~	~~*Parking lamp*~~
	~~Światło do jazdy dziennej~~	~~*Daytime running lamp*~~
	~~Światło obrysowe boczne~~	~~*Side marker lamp*~~

Kategoria światła: *Category of the lamp:* **R1D**

Indeks zmian: *Change index:* **0**

Nr homologacji: *Approval No.:* **E20*148R00/02*022004*01**

Unikalny identyfikator (jeśli dotyczy): *Unique Identifier (UI) (If applicable):* **Nie dotyczy** *Not applicable*

1. **Nazwa handlowa lub znak towarowy światła:** *Trade name or mark of the lamp:* **WAŚ**

2. **Oznakowanie typu światła przez producenta:** *Manufacturer's name for the type of lamp:* **W248/R1D**

   Zastosowane w lampach zespolonych tylnych: *Used in rear grouped lamps:* **W248 ; W249 ; W249DD**
   Patrz dokument informacyjny *See information document*

3. **Nazwa i adres producenta:** *Manufacturer's name and address:* **Przetwórstwo Tworzyw Sztucznych "WAŚ" Józef i Leszek Waś Spółka Jawna Godzikowice, ul. Stalowa 7,9 ; 55-200 Oława, Polska** / *Poland*

4. **Jeżeli dotyczy, nazwa i adres przedstawiciela producenta:**
If applicable, name and address of manufacturer's representative:
Nie dotyczy
Not applicable

5. **Data przedstawienia do homologacji:**
Submitted for approval on:
2022-04-01

6. **Placówka techniczna odpowiedzialna za przeprowadzanie badań homologacyjnych:**
Technical Service responsible for conducting approval tests:
Instytut Transportu Samochodowego
Motor Transport Institute
ul. Jagiellońska 80, 03-301 Warszawa, Polska / *Poland*

7. **Data sprawozdania wydanego przez tę placówkę:**
Date of report issued by that Service :
02.02.2022
10.03.2022

8. **Numer sprawozdania wydanego przez tę placówkę:**
Number of report issued by that Service:
ZBH/22/0034/1
ZBH/22/0034/2

9. **Krótki opis** / *Concise description:*

9.1 **W przypadku:** / *In case of:*

9.1.1. **Oświetlenia tylnej tablicy rejestracyjnej** / *A rear-registration plate illuminating lamp:*
Geometryczne warunki instalacji (położenie(-a) i nachylenie(-a) urządzenia w stosunku do miejsca zajmowanego przez tablicę rejestracyjną i/lub różne nachylenia tego miejsca):
Geometrical conditions of installation (position(s) and inclination(s) of the device in relation to the space to be occupied by the registration plate and/or different inclinations of this space):
Nie dotyczy
Not applicable

9.1.2. **Kierunkowskazu:**
A direction indicator:
Nie dotyczy / *Not applicable*
Sekwencyjna aktywacja źródeł światła:
Sequential activation of light sources:
~~Tak / Nie~~ [1)]
~~*Yes / No*~~

9.1.3. **Światła cofania** / *A reversing lamp:*
Nie dotyczy / *Not applicable*
Światło należy montować w pojeździe wyłącznie jako część pary świateł:
The lamp shall be installed on a vehicle only as part of a pair of lamps:
~~Tak / Nie~~ [1)]
~~*Yes / No*~~

9.1.4. **Światła manewrowego** / *A manoeuvring lamp:*
Maksymalna wysokość montażu:
The maximum mounting height:
Nie dotyczy / *Not applicable*

9.1.5. **Światła do jazdy dziennej** / *A daytime running lamp:*
Nie dotyczy / *Not applicable*
Maksymalna światłość nie przekracza 700 cd:
Maximum luminous intensity does not exceed 700 cd:
~~Tak / Nie~~ [1)]
~~*Yes / No*~~

9.2 **Według funkcji i kategorii sygnalizacji świetlnej:**
By light signalling function and category:
Światło pozycyjne tylne kat. R1D.
Rear position light cat. R1D.
Światło może być użyte w zespole dwóch świateł tej samej kategorii (oznaczone literą "D").
The lamp may be used in an assembly of two lamps of the same category (marked with letter "D").

Do zamocowania na zewnątrz, ~~wewnątrz lub w obu miejscach~~[1)]
For mounting either outside ~~or inside or both~~[1)]

Barwa światła: *Colour of light emitted:*	**Czerwona** ~~/ biała /~~ ~~żółta samochodowa / bezbarwna~~[1)] ***Red*** ~~*/ white / amber / colourless*~~[1)]
Liczba, kategoria i rodzaj źródeł światła: *Number, category and kind of light source(s):*	**51 x niewymienne LED połączone szeregowo-równolegle.** *51 x non-replaceable LED connected in series and parallel.*
Lampa zatwierdzona dla zastępczych źródeł światła LED: *Lamp approved for LED substitute light source(s):*	**Nie dotyczy** / *Not applicable*
Jeśli tak, kategoria zastępczych źródeł światła LED *If yes, category of LED substitute light source(s)*	**Nie dotyczy** / *Not applicable*
Napięcie i moc / *Voltage and wattage: .*	**12V ; 5,5 W** **24V ; 5,5 W**
Moduł źródła światła *Light source module:*	~~Tak /~~ **Nie** [1)] ~~*Yes /*~~ ***No*** [1]
Kod identyfikacyjny modułu źródła światła: *Light source module specific identification code:*	**Nie dotyczy** / *Not applicable*
Tylko z ograniczeniem wysokości montażu do maksimum 750 mm nad podłożem, jeżeli dotyczy: *Only for limited mounting height of equal to or less than 750 mm above the ground, if applicable:*	~~Tak /~~ **Nie** [1)] ~~*Yes /*~~ ***No*** [1]
Geometryczne warunki montażu i warianty ustawienia, o ile dotyczy: *Geometrical conditions of installation and relating variations, if any:*	**wg rysunku** *according to the drawing*

Zastosowanie elektronicznego układu sterującego źródła światła / sterowania zmiennością światłości / *Application of an electronic light source control gear / variable intensity control:*

a) jako część lampy: *being part of the lamp:*	**Tak** ~~/ Nie~~ [1)] ***Yes*** ~~*/ No*~~ [1]
b) jako osobne urządzenie: *being not part of the lamp:*	~~Tak /~~ **Nie** [1)] ~~*Yes /*~~ ***No*** [1]
Napięcie zasilania dodatkowego elektronicznego układu sterującego źródła światła / sterowania zmiennością światłości: *Input voltage(s) supplied by an electronic light source control gear / variable intensity control:*	**Nie dotyczy** *Not applicable*
Producent i kod identyfikacyjny elektronicznego układu sterującego źródła światła / sterowania zmiennością światłości (w przypadku kiedy jest on częścią lampy ale nie występuje w jej obudowie): *Electronic light source control gear / variable intensity control manufacturer and identification number (when the light source control gear is part of the lamp but is not included into the lamp body):*	**Nie dotyczy** *Not applicable*
Zmienna światłość, jeżeli dotyczy: *Variable luminous intensity, if applicable:*	~~Tak /~~ **Nie** [1)] ~~*Yes /*~~ ***No*** [1]

Funkcja(-e) światła współzależnego stanowiącego część układu świateł współzależnych, jeżeli dotyczy:
Function(s) produced by an interdependent lamp forming part of an interdependent lamp system, if applicable:

Nie dotyczy
Not applicable

9.3. **Światło ~~pozycyjne przednie~~ [1], pozycyjne tylne [1], ~~hamowania~~ [1], ~~obrysowe~~ [1], ~~do jazdy dziennej~~ [1], jest przeznaczone do stosowania tylko w pojazdach wyposażonych we wskaźnik informujący o awarii :** ~~Tak /~~ **Nie** [1]
*The ~~front position lamp~~ [1], **rear position lamp** [1], ~~stop lamp~~ [1], ~~end-outline marker lamp~~ [1], ~~daytime running lamp~~ [1], is only for use on a vehicle fitted with a tell-tale indicating failure:* ~~*Yes /*~~ ***No*** [1]

10. **Położenie znaku homologacji** / *Position of the approval mark:* **Na kloszu** / *On the lens.*

11. **Powód (powody) rozszerzenia (jeżeli dotyczy):**
Reason(s) for the extension (if applicable):

Zastosowanie typu homologowanego w lampach zespolonych tylnych / *Use of the type approved in rear grouped lamp :*
W248, W249, W249DD

12. **Homologacja** ~~udzielona /~~ **rozszerzona** ~~/ cofnięta / homologacji odmówiono~~ [1]
Approval ~~*granted /*~~ ***extended*** ~~*/ refused / withdrawn*~~ [1]

13. **Homologacja udzielona na urządzenia przeznaczone wyłącznie do użytku w pojazdach już będących w użyciu:** ~~Tak /~~ **Nie** [1]
Approval granted for devices to be used on vehicles already in use only: ~~*Yes /*~~ ***No*** [1]

14. **Miejscowość** *Place:* **Warszawa** / *Warsaw*

15. **Data** / *Date:* **13 kwietnia 2022** / *13th of April 2022*

16. **Podpis:**
Signature:

DYREKTOR
Jan Urbanowicz

DYREKTOR TRANSPORTOWEGO DOZORU TECHNICZNEGO

17. **Wykaz dokumentów przedłożonych władzy homologacyjnej, która udzieliła homologacji typu, jest załączony do niniejszego zawiadomienia i może być dostępny na żądanie:**
The list of documents deposited with the Type Approval Authority which has granted approval is annexed to this communication and may be obtained on request:

1. **Opis techniczny z rysunkiem lampy:**
Technical description with a drawing of the lamp

W248 wersja wykonania/*product version:* **2**
W249 wersja wykonania/*product version:* **2**
W249DD wersja wykonania/*product version:* **2**

2. **Sprawozdanie z badań nr** / *Test report No.:* **ZBH/22/0034/2**

[1] **Niepotrzebne skreślić** / *Strike out what does not apply*

ZAWIADOMIENIE

COMMUNICATION

E20

Wydane przez: **DYREKTORA TRANSPORTOWEGO DOZORU TECHNICZNEGO**

Issued by: *DIRECTOR OF TRANSPORTATION TECHNICAL SUPERVISION*

ul. Puławska 125, 02-707 Warszawa, Polska / *Poland*

Dotyczące:[1)] - **ROZSZERZENIA HOMOLOGACJI**

Concerning:[1)] *APPROVAL EXTENDED*

- ~~UDZIELENIA HOMOLOGACJI / *APPROVAL GRANTED*~~
- ~~ODMOWY HOMOLOGACJI / *APPROVAL REFUSED*~~
- ~~COFNIĘCIA HOMOLOGACJI / *APPROVAL WITHDRAWN*~~
- ~~OSTATECZNEGO ZANIECHANIA PRODUKCJI / *PRODUCTION DEFINITELY DISCONTINUED*~~

typu światła na podstawie Regulaminu ONZ nr 148.

of a type of lamp pursuant to UN Regulation No. 148.

Światło:[1)] *Lamp:*[1)]	~~Oświetlenie tylnej tablicy rejestracyjnej~~	~~*Rear-registration plate illuminating lamp*~~
	~~Światło kierunkowskazu~~	~~*Direction indicator lamp*~~
	Światło hamowania	***Stop lamp***
	~~Światło pozycyjne~~	~~*Position lamp*~~
	~~Światło obrysowe~~	~~*End-outline marker lamp*~~
	~~Światło cofania~~	~~*Reversing lamp*~~
	~~Światło manewrowe~~	~~*Manoeuvring lamp*~~
	~~Światło przeciwmgłowe tylne~~	~~*Rear fog lamp*~~
	~~Światło postojowe~~	~~*Parking lamp*~~
	~~Światło do jazdy dziennej~~	~~*Daytime running lamp*~~
	~~Światło obrysowe boczne~~	~~*Side marker lamp*~~

Kategoria światła: *Category of the lamp:* **S1D**

Indeks zmian: *Change index:* **0**

Nr homologacji: *Approval No.:* **E20*148R00/02*022004*01**

Unikalny identyfikator (jeśli dotyczy): *Unique Identifier (UI) (If applicable):* **Nie dotyczy** *Not applicable*

1. **Nazwa handlowa lub znak towarowy światła:** *Trade name or mark of the lamp:* **WAŚ**

2. **Oznakowanie typu światła przez producenta:** *Manufacturer's name for the type of lamp:* **W248/S1D**

   Zastosowane w lampach zespolonych tylnych: *Used in rear grouped lamps:* **W248 ; W249 ; W249DD**

   Patrz dokument informacyjny *See information document*

3. **Nazwa i adres producenta:** *Manufacturer's name and address:* **Przetwórstwo Tworzyw Sztucznych "WAŚ" Józef i Leszek Waś Spółka Jawna Godzikowice, ul. Stalowa 7,9 ; 55-200 Oława, Polska** / *Poland*

4. **Jeżeli dotyczy, nazwa i adres przedstawiciela producenta:**
If applicable, name and address of manufacturer's representative:
Nie dotyczy
Not applicable

5. **Data przedstawienia do homologacji:**
Submitted for approval on:
2022-04-01

6. **Placówka techniczna odpowiedzialna za przeprowadzanie badań homologacyjnych:**
Technical Service responsible for conducting approval tests:
Instytut Transportu Samochodowego
Motor Transport Institute
ul. Jagiellońska 80, 03-301 Warszawa, Polska / *Poland*

7. **Data sprawozdania wydanego przez tę placówkę:**
Date of report issued by that Service :
02.02.2022
10.03.2022

8. **Numer sprawozdania wydanego przez tę placówkę:**
Number of report issued by that Service:
ZBH/22/0034/1
ZBH/22/0034/2

9. **Krótki opis** / *Concise description:*

9.1 **W przypadku:** / *In case of:*

9.1.1. **Oświetlenia tylnej tablicy rejestracyjnej** / *A rear-registration plate illuminating lamp:*
Geometryczne warunki instalacji (położenie(-a) i nachylenie(-a) urządzenia w stosunku do miejsca zajmowanego przez tablicę rejestracyjną i/lub różne nachylenia tego miejsca):
Geometrical conditions of installation (position(s) and inclination(s) of the device in relation to the space to be occupied by the registration plate and/or different inclinations of this space):
Nie dotyczy
Not applicable

9.1.2. **Kierunkowskazu:**
A direction indicator:
Nie dotyczy / *Not applicable*
Sekwencyjna aktywacja źródeł światła:
Sequential activation of light sources:
~~Tak / Nie~~ [1)]
~~*Yes / No*~~

9.1.3. **Światła cofania** / *A reversing lamp:*
Nie dotyczy / *Not applicable*
Światło należy montować w pojeździe wyłącznie jako część pary świateł:
The lamp shall be installed on a vehicle only as part of a pair of lamps:
~~Tak / Nie~~ [1)]
~~*Yes / No*~~

9.1.4. **Światła manewrowego** / *A manoeuvring lamp:*
Maksymalna wysokość montażu:
The maximum mounting height:
Nie dotyczy / *Not applicable*

9.1.5. **Światła do jazdy dziennej** / *A daytime running lamp:*
Nie dotyczy / *Not applicable*
Maksymalna światłość nie przekracza 700 cd:
Maximum luminous intensity does not exceed 700 cd:
~~Tak / Nie~~ [1)]
~~*Yes / No*~~

9.2 **Według funkcji i kategorii sygnalizacji świetlnej:**
By light signalling function and category:
Światło hamowania kat. S1D - może być stosowane jako część zespołu dwóch świateł (oznaczone literą "D").
The stop lamp cat. S1D - may be used as part of an assembly of two lamps (marked with letter "D").

Do zamocowania na zewnątrz, ~~wewnątrz lub w obu miejscach~~[1)]
For mounting either outside ~~or inside or both~~[1)]

Barwa światła: *Colour of light emitted:*	**Czerwona** ~~/ biała /~~ ~~żółta samochodowa / bezbarwna~~[1)] ***Red*** ~~*/ white / amber / colourless*~~[1)]
Liczba, kategoria i rodzaj źródeł światła: *Number, category and kind of light source(s):*	**42 x niewymienne LED połączone szeregowo-równolegle.** *42 x non-replaceable LED connected in series and parallel.*
Lampa zatwierdzona dla zastępczych źródeł światła LED: *Lamp approved for LED substitute light source(s):*	~~Tak /~~ **Nie** [1)] ~~*Yes /*~~ ***No*** [1]
Jeśli tak, kategoria zastępczych źródeł światła LED *If yes, category of LED substitute light source(s)*	**Nie dotyczy** / *Not applicable*
Napięcie i moc / *Voltage and wattage: .*	**12V/24 ; 5,0 W**
Moduł źródła światła *Light source module:*	~~Tak /~~ **Nie** [1)] ~~*Yes /*~~ ***No*** [1]
Kod identyfikacyjny modułu źródła światła: *Light source module specific identification code:*	**Nie dotyczy** / *Not applicable*
Tylko z ograniczeniem wysokości montażu do maksimum 750 mm nad podłożem, jeżeli dotyczy: *Only for limited mounting height of equal to or less than 750 mm above the ground, if applicable:*	~~Tak /~~ **Nie** [1)] ~~*Yes /*~~ ***No*** [1]
Geometryczne warunki montażu i warianty ustawienia, o ile dotyczy: *Geometrical conditions of installation and relating variations, if any:*	Tak / Nie [1)] *Yes / No* [1] **wg rysunku** *according to the drawing*

Zastosowanie elektronicznego układu sterującego źródła światła / sterowania zmiennością światłości / *Application of an electronic light source control gear / variable intensity control:*

a) jako część lampy: *being part of the lamp:*	**Tak** ~~/ Nie~~ [1)] ***Yes*** ~~*/ No*~~ [1]
b) jako osobne urządzenie: *being not part of the lamp:*	~~Tak /~~ **Nie** [1)] ~~*Yes /*~~ ***No*** [1]
Napięcie zasilania dodatkowego elektronicznego układu sterującego źródła światła / sterowania zmiennością światłości: *Input voltage(s) supplied by an electronic light source control gear / variable intensity control:*	**Nie dotyczy** *Not applicable*
Producent i kod identyfikacyjny elektronicznego układu sterującego źródła światła / sterowania zmiennością światłości (w przypadku kiedy jest on częścią lampy ale nie występuje w jej obudowie): *Electronic light source control gear / variable intensity control manufacturer and identification number (when the light source control gear is part of the lamp but is not included into the lamp body):*	**Nie dotyczy** *Not applicable*
Zmienna światłość, jeżeli dotyczy: *Variable luminous intensity, if applicable:*	~~Tak /~~ **Nie** [1)] ~~*Yes /*~~ ***No*** [1]

DYREKTOR TRANSPORTOWEGO DOZORU TECHNICZNEGO

Funkcja(-e) światła współzależnego stanowiącego część układu świateł współzależnych, jeżeli dotyczy:
Function(s) produced by an interdependent lamp forming part of an interdependent lamp system, if applicable:

Nie dotyczy
Not applicable

9.3. **Światło ~~pozycyjne przednie~~ [1], ~~pozycyjne tylne~~ [1], hamowania [1], ~~obrysowe~~ [1], ~~do jazdy dziennej~~ [1], jest przeznaczone do stosowania tylko w pojazdach wyposażonych we wskaźnik informujący o awarii :**
*The ~~front position lamp~~ [1], ~~rear position lamp~~ [1], **stop lamp** [1], ~~end outline marker lamp~~[1], ~~daytime running lamp~~[1], is only for use on a vehicle fitted with a tell-tale indicating failure:*

~~Tak /~~ **Nie** [1]
~~*Yes /*~~ ***No*** [1]

10. **Położenie znaku homologacji** / *Position of the approval mark:* **Na kloszu** / *On the lens.*

11. **Powód (powody) rozszerzenia (jeżeli dotyczy):**
Reason(s) for the extension (if applicable):

Zastosowanie typu homologowanego w lampach zespolonych tylnych / *Use of the type approved in rear grouped lamp :*
W248, W249, W249DD

12. **Homologacja** ~~udzielona /~~ **rozszerzona** ~~/ cofnięta / homologacji odmówiono~~ [1]
*Approval ~~granted /~~ **extended** ~~/ refused / withdrawn~~ [1]*

13. **Homologacja udzielona na urządzenia przeznaczone wyłącznie do użytku w pojazdach już będących w użyciu:**
Approval granted for devices to be used on vehicles already in use only:

~~Tak /~~ **Nie** [1]
~~*Yes /*~~ ***No*** [1]

14. **Miejscowość** *Place:* **Warszawa** / *Warsaw*

15. **Data** / Date: **13 kwietnia 2022** / *13th of April 2022*

16. **Podpis:**
Signature:

DYREKTOR
Jan Urbanowicz

DYREKTOR TRANSPORTOWEGO DOZORU TECHNICZNEGO

17. **Wykaz dokumentów przedłożonych władzy homologacyjnej, która udzieliła homologacji typu, jest załączony do niniejszego zawiadomienia i może być dostępny na żądanie:**
The list of documents deposited with the Type Approval Authority which has granted approval is annexed to this communication and may be obtained on request:

1. **Opis techniczny z rysunkiem lampy:**
Technical description with a drawing of the lamp

W248 wersja wykonania/*product version:* **2**
W249 wersja wykonania/*product version:* **2**
W249DD wersja wykonania/*product version:* **2**

2. **Sprawozdanie z badań nr** / *Test report No.:* **ZBH/22/0034/2**

---

[1] **Niepotrzebne skreślić** / *Strike out what does not apply*

ZAWIADOMIENIE

COMMUNICATION

E20

Wydane przez: **DYREKTORA TRANSPORTOWEGO DOZORU TECHNICZNEGO**

Issued by: *DIRECTOR OF TRANSPORTATION TECHNICAL SUPERVISION*

ul. Puławska 125, 02-707 Warszawa, Polska / *Poland*

Dotyczące:[1)] - **UDZIELENIA HOMOLOGACJI**

Concerning:[1)] *APPROVAL GRANTED*

- ~~ROZSZERZENIA HOMOLOGACJI / *APPROVAL EXTENDED*~~
- ~~ODMOWY HOMOLOGACJI / *APPROVAL REFUSED*~~
- ~~COFNIĘCIA HOMOLOGACJI / *APPROVAL WITHDRAWN*~~
- ~~OSTATECZNEGO ZANIECHANIA PRODUKCJI / *PRODUCTION DEFINITELY DISCONTINUED*~~

typu światła na podstawie Regulaminu ONZ nr 148.

of a type of lamp pursuant to UN Regulation No. 148.

Światło:[1)] *Lamp:*[1)]	~~Oświetlenie tylnej tablicy rejestracyjnej~~	~~*Rear-registration plate illuminating lamp*~~
	Światło kierunkowskazu	***Direction indicator lamp***
	~~Światło hamowania~~	~~*Stop lamp*~~
	~~Światło pozycyjne~~	~~*Position lamp*~~
	~~Światło obrysowe~~	~~*End-outline marker lamp*~~
	~~Światło cofania~~	~~*Reversing lamp*~~
	~~Światło manewrowe~~	~~*Manoeuvring lamp*~~
	~~Światło przeciwmgłowe tylne~~	~~*Rear fog lamp*~~
	~~Światło postojowe~~	~~*Parking lamp*~~
	~~Światło do jazdy dziennej~~	~~*Daytime running lamp*~~
	~~Światło obrysowe boczne~~	~~*Side marker lamp*~~

Kategoria światła: *Category of the lamp:* **2aD**

Indeks zmian: *Change index:* **0**

Nr homologacji: *Approval No.:* **E20*148R00/02*022013*00**

Unikalny identyfikator (jeśli dotyczy): *Unique Identifier (UI) (If applicable):* **Nie dotyczy** *Not applicable*

1. **Nazwa handlowa lub znak towarowy światła:** *Trade name or mark of the lamp:* **WAŚ**

2. **Oznakowanie typu światła przez producenta:** *Manufacturer's name for the type of lamp:* **W249DD/2aD**

   Zastosowane w lampach zespolonych tylnych: *Used in rear grouped lamps:* **W249DD wersja/***version*: **1, 2, 3, 4**
   Patrz dokument informacyjny *See information document*

3. **Nazwa i adres producenta:** *Manufacturer's name and address:* **Przetwórstwo Tworzyw Sztucznych "WAŚ" Józef i Leszek Waś Spółka Jawna Godzikowice, ul. Stalowa 7,9 ; 55-200 Oława, Polska** / *Poland*

4. **Jeżeli dotyczy, nazwa i adres przedstawiciela producenta:**
If applicable, name and address of manufacturer's representative:
Nie dotyczy
Not applicable

5. **Data przedstawienia do homologacji:**
Submitted for approval on:
2022-04-01

6. **Placówka techniczna odpowiedzialna za przeprowadzanie badań homologacyjnych:**
Technical Service responsible for conducting approval tests:
Instytut Transportu Samochodowego
Motor Transport Institute
ul. Jagiellońska 80, 03-301 Warszawa, Polska / *Poland*

7. **Data sprawozdania wydanego przez tę placówkę:**
Date of report issued by that Service :
10.03.2022

8. **Numer sprawozdania wydanego przez tę placówkę:**
Number of report issued by that Service:
ZBH/22/0034/2

9. **Krótki opis** / *Concise description:*

9.1 **W przypadku:** / *In case of:*

9.1.1. **Oświetlenia tylnej tablicy rejestracyjnej** / *A rear-registration plate illuminating lamp:*
Geometryczne warunki instalacji (położenie(-a) i nachylenie(-a) urządzenia w stosunku do miejsca zajmowanego przez tablicę rejestracyjną i/lub różne nachylenia tego miejsca):
Geometrical conditions of installation (position(s) and inclination(s) of the device in relation to the space to be occupied by the registration plate and/or different inclinations of this space):
Nie dotyczy
Not applicable

9.1.2. **Kierunkowskazu:**
A direction indicator:
Sekwencyjna aktywacja źródeł światła:
Sequential activation of light sources:
Tak ~~/ Nie~~ [1)]
Yes ~~/ No~~ [1)]

9.1.3. **Światła cofania** / *A reversing lamp:*
Światło należy montować w pojeździe wyłącznie jako część pary świateł:
The lamp shall be installed on a vehicle only as part of a pair of lamps:
Nie dotyczy / *Not applicable*
~~Tak / Nie~~ [1)]
~~*Yes / No*~~ [1)]

9.1.4. **Światła manewrowego** / *A manoeuvring lamp:*
Maksymalna wysokość montażu:
The maximum mounting height:
Nie dotyczy / *Not applicable*

9.1.5. **Światła do jazdy dziennej** / *A daytime running lamp:*
Maksymalna światłość nie przekracza 700 cd:
Maximum luminous intensity does not exceed 700 cd:
Nie dotyczy / *Not applicable*
~~Tak / Nie~~ [1)]
~~*Yes / No*~~ [1)]

9.2 **Według funkcji i kategorii sygnalizacji świetlnej:**
By light signalling function and category:
Światło kierunku jazdy tylne kat.2aD - może być użyte w zespole dwóch świateł tej samej kategorii (oznaczone literą "D").
The rear direction light cat.2aD - may also be used in an assembly of two lamps of the same category (marked with letter "D").

Do zamocowania na zewnątrz, ~~wewnątrz lub w obu miejscach~~[1)]
For mounting either outside ~~or inside or both~~[1)]

Barwa światła: ~~Czerwona / biała /~~
Colour of light emitted: **żółta samochodowa** ~~/ bezbarwna~~[1)]
~~*Red / white /*~~ ***amber*** ~~*/ colourless*~~[1)]

Liczba, kategoria i rodzaj źródeł światła: **16 x niewymienne LED połączone szeregowo-równolegle.**
Number, category and kind of light source(s): *16 x non-replaceable LED connected in series and parallel.*

Układ zasilania zbudowany jest zgodnie z wymaganiami normy ISO 13207-1 dla instalacji o napięciu znamionowym 24V. Dla instalacji 12V (w zakresie napięć zasilania 10V-18V) w przypadku uszkodzenia którejkolwiek diody LED nastąpi rozłączenie obwodu i spadek poboru mocy do 0W.
For the 24V installation, power supply circuit is designed according to the ISO 13207-1 requirements. For the 12V installation (in a supply voltage range 10V 18V) in case of failure of any LED will be the disconnect of electrical circuit and decrease power consumption to 0W.

Lampa zatwierdzona dla zastępczych źródeł światła LED: **Nie dotyczy** / *Not applicable*
Lamp approved for LED substitute light source(s):

Jeśli tak, kategoria zastępczych źródeł światła LED **Nie dotyczy** / *Not applicable*
If yes, category of LED substitute light source(s)

Napięcie i moc / *Voltage and wattage: .* **12V/24V ; 21 W**

Moduł źródła światła ~~Tak /~~ **Nie** [1)]
Light source module: ~~*Yes /*~~ ***No*** [1)]

Kod identyfikacyjny modułu źródła światła: **Nie dotyczy** / *Not applicable*
Light source module specific identification code:

Tylko z ograniczeniem wysokości montażu do maksimum 750 mm nad podłożem, jeżeli dotyczy: ~~Tak /~~ **Nie** [1)]
Only for limited mounting height of equal to or less than 750 mm above the ground, if applicable: ~~*Yes /*~~ ***No*** [1)]

Geometryczne warunki montażu i warianty ustawienia, o ile dotyczy: **wg rysunku**
Geometrical conditions of installation and relating variations, if any: *according to the drawing*

Zastosowanie elektronicznego układu sterującego źródła światła / sterowania zmiennością światłości / *Application of an electronic light source control gear / variable intensity control:*

a) jako część lampy: **Tak** ~~/ Nie~~ [1)]
being part of the lamp: ***Yes*** ~~*/ No*~~ [1)]

b) jako osobne urządzenie: ~~Tak /~~ **Nie** [1)]
being not part of the lamp: ~~*Yes /*~~ ***No*** [1)]

Napięcie zasilania dodatkowego elektronicznego układu sterującego źródła światła / sterowania zmiennością światłości: **Nie dotyczy**
Input voltage(s) supplied by an electronic light source control gear / variable intensity control: *Not applicable*

Producent i kod identyfikacyjny elektronicznego układu sterującego źródła światła / sterowania zmiennością światłości (w przypadku kiedy jest on częścią lampy ale nie występuje w jej obudowie): **Nie dotyczy**
Electronic light source control gear / variable intensity control manufacturer and identification number (when the light source control gear is part of the lamp but is not included into the lamp body): *Not applicable*

Zmienna światłość, jeżeli dotyczy: ~~Tak /~~ **Nie** [1)]
Variable luminous intensity, if applicable: ~~*Yes /*~~ ***No*** [1)]

Funkcja(-e) światła współzależnego stanowiącego część układu świateł współzależnych, jeżeli dotyczy: **Nie dotyczy**
Function(s) produced by an interdependent lamp forming part of an interdependent lamp system, if applicable: *Not applicable*

9.3. **Światło** ~~pozycyjne przednie~~ [1)], ~~pozycyjne tylne~~ [1)], ~~hamowania~~ [1)], ~~obrysowe~~ [1)], ~~do jazdy dziennej~~ [1)] **, jest przeznaczone do stosowania tylko w pojazdach wyposażonych we wskaźnik informujący o awarii :** **Nie dotyczy**
The ~~*front position lamp*~~ [1)], ~~*rear position lamp*~~ [1)], ~~*stop lamp*~~[1)], ~~*end-outline marker lamp*~~[1)], ~~*daytime running lamp*~~[1)], *is only for use on a vehicle fitted with a tell-tale indicating failure:* *Not applicable* ~~Tak / Nie~~ [1)] ~~*Yes / No*~~ [1)]

10. **Położenie znaku homologacji /** *Position of the approval mark:* **Na kloszu /** *On the lens.*

11. **Powód (powody) rozszerzenia (jeżeli dotyczy):** **Nie dotyczy**
Reason(s) for the extension (if applicable): *Not applicable*

12. **Homologacji udzielono** ~~/ rozszerzono / odmówiono / cofnięto~~ [1)]
Approval ***granted*** ~~*/ extended / refused / withdrawn*~~ [1)]

13. **Homologacja udzielona na urządzenia przeznaczone wyłącznie do użytku w pojazdach już będących w użyciu:** ~~Tak /~~ **Nie** [1)]
Approval granted for devices to be used on vehicles already in use only: ~~*Yes /*~~ ***No*** [1)]

14. **Miejscowość** *Place:* **Warszawa** */ Warsaw*

15. **Data** / *Date*: **20 kwietnia 2022 r.** / *20th of April 2022*

16. **Podpis:**
Signature:

DYREKTOR
Jan Urbanowicz

DYREKTOR TRANSPORTOWEGO DOZORU TECHNICZNEGO

17. **Wykaz dokumentów przedłożonych władzy homologacyjnej, która udzieliła homologacji typu, jest załączony do niniejszego zawiadomienia i może być dostępny na żądanie:**
The list of documents deposited with the Type Approval Authority which has granted approval is annexed to this communication and may be obtained on request:

1. **Opis techniczny z rysunkiem lampy:** **W249DD wersja wykonania**/*product version :* **1, 2, 3, 4**
   Technical description with a drawing of the lamp:

2. **Sprawozdanie z badań nr /** *Test report No.:* **ZBH/22/0034/2**

[1)] **Niepotrzebne skreślić** / *Strike out what does not apply*

DOKUMENT INFORMACYJNY
INFORMATION DOCUMENT
OPIS TECHNICZNY
TECHNICAL DESCRIPTION

PRODUCENT: Przetwórstwo Tworzyw Sztucznych „WAŚ" Józef i Leszek Waś
PRODUCER: Sp. J. Godzikowice ul. Stalowa 7,9 55-200 Oława

WYRÓB: LAMPA ZESPOLONA TYLNA
ARTICLE: REAR ASSEMBLY LAMP

148R00 150R00 E20 R1D 22004 Ext.1 S1D 22004 Ext.1 2aD 22013 IIIA 22004 Ext.1

OZNACZENIE LAMPY: W 249DD
LAMP MARKING: W 249DD

ŚWIATŁA (wersja 2 niska)	pozycyjne tylne typu W248/R1D	- kat. R1D
	hamowania typu W248/S1D	- kat. S1D
	urządzenie odblaskowe trójkątne typu W247/IIIA	- kat. IIIA
	kierunku jazdy tylne typu W249DD/2aD	- kat. 2aD
LAMPS (version 2 low)	rear position light type W248/R1D	- cat. R1D
	stop light type W248/S1D	- cat. S1D
	triangular retroreflecting device type W247/IIIA	- cat. IIIA
	rear direction indicator light type W249DD/2aD	- cat. 2aD

GŁÓWNE ELEMENTY SKŁADOWE:

KLOSZ ZEWNĘTRZNY: - PMMA czerwony.
KLOSZE WEWNĘTRZNE ŚWIATEŁ:
- PC żółty dyfuzyjny dla światła pozycyjnego tylnego i hamowania.
- PC oliwkowy dyfuzyjny dla światła pozycyjnego tylnego i kierunku jazdy
- PC żółty dla światła kierunku jazdy.
- PC czerwony lub PC bezbarwny lub PMMA czerwony lub PMMA bezbarwny dla światła hamowania.

URZĄDZENIE ODBLASKOWE TRÓJKĄTNE: - PMMA czerwony
ODBŁYŚNIKI: - ABS metalizowany lub PC metalizowane
PRZESŁONA Z LOGO: - ABS czarny
KORPUS LAMPY : - PP czarny
UKŁADY ELEKTRONICZNE Z ELEKTROLUMINESCENCYJNYMI ŹRÓDŁAMI ŚWIATŁA
USZCZELNIENIE – masa plastyczna
PRZEWODY DOPROWADZAJĄCE PRĄD
Miejsce umieszczenia znaków homologacji: na kloszu

MAIN COMPONENTS:

OUTER LENS: - PMMA red.
INNER LIGHT LENSES:
- PC yellow diffusive for the rear position and stop light.
- PC olive diffusive for the rear position and rear direction indicator light.
- PC yellow for the rear direction indicator light.
- PC red or PC colorless or PMMA red or PMMA colorless for the stop light.

RETROREFLECTING TRIANGULAR DEVICE: - PMMA red
REFLECTORS: - ABS metalized or PC metalized
SCREEN WITH LOGO - ABS black
LAMP HOUSING:: - PP black
ELECTRONIC DEVICE WITH ELECTROLUMINESCENT LIGHT SOURCE
PLASTIC GASKET
LEADS
Place for the approval signs: on the lens

DYREKTOR TRANSPORTOWEGO DOZORU TECHNICZNEGO

ŹRÓDŁA ŚWIATŁA:

Światło pozycyjne tylne:	51 x LED 12V max. 5,5W, 24V max. 5,5W połączone szeregowo – równolegle.
Światło hamowania:	42 x LED 12V/24V max. 5W połączone szeregowo – równolegle.
Światło kierunku jazdy tylne:	16 x LED 12V/24V max. 21W połączone szeregowo - równolegle. Układ zasilania zbudowany jest zgodnie z wymaganiami normy ISO 13207-1 dla instalacji o napięciu znamionowym 24V. Dla instalacji 12V (w zakresie napięć zasilania 10V-18V) w przypadku uszkodzenia którejkolwiek diody LED nastąpi rozłączenie obwodu i spadek poboru mocy do 0W.

LIGHT SOURCES:

Rear position light:	51 x LED 12V max. 5,5W 24V max. 5,5W connected in series and parallel
Stop light:	42 x LED 12V/24V max. 5W connected in series and parallel
Rear direction indicator light:	16 x LED, 12V/24V max. 21W connected in series and parallel. For the 24V installation, power supply circuit is designed according to the ISO 13207-1 requirements. For the 12V installation (in a supply voltage range 10V-18V) in case of failure of any LED will be the disconnect of electrical circuit and decrease power consumption to 0W.

NINIEJSZY OPIS JEST CZĘŚCIĄ WNIOSKU O UDZIELENIE HOMOLOGACJI
THIS DESCRIPTION IS A PART OF THE APPLICATION FOR APPROVAL

148R00	E20	R1D 22004 Ext.1
		S1D 22004 Ext.1
150R00		2aD 22013
		IIIA 22004 Ext.1

DOKUMENT INFORMACYJNY
INFORMATION DOCUMENT
OPIS TECHNICZNY
TECHNICAL DESCRIPTION

PRODUCENT: Przetwórstwo Tworzyw Sztucznych „WAŚ" Józef i Leszek Waś
PRODUCER: Sp. J. Godzikowice ul. Stalowa 7,9 55-200 Oława

WYRÓB: LAMPA ZESPOLONA TYLNA
ARTICLE: REAR ASSEMBLY LAMP

148R00 E20 R1D 22004 Ext.1
S1D 22004 Ext.1
150R00 2aD 22013
IIIA 22004 Ext.1

OZNACZENIE LAMPY: W 249DD
LAMP MARKING: W 249DD

L 00 E20 1666 Ext.6

ŚWIATŁA (wersja 2 wysoka)	pozycyjne tylne typu W248/R1D	- kat. R1D
	hamowania typu W248/S1D	- kat. S1D
	urządzenie odblaskowe trójkątne typu W247/IIIA	- kat. IIIA
	kierunku jazdy tylne typu W249DD/2aD	- kat. 2aD
	oświetlenie tablicy rejestracyjnej W137d/L	- L kat. 1a, 1b
LAMPS (version 2 high)	rear position light type W248/R1D	- cat. R1D
	stop light type W248/S1D	- cat. S1D
	triangular retroreflecting device type W247/IIIA	- cat. IIIA
	rear direction indicator light type W249DD/2aD	- cat. 2aD
	illuminating of the registration plate W137d/L	- L cat. 1a, 1b

GŁÓWNE ELEMENTY SKŁADOWE:

KLOSZ ZEWNĘTRZNY: - PMMA czerwony.
KLOSZE WEWNĘTRZNE ŚWIATEŁ:
- PC żółty dyfuzyjny dla światła pozycyjnego tylnego i hamowania.
- PC oliwkowy dyfuzyjny dla światła pozycyjnego tylnego i kierunku jazdy
- PC żółty dla światła kierunku jazdy.
- PC czerwony lub PC bezbarwny lub PMMA czerwony lub PMMA bezbarwny dla światła hamowania.
- PMMA bezbarwny dla oświetlenia tablicy rejestracyjnej.

URZĄDZENIE ODBLASKOWE TRÓJKĄTNE: - PMMA czerwony
ODBŁYŚNIKI: - ABS metalizowany lub PC metalizowane
PRZESŁONA Z LOGO: - ABS czarny
KORPUS LAMPY : - PP czarny
UKŁADY ELEKTRONICZNE Z ELEKTROLUMINESCENCYJNYMI ŹRÓDŁAMI ŚWIATŁA
USZCZELNIENIE – masa plastyczna
PRZEWODY DOPROWADZAJĄCE PRĄD
Miejsce umieszczenia znaków homologacji: na kloszu

MAIN COMPONENTS:

OUTER LENS: - PMMA red.
INNER LIGHT LENSES:
- PC yellow diffusive for the rear position and stop light.
- PC olive diffusive for the rear position and rear direction indicator light.
- PC yellow for the rear direction indicator light.
- PC red or PC colorless or PMMA red or PMMA colorless for the stop light.
- PMMA colorless for the registration plate light.

RETROREFLECTING TRIANGULAR DEVICE: - PMMA red
REFLECTORS: - ABS metalized or PC metalized
SCREEN WITH LOGO - ABS black
LAMP HOUSING:: - PP black
ELECTRONIC DEVICE WITH ELECTROLUMINESCENT LIGHT SOURCE
PLASTIC GASKET
LEADS
Place for the approval signs: on the lens

DYREKTOR TRANSPORTOWEGO DOZORU TECHNICZNEGO

ŹRÓDŁA ŚWIATŁA:

Światło pozycyjne tylne:	51 x LED 12V max. 5,5W, 24V max. 5,5W połączone szeregowo – równolegle.
Światło hamowania:	42 x LED 12V/24V max. 5W połączone szeregowo – równolegle.
Światło kierunku jazdy tylne:	16 x LED 12V/24V max. 21W połączone szeregowo - równolegle. Układ zasilania zbudowany jest zgodnie z wymaganiami normy ISO 13207-1 dla instalacji o napięciu znamionowym 24V. Dla instalacji 12V (w zakresie napięć zasilania 10V-18V) w przypadku uszkodzenia którejkolwiek diody LED nastąpi rozłączenie obwodu i spadek poboru mocy do 0W.
Oświetlenie tablicy rejestracyjnej:	3 x LED 12V 0,8W, 24V 1,7W połączone szeregowo.

LIGHT SOURCES:

Rear position light:	51 x LED 12V max. 5,5W 24V max. 5,5W connected in series and parallel
Stop light:	42 x LED 12V/24V max. 5W connected in series and parallel
Rear direction indicator light:	16 x LED, 12V/24V max. 21W connected in series and parallel. For the 24V installation, power supply circuit is designed according to the ISO 13207-1 requirements. For the 12V installation (in a supply voltage range 10V-18V) in case of failure of any LED will be the disconnect of electrical circuit and decrease power consumption to 0W.
Illuminating of the registration plate:	3 x LED 12V 0,8W, 24V 1,7W connected in series.

NINIEJSZY OPIS JEST CZĘŚCIĄ WNIOSKU O UDZIELENIE HOMOLOGACJI
THIS DESCRIPTION IS A PART OF THE APPLICATION FOR APPROVAL

148R00 E20 R1D 22004 Ext.1
S1D 22004 Ext.1
150R00 2aD 22013
IIIA 22004 Ext.1

L 00 E20 1666 Ext.6

DYREKTOR TRANSPORTOWEGO DOZORU TECHNICZNEGO

LAMPA ZESPOLONA TYLNA W249DD
REAR ASSEMBLY LAMP W249DD

148R00
150R00
E20

R1D	22004 ext.1
2aD	22013
S1D	22004 ext.1
IIIA	22004 ext.1

WERSJA 2 niska / VERSION 2 low

PRZETWÓRSTWO TWORZYW SZTUCZNYCH "WAŚ"
JÓZEF I LESZEK WAŚ SPÓŁKA JAWNA
Godzikowice, ul. Stalowa 7,9 55-200 Oława
tel. (071)313 95 18, tel./fax (071)313 35 52
Regon 931951967 NIP 912-16-54-900

DYREKTOR TRANSPORTOWEGO DOZORU TECHNICZNEGO

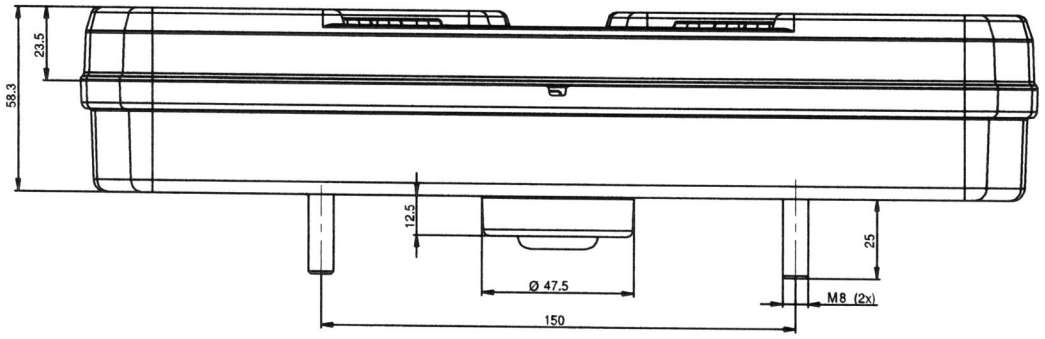

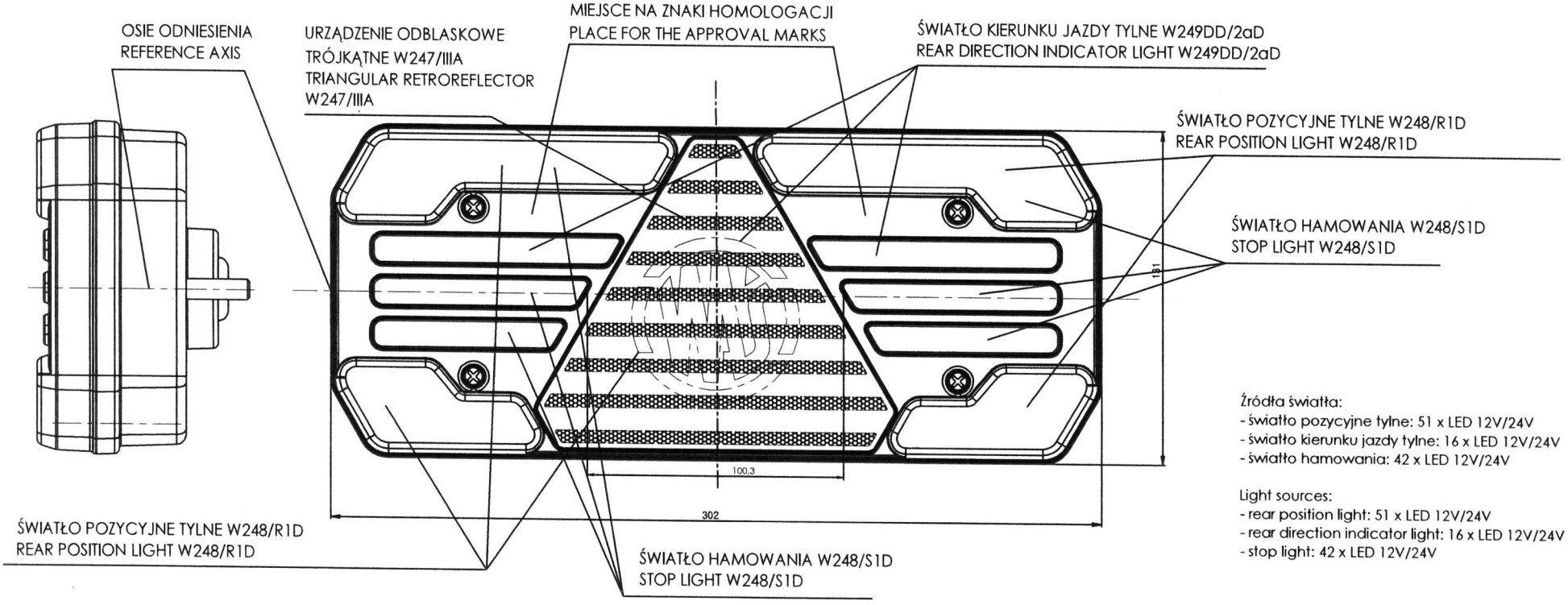

Źródła światła:
- światło pozycyjne tylne: 51 x LED 12V/24V
- światło kierunku jazdy tylne: 16 x LED 12V/24V
- światło hamowania: 42 x LED 12V/24V

Light sources:
- rear position light: 51 x LED 12V/24V
- rear direction indicator light: 16 x LED 12V/24V
- stop light: 42 x LED 12V/24V

NINIEJSZY RYSUNEK JEST CZĘŚCIĄ WNIOSKU O HOMOLOGACJĘ
THIS DRAWING IS A PART OF THE APPLICATION FOR APPROVAL

GODZIKOWICE 03-01-2022

LAMPA ZESPOLONA TYLNA W249DD
REAR ASSEMBLY LAMP W249DD

PRZETWÓRSTWO TWORZYW SZTUCZNYCH "WAŚ"
JÓZEF I LESZEK WAŚ SPÓŁKA JAWNA
Godzikowice, ul. Stalowa 7,9 55-200 Oława
tel. (071)313 95 18, tel./fax (071)313 35 52
Regon 931951967 NIP 912-16-54-900

148R00 E20 R1D 22004 ext.1
150R00 2aD 22013
S1D 22004 ext.1
IIIA 22004 ext.1

WERSJA 2 wysoka / VERSION 2 high

L 00 E20 1666 ext.6

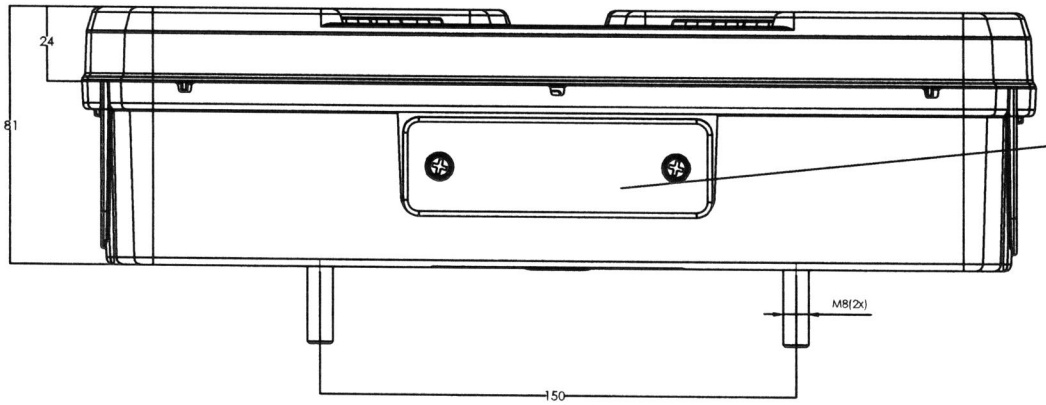

OŚWIETLENIE TABLICY REJESTRACYJNEJ W137d/L
ILLUMINATION OF THE REGISTRATION PLATE W137d/L

DYREKTOR TRANSPORTOWEGO DOZORU TECHNICZNEGO

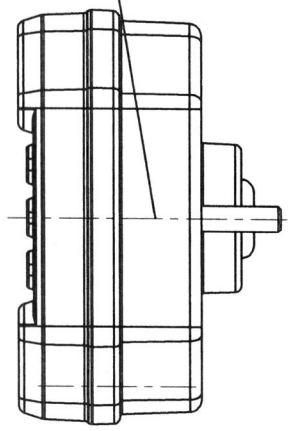

OSIE ODNIESIENIA
REFERENCE AXIS

URZĄDZENIE ODBLASKOWE TRÓJKĄTNE W247/IIIA
TRIANGULAR RETROREFLECTOR W247/IIIA

MIEJSCE NA ZNAKI HOMOLOGACJI
PLACE FOR THE APPROVAL MARKS

ŚWIATŁO KIERUNKU JAZDY TYLNE W249DD/2aD
REAR DIRECTION INDICATOR LIGHT W249DD/2aD

ŚWIATŁO POZYCYJNE TYLNE W248/R1D
REAR POSITION LIGHT W248/R1D

ŚWIATŁO HAMOWANIA W248/S1D
STOP LIGHT W248/S1D

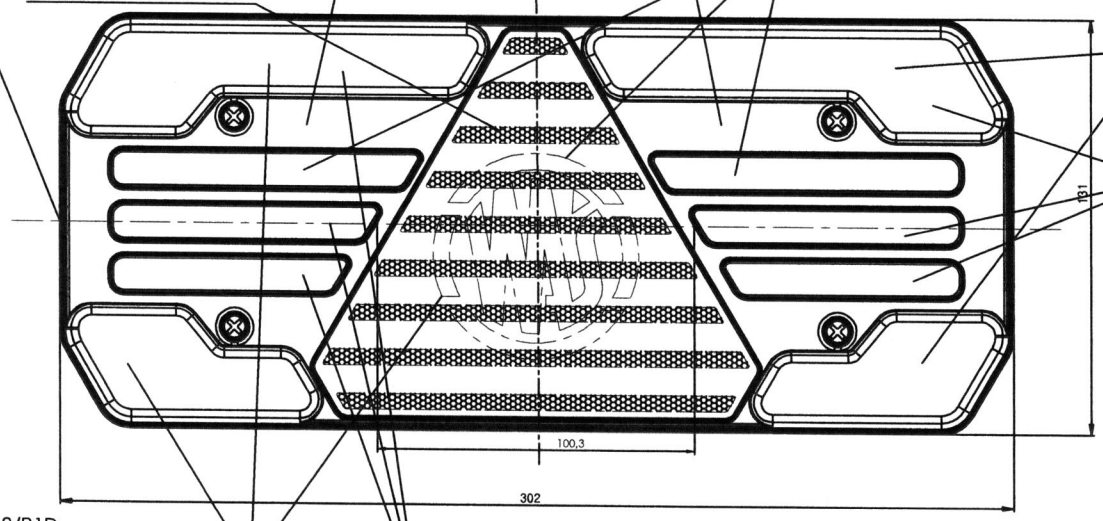

ŚWIATŁO POZYCYJNE TYLNE W248/R1D
REAR POSITION LIGHT W248/R1D

ŚWIATŁO HAMOWANIA W248/S1D
STOP LIGHT W248/S1D

Źródła światła:
- światło pozycyjne tylne: 51 x LED 12V/24V
- światło kierunku jazdy tylne: 16 x LED 12V/24V
- światło hamowania: 42 x LED 12V/24V
- oświetlenie tablicy rejestracyjnej: 3 x LED 12V/24V

Light sources:
- rear position light: 51 x LED 12V/24V
- rear direction indicator light: 16 x LED 12V/24V
- stop light: 42 x LED 12V/24V
- illumintion of the registration plate: 3 x LED 12V/24V

NINIEJSZY RYSUNEK JEST CZĘŚCIĄ WNIOSKU O HOMOLOGACJĘ
THIS DRAWING IS A PART OF THE APPLICATION FOR APPROVAL

GODZIKOWICE 03-01-2022

LAMPA ZESPOLONA TYLNA W249DD
REAR ASSEMBLY LAMP W249DD

PRZETWÓRSTWO TWORZYW SZTUCZNYCH "WAŚ"
JÓZEF I LESZEK WAŚ SPÓŁKA JAWNA
Godzikowice, ul. Stalowa 7,9 55-200 Oława
tel. (071)313 95 18, tel./fax (071)313 35 52
Regon 931951967 NIP 912-16-54-900

148R00
150R00
E20

R1D	22004 ext.1
2aD	22013
S1D	22004 ext.1
IIIA	22004 ext.1

POWIERZCHNIE EMITUJĄCE ŚWIATŁO DLA POSZCZEGÓLNYCH FUNKCJI
LIGHT EMITING AREA FOR INDIVIDUAL FUNCTIONS

WERSJA 2 / VERSION 2

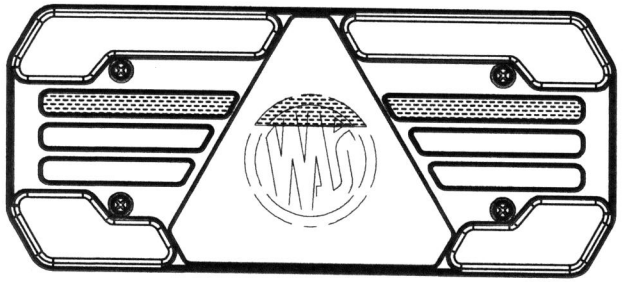

ŚWIATŁO KIERUNKU JAZDY TYLNE W249DD/2aD
REAR DIRECTION INDICATOR LIGHT W249DD/2aD

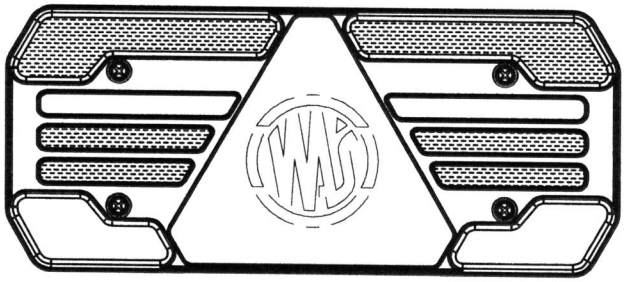

ŚWIATŁO HAMOWANIA W248/S1D
STOP LIGHT W248/S1D

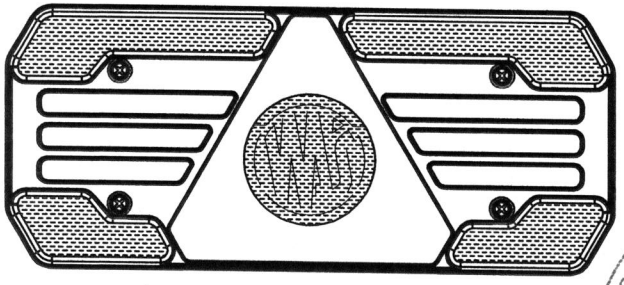

ŚWIATŁO POZYCYJNE TYLNE W248/R1D
REAR POSITION LIGHT W248/R1D

DYREKTOR TRANSPORTOWEGO DOZORU TECHNICZNEGO

NINIEJSZY RYSUNEK JEST CZĘŚCIĄ WNIOSKU O HOMOLOGACJĘ
THIS DRAWING IS A PART OF THE APPLICATION FOR APPROVAL

GODZIKOWICE 03-01-2022

LAMPY ZESPOLONE TYLNE W247, W247DD, W248, W248DD, W249, W249DD
REAR ASSEMBLY LAMPS W247, W247DD, W248, W248DD, W249, W249DD

PRZETWÓRSTWO TWORZYW SZTUCZNYCH "WAŚ"
JÓZEF I LESZEK WAŚ SPÓŁKA JAWNA
Godzikowice, ul. Stalowa 7,9 55-200 Oława
tel. (071)313 95 18, tel./fax (071)313 35 52
Regon 931951967 NIP 912-16-54-900

L 00 E20 1666 Ext.6

WERSJA 1 wysoka / VERSION 1 high
WERSJA 2 wysoka / VERSION 2 high
WERSJA 3 wysoka / VERSION 3 high
WERSJA 4 wysoka / VERSION 4 high

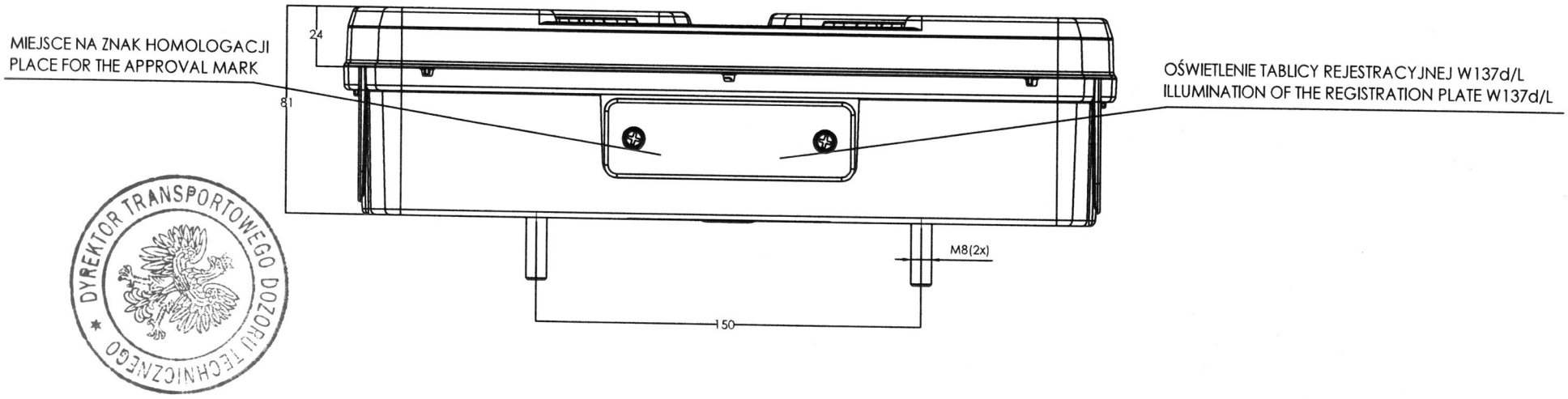

DYREKTOR TRANSPORTOWEGO DOZORU TECHNICZNEGO

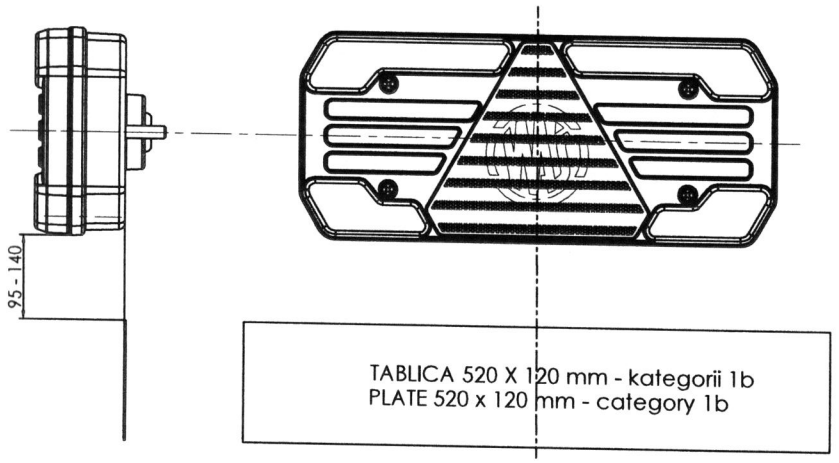

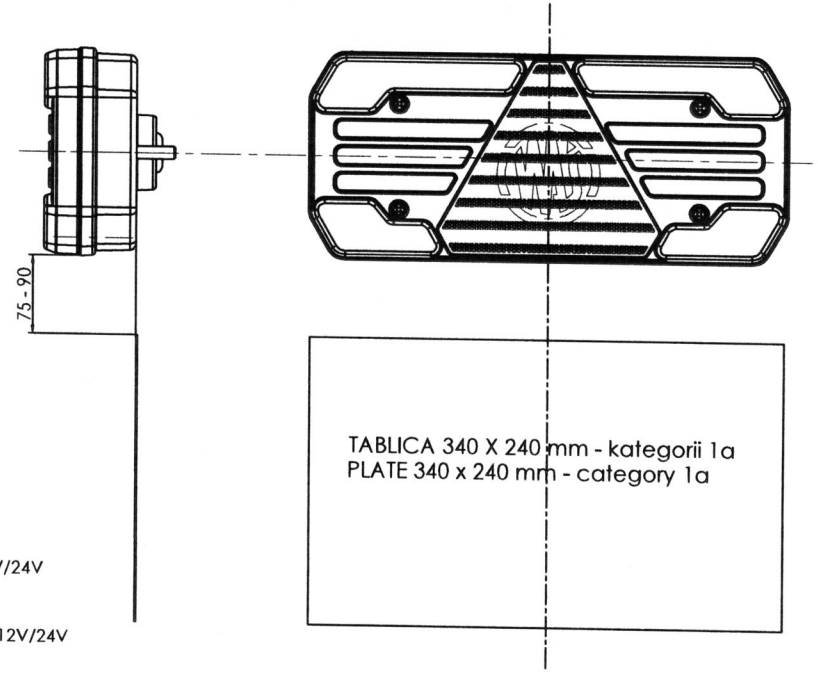

Źródła światła:
- oświetlenie tablicy rejestracyjnej: 3 x LED 12V/24V

Light sources:
- illumination of the registration plate: 3 x LED 12V/24V

NINIEJSZY RYSUNEK JEST CZĘŚCIĄ WNIOSKU O HOMOLOGACJĘ
THIS DRAWING IS A PART OF THE APPLICATION FOR APPROVAL

GODZIKOWICE 03-01-2022

LAMPY ZESPOLONE TYLNE W247, W247DD, W248, W248DD, W249, W249DD
REAR ASSEMBLY LAMPS W247, W247DD, W248, W248DD, W249, W249DD

PRZETWÓRSTWO TWORZYW SZTUCZNYCH "WAŚ"
JÓZEF I LESZEK WAŚ SPÓŁKA JAWNA
Godzikowice, ul. Stalowa 7,9 55-200 Oława
tel. (071)313 95 18, tel./fax (071)313 35 52
Regon 931951967 NIP 912-16-54-900

150R00 E20 IIIA 22004 ext.1

URZĄDZENIE ODBLASKOWE TRÓJKĄTNE TYPU W247/IIIA
TRIANGULAR RETROREFLECTIVE DEVICE W247/IIIA TYPE

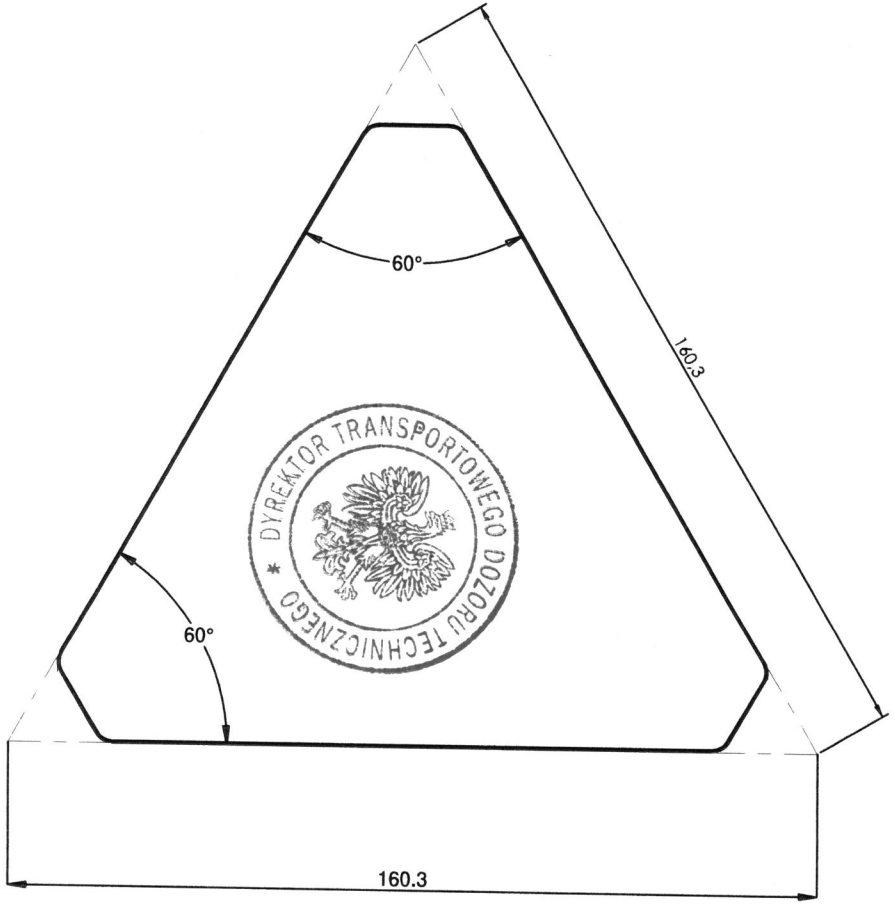

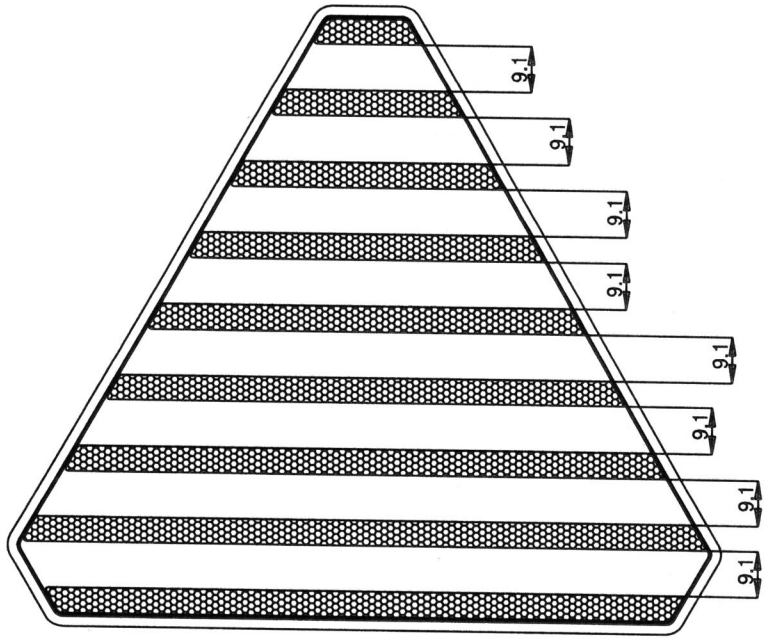

NINIEJSZY RYSUNEK JEST CZĘŚCIĄ WNIOSKU O HOMOLOGACJĘ
THIS DRAWING IS A PART OF THE APPLICATION FOR APPROVAL

GODZIKOWICE 03-01-2022

LAMPY ZESPOLONE TYLNE W247, W247DD, W248, W248DD

REAR ASSEMBLY LAMPS W247, W247DD, W248, W248DD

PRZETWÓRSTWO TWORZYW SZTUCZNYCH "WAŚ"
JÓZEF I LESZEK WAŚ SPÓŁKA JAWNA
Godzikowice, ul. Stalowa 7,9 55-200 Oława
tel. (071)313 95 18, tel./fax (071)313 35 52
Regon 931951967 NIP 912-16-54-900

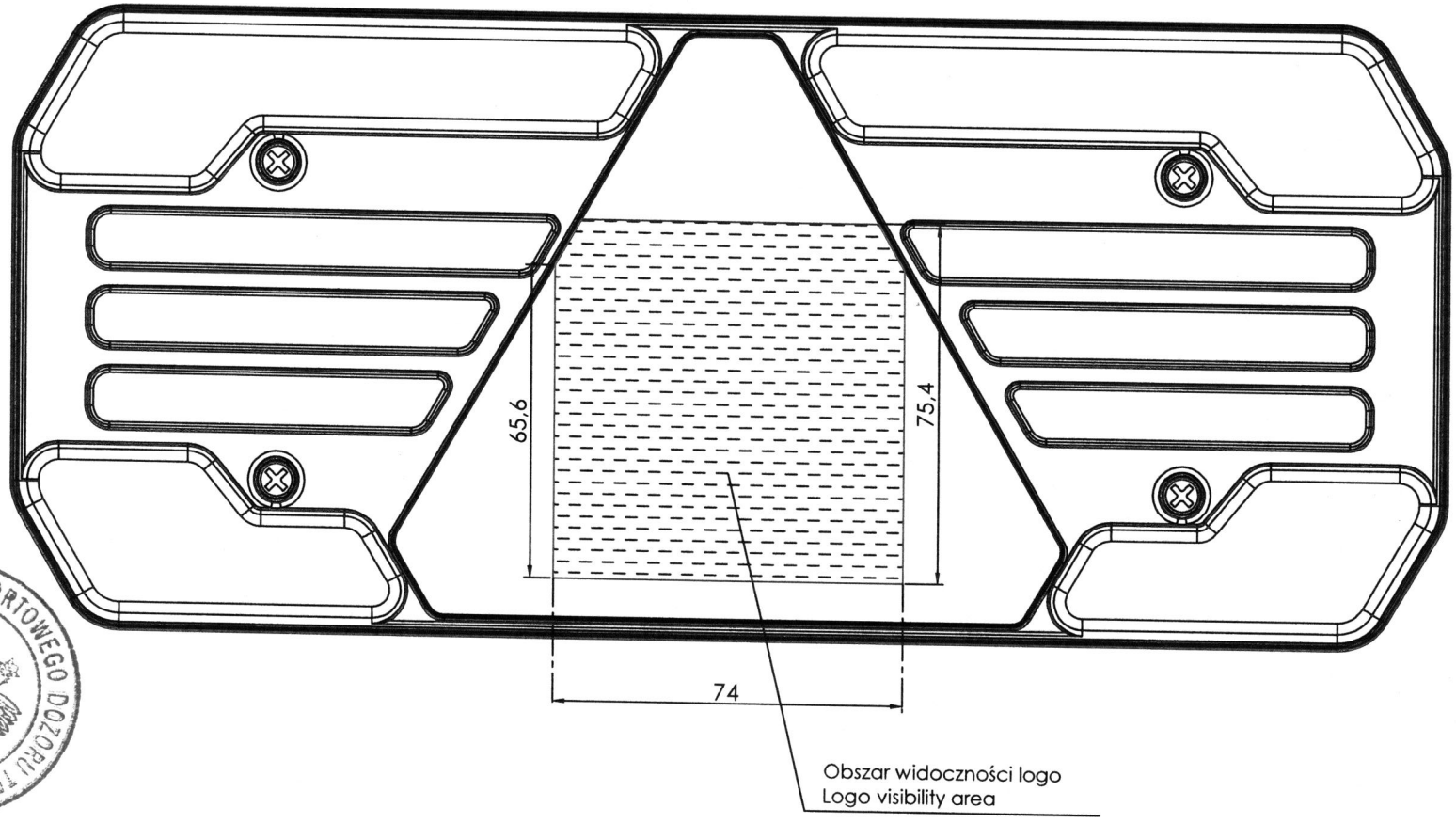

DYREKTOR TRANSPORTOWEGO DOZORU TECHNICZNEGO

NINIEJSZY RYSUNEK JEST CZĘŚCIĄ WNIOSKU O HOMOLOGACJĘ
THIS DRAWING IS A PART OF THE APPLICATION FOR APPROVAL

GODZIKOWICE 03-01-2022

LAMPY ZESPOLONE TYLNE W249, W249DD
REAR ASSEMBLY LAMPS W249, W249DD

PRZETWÓRSTWO TWORZYW SZTUCZNYCH "WAŚ"
JÓZEF I LESZEK WAŚ SPÓŁKA JAWNA
Godzikowice, ul. Stalowa 7,9 55-200 Oława
tel. (071)313 95 18, tel./fax (071)313 35 52
Regon 931951967 NIP 912-16-54-900

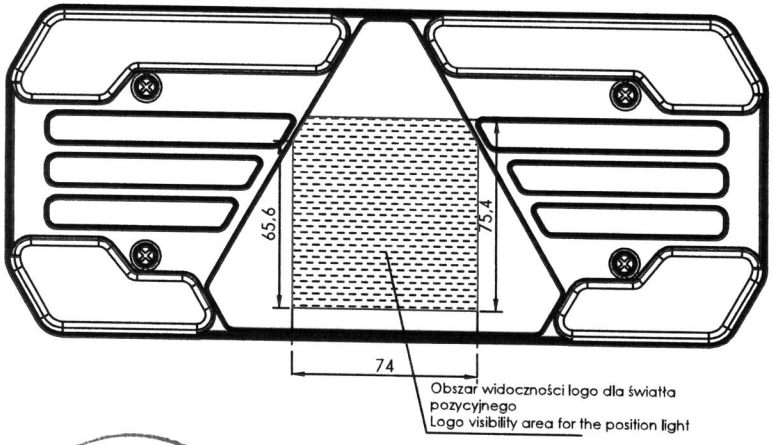

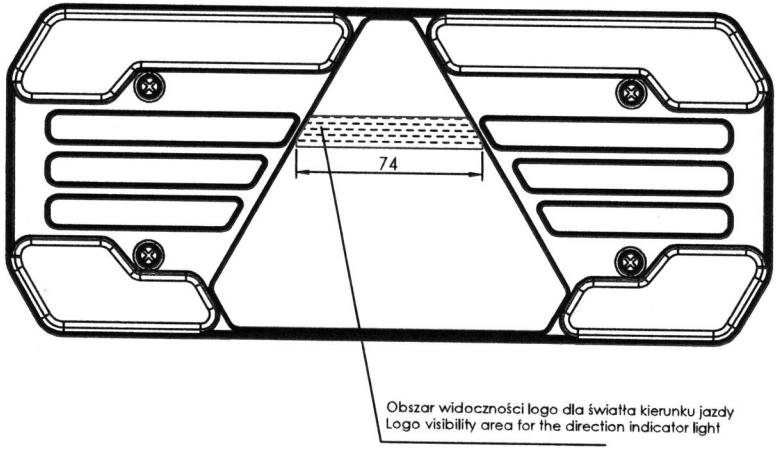

DYREKTOR TRANSPORTOWEGO DOZORU TECHNICZNEGO

NINIEJSZY RYSUNEK JEST CZĘŚCIĄ WNIOSKU O HOMOLOGACJĘ
THIS DRAWING IS A PART OF THE APPLICATION FOR APPROVAL

GODZIKOWICE 03-01-2022

ZBH

INSTYTUT TRANSPORTU SAMOCHODOWEGO

ul. Jagiellońska 80, 03-301 Warszawa

Zakład Homologacji i Badań Pojazdów

ZAŁĄCZNIK NR 1
ANNEX No. 1

DO SPRAWOZDANIA Z BADAŃ NR ZBH/22/0034/2
TO THE TEST REPORT No. ZBH/22/0034/2

Oznaczenie powierzchni widocznej (powierzchni emitującej światło wg R48.07) lamp tylnych zespolonych W247, W247DD, W248, W248DD, W249, W249DD

Marking of apparent surface (light emitting surface acc. to R48.07) of rear grouped lamps W247, W247DD, W248, W248DD, W249, W249DD

Producent:
Manufacturer:

Przetwórstwo Tworzyw Sztucznych „WAŚ"
Józef i Leszek Waś
ul. Stalowa 7,9
Godzikowice, 55-200 Oława

Liczba stron:
Number of pages: 1

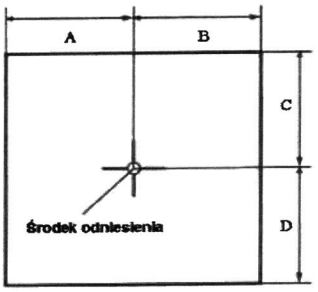

Światło Light	A [mm] w lewo left	B [mm] w prawo right	C [mm] w górę up	D [mm] w dół down
Tylne pozycyjne / Rear position W248/R1D	145	145	60	60
Hamowania / Stop W248/S1D	145	145	60	20
Hamowania / Stop W248/S1D-1	37	37	6	6
Kierunku jazdy / Direction indicator W248/2aD	133	133	22	54
Kierunku jazdy / Direction indicator W248DD/2aD	133	133	22	54
Cofania / Reversing W248/AR-1	42	42	6	6
Cofania / Reversing W248/AR-2V	42	42	15	15
Tylne pozycyjne / Rear position W247/R1D	145	145	60	60

Światło Light	A [mm] w lewo left	B [mm] w prawo right	C [mm] w górę up	D [mm] w dół down
Hamowania / Stop W247/S1D-2	42	42	15	15
Hamowania / Stop W247/S1D-6	135	135	23	23
Hamowania / Stop W247/S1D-3	48	48	23	23
Kierunku jazdy / Direction indicator W247/2aD	145	145	15	15
Kierunku jazdy / Direction indicator W247DD/2aD	145	145	15	15
Cofania / Reversing W247/AR-2H	135	135	6	6
Cofania / Reversing W247/AR-3	48	48	23	23
Przeciwmglowe / Fog W247/F1	42	42	15	15
Kierunku jazdy / Direction indicator W249/2aD	135	135	6	6
Kierunku jazdy / Direction indicator W249DD/2aD	135	135	6	6

Koniec załącznika
End of annex

sporządził:
compiled by:

inż. Magdalena Dudek,
specjalista inżynieryjno-techniczny

autoryzował:
authorised by:

Zakład Homologacji i Badań Pojazdów

dr inż. Piotr Kaźmierczak

STACJA TRANSPORTOWEGO DOZORU TECHNICZNEGO