W269.1.2DD DARK, nr kat. 2070 DD

ZAWIADOMIENIE

COMMUNICATION

E20

Wydane przez: **DYREKTORA TRANSPORTOWEGO DOZORU TECHNICZNEGO**

Issued by: *DIRECTOR OF TRANSPORTATION TECHNICAL SUPERVISION*

ul. Puławska 125, 02-707 Warszawa, Polska / *Poland*

Dotyczące:[1)] - **UDZIELENIA HOMOLOGACJI**

Concerning:[1)] *APPROVAL GRANTED*

- ~~ROZSZERZENIA HOMOLOGACJI / *APPROVAL EXTENDED*~~
- ~~ODMOWY HOMOLOGACJI / *APPROVAL REFUSED*~~
- ~~COFNIĘCIA HOMOLOGACJI / *APPROVAL WITHDRAWN*~~
- ~~OSTATECZNEGO ZANIECHANIA PRODUKCJI / *PRODUCTION DEFINITELY DISCONTINUED*~~

typu światła na podstawie Regulaminu ONZ nr 148.

of a type of lamp pursuant to UN Regulation No. 148.

Światło:[1)] *Lamp:*[1)]	~~Oświetlenie tylnej tablicy rejestracyjnej~~	~~*Rear-registration plate illuminating lamp*~~
	~~Światło kierunkowskazu~~	~~*Direction indicator lamp*~~
	~~Światło hamowania~~	~~*Stop lamp*~~
	Światło pozycyjne	***Position lamp***
	~~Światło obrysowe~~	~~*End-outline marker lamp*~~
	~~Światło cofania~~	~~*Reversing lamp*~~
	~~Światło manewrowe~~	~~*Manoeuvring lamp*~~
	~~Światło przeciwmgłowe tylne~~	~~*Rear fog lamp*~~
	~~Światło postojowe~~	~~*Parking lamp*~~
	~~Światło do jazdy dziennej~~	~~*Daytime running lamp*~~
	~~Światło obrysowe boczne~~	~~*Side marker lamp*~~

Kategoria światła: *Category of the lamp:* **AD**

Indeks zmian: *Change index:* **1**

Nr homologacji: *Approval No.:* **E20*148R01/00*023071*00**

Niepowtarzalny identyfikator (jeśli dotyczy): *Unique Identifier (UI) (If applicable):* **Nie dotyczy** *Not applicable*

1. **Nazwa handlowa lub znak towarowy światła:** *Trade name or mark of the lamp:* **WAŚ**

2. **Oznakowanie typu światła przez producenta:** *Manufacturer's name for the type of lamp:* **W269.1 DARK/AD**

- Zastosowane w lampach zespolonych: *Used in grouped lamp:*	**W269 DARK** **Patrz folder informacyjny i Opis techniczny.** *See information folder and Technical description.*

3. **Nazwa i adres producenta:** *Manufacturer's name and address:* **WAŚ Sp. z o.o. Godzikowice, ul. Stalowa 7, 9, 9A 55-200 Oława, Polska** / *Poland*

4. **Jeżeli dotyczy, nazwa i adres przedstawiciela producenta:** **Nie dotyczy**
If applicable, name and address of manufacturer's representative: *Not applicable*

5. **Data przedstawienia do homologacji:** **2023-11-22**
Submitted for approval on:

6. **Placówka techniczna odpowiedzialna za przeprowadzanie badań homologacyjnych:** **Instytut Transportu Samochodowego**
Technical Service responsible for conducting approval tests: *Motor Transport Institute*
ul. Jagiellońska 80, 03-301 Warszawa, Polska / *Poland*

7. **Data sprawozdania wydanego przez tę placówkę:** **14.11.2023**
Date of report issued by that Service :

8. **Numer sprawozdania wydanego przez tę placówkę:** **ZBH/23/0659/2**
Number of report issued by that Service:

9. **Krótki opis** / *Concise description:*

9.1 **W przypadku:** / *In case of:*

9.1.1. **Oświetlenia tylnej tablicy rejestracyjnej** / *A rear-registration plate illuminating lamp:*

Geometryczne warunki instalacji (położenie(-a) i nachylenie(-a) urządzenia w stosunku do miejsca zajmowanego przez tablicę rejestracyjną i/lub różne nachylenia tego miejsca): **Nie dotyczy**
Geometrical conditions of installation (position(s) and inclination(s) of the device in relation to the space to be occupied by the registration plate and/or different inclinations of this space): *Not applicable*

9.1.1.1. **Kategoria(e) oświetlanego obszaru**: ~~1a, 1b, 1c, 2a, 2b, 1, 2~~ [1)]
Category(ies) of illuminated area:

9.1.2. **Kierunkowskazu:** **Nie dotyczy** / *Not applicable*
A direction indicator:

Sekwencyjna aktywacja źródeł światła: ~~Tak / Nie~~ [1)]
Sequential activation of light sources: ~~*Yes / No*~~ [1)]

9.1.3. **Światła cofania** / *A reversing lamp:* **Nie dotyczy** / *Not applicable*

Światło należy montować w pojeździe wyłącznie jako część pary świateł: ~~Tak / Nie~~ [1)]
The lamp shall be installed on a vehicle only as part of a pair of lamps: ~~*Yes / No*~~ [1)]

9.1.4. **Światła manewrowego** / *A manoeuvring lamp:*

Maksymalna wysokość montażu: **Nie dotyczy** / *Not applicable*
The maximum mounting height:

9.1.5. **Światła do jazdy dziennej** / *A daytime running lamp:* **Nie dotyczy** / *Not applicable*

Światło do jazdy dziennej przeznaczone jest wyłącznie do montażu w pojazdach kategorii L3, a jego projektowa maksymalna światłość nie przekracza $7.00 \cdot 10^2$ cd: ~~Tak / Nie~~ [1)]
The daytime running lamp is intended exclusively for installation on vehicles of category L3, and its designed maximum luminous intensity does not exceed $7.00 \cdot 10^2$ cd: ~~*Yes / No*~~ [1)]

9.1.6. **W przypadku tylnego światła pozycyjnego wzajemnie sprzężonego ze światłem stopu, tylne światło pozycyjne/stopu jest wyposażone w wiele źródeł światła:** ~~Tak / Nie~~ [1)]
In case of a rear position lamp reciprocally incorporated with a stop lamp, the rear position/stop lamp are provided by multiple light sources: ~~*Yes / No*~~ [1)]

9.2	**Według funkcji i kategorii sygnalizacji świetlnej:** *By light signalling function and category:*	**Światło pozycyjne przednie kategorii AD - może być stosowane jako część zespołu dwóch niezależnych lamp (oznaczone literą "D").** *Front position light category AD - may be used as part of an assembly of two independent lamps (marked with letter "D").*

Do zamocowania na zewnątrz, ~~wewnątrz lub w obu miejscach~~ [1)]
For mounting either outside ~~or inside or both~~ [1)]

Barwa światła: *Colour of light emitted:*	~~Czerwona~~ / **biała** ~~/ żółta samochodowa / bezbarwna~~ [1)] ~~*Red*~~ / ***white*** ~~*/ amber / colourless*~~ [1)]
Liczba, kategoria i rodzaj źródeł światła: *Number, category and kind of light source(s):*	**12 x LED ; niewymienne, połączone szeregowo-równolegle.** *12 x LEDs ; non-replaceable connected in series and parallel.*
Lampa zatwierdzona dla zastępczych źródeł światła LED: *Lamp approved for LED substitute light source(s):*	~~Tak /~~ **Nie** [1)] ~~*Yes /*~~ ***No*** [1)]
Jeśli tak, kategoria zastępczych źródeł światła LED *If yes, category of LED substitute light source(s)*	**Nie dotyczy** / *Not applicable*
Napięcie znamionowe lub zakres napięcia: *Rated voltage or the range of voltage:*	**12V ; 1W** **24V ; 2W**
Moduł źródła światła *Light source module:*	~~Tak /~~ **Nie** [1)] ~~*Yes /*~~ ***No*** [1)]
Kod identyfikacyjny modułu źródła światła: *Light source module specific identification code:*	**Nie dotyczy** / *Not applicable*
Tylko z ograniczeniem wysokości montażu do maksimum 750 mm nad podłożem, jeżeli dotyczy: *Only for limited mounting height of equal to or less than 750 mm above the ground, if applicable:*	~~Tak /~~ **Nie** [1)] ~~*Yes /*~~ ***No*** [1)]
Geometryczne warunki montażu i warianty ustawienia, o ile dotyczy: *Geometrical conditions of installation and relating variations, if any:*	**Wg rysunku.** *Acording to the drawing.*

DYREKTOR TRANSPORTOWEGO DOZORU TECHNICZNEGO

Zastosowanie elektronicznego układu sterującego źródła światła / sterowania zmiennością światłości / *Application of an electronic light source control gear / variable intensity control:*

a) jako część lampy: *being part of the lamp:*	**Tak** ~~/ Nie~~ [1)] ***Yes*** ~~*/ No*~~ [1)]
b) jako osobne urządzenie: *being not part of the lamp:*	~~Tak /~~ **Nie** [1)] ~~*Yes /*~~ ***No*** [1)]
Napięcie zasilania dodatkowego elektronicznego układu sterującego źródła światła / sterowania zmiennością światłości: *Input voltage(s) supplied by an electronic light source control gear / variable intensity control:*	**Nie dotyczy** *Not applicable*

Producent i kod identyfikacyjny elektronicznego układu sterującego źródła światła / sterowania zmiennością światłości (w przypadku kiedy jest on częścią lampy ale nie występuje w jej obudowie):
Electronic light source control gear / variable intensity control manufacturer and identification number (when the light source control gear is part of the lamp but is not included into the lamp body):

Nie dotyczy
Not applicable

Zmienna światłość, jeżeli dotyczy:
Variable luminous intensity, if applicable:

~~Tak /~~ **Nie** [1)]
~~*Yes /*~~ ***No*** [1)]

Funkcja(-e) światła współzależnego stanowiącego część układu świateł współzależnych, jeżeli dotyczy:
Function(s) produced by an interdependent lamp forming part of an interdependent lamp system, if applicable:

Nie dotyczy
Not applicable

9.3. **Światło pozycyjne przednie** [1)], ~~**pozycyjne tylne**~~[1)], ~~**hamowania**~~ [1)], ~~**obrysowe**~~ [1)], ~~**do jazdy dziennej**~~ [1)] **, jest przeznaczone do stosowania tylko w pojazdach wyposażonych we wskaźnik informujący o awarii :**
*The **front position lamp*** [1)], ~~*rear position lamp*~~ [1)], ~~*stop lamp*~~[1)], ~~*end-outline marker lamp*~~[1)], ~~*daytime running lamp*~~[1)], *is only for use on a vehicle fitted with a tell-tale indicating failure:*

~~Tak /~~ **Nie** [1)]
~~*Yes /*~~ ***No*** [1)]

9.4. **Czy przeprowadza się dodatkowe badanie zgodnie z pkt 4.8.3.1.1. niniejszego regulaminu:**
Whether an additional test is conducted according to the paragraph 4.8.3.1.1. of this Regulation:

~~Tak /~~ **Nie** [1)]
~~*Yes /*~~ ***No*** [1)]

10. **Położenie znaku homologacji lub niepowtarzalnego identyfikatora (UI):**
Position of the approval mark or Unique Identifier (UI):

Na kloszu.
On the lens.

11. **Powód (powody) rozszerzenia (jeżeli dotyczy):**
Reason(s) for the extension (if applicable):

Nie dotyczy
Not applicable

12. **Homologacji udzielono** ~~/ rozszerzono / odmówiono / cofnięto~~ [1)]
*Approval **granted*** ~~*/ extended / refused / withdrawn*~~ [1)]

13. **Homologacja udzielona na urządzenia przeznaczone wyłącznie do użytku w pojazdach już będących w użyciu:**
Approval granted for devices to be used on vehicles already in use only:

~~Tak /~~ **Nie** [1)]
~~*Yes /*~~ ***No*** [1)]

14. **Miejscowość** *Place:* **Warszawa** / *Warsaw*

15. **Data** / *Date*: **13 grudnia 2023 r.** / *13 December 2023*

16. **Podpis:**
Signature:

DYREKTOR
z up.
Artur Marciniszyn
Kierownik Wydziału Homologacji Pojazdów

DYREKTOR TRANSPORTOWEGO DOZORU TECHNICZNEGO

17. Wykaz dokumentów przedłożonych władzy homologacyjnej, która udzieliła homologacji typu, jest załączony do niniejszego zawiadomienia i może być dostępny na żądanie:
The list of documents deposited with the Type Approval Authority which has granted approval is annexed to this communication and may be obtained on request:

1.	**Folder Informacyjny dla typu:** *Information folder for the type:*	**W269.1 DARK/AD**
-	**Opis techniczny produktu** / *Product's Technical Description:*	**W269 DARK**
-	**Rysunek lampy zespolonej** / *drawing of a grouped lamp:*	**W269.1.1 DARK - (01)**
		W269.1.1 DARK - (02)
		W269.1.2 DARK - (03)
		W269.1.2 DARK - (04)
		W269.1.2 DD DARK - (05)
		W269.1.2 DD DARK - (06)
		W269.1.3 DARK - (07)

2.	**Sprawozdanie z badań nr** / *Test report No.:*	**ZBH/23/0659/2**

[1] **Niepotrzebne skreślić** / *Strike out what does not apply*

DYREKTOR TRANSPORTOWEGO DOZORU TECHNICZNEGO

ZAWIADOMIENIE

COMMUNICATION

E20

Wydane przez: **DYREKTORA TRANSPORTOWEGO DOZORU TECHNICZNEGO**

Issued by: *DIRECTOR OF TRANSPORTATION TECHNICAL SUPERVISION*

ul. Puławska 125, 02-707 Warszawa, Polska / *Poland*

Dotyczące:[1)] - **UDZIELENIA HOMOLOGACJI**

Concerning:[1)] *APPROVAL GRANTED*

- ~~ROZSZERZENIA HOMOLOGACJI / *APPROVAL EXTENDED*~~
- ~~ODMOWY HOMOLOGACJI / *APPROVAL REFUSED*~~
- ~~COFNIĘCIA HOMOLOGACJI / *APPROVAL WITHDRAWN*~~
- ~~OSTATECZNEGO ZANIECHANIA PRODUKCJI / *PRODUCTION DEFINITELY DISCONTINUED*~~

typu światła na podstawie Regulaminu ONZ nr 148.

of a type of lamp pursuant to UN Regulation No. 148.

Światło:[1)] *Lamp:*[1)]	~~Oświetlenie tylnej tablicy rejestracyjnej~~	~~*Rear-registration plate illuminating lamp*~~
	~~Światło kierunkowskazu~~	~~*Direction indicator lamp*~~
	~~Światło hamowania~~	~~*Stop lamp*~~
	Światło pozycyjne	***Position lamp***
	~~Światło obrysowe~~	~~*End-outline marker lamp*~~
	~~Światło cofania~~	~~*Reversing lamp*~~
	~~Światło manewrowe~~	~~*Manoeuvring lamp*~~
	~~Światło przeciwmgłowe tylne~~	~~*Rear fog lamp*~~
	~~Światło postojowe~~	~~*Parking lamp*~~
	~~Światło do jazdy dziennej~~	~~*Daytime running lamp*~~
	~~Światło obrysowe boczne~~	~~*Side marker lamp*~~

Kategoria światła: *Category of the lamp:* **R1**

Indeks zmian: *Change index:* **1**

Nr homologacji: *Approval No.:* **E20*148R01/00*023072*00**

Niepowtarzalny identyfikator (jeśli dotyczy): *Unique Identifier (UI) (If applicable):* **Nie dotyczy** *Not applicable*

1. **Nazwa handlowa lub znak towarowy światła:** *Trade name or mark of the lamp:* **WAŚ**

2. **Oznakowanie typu światła przez producenta:** *Manufacturer's name for the type of lamp:* **W269.1 DARK/R1**

- Zastosowane w lampach zespolonych: *Used in grouped lamps:*	**W269 DARK** **Patrz folder informacyjny i Opis techniczny.** *See information folder and Technical description.*

3. **Nazwa i adres producenta:** *Manufacturer's name and address:* **WAŚ Sp. z o.o. Godzikowice, ul. Stalowa 7, 9, 9A 55-200 Oława, Polska** / *Poland*

4. **Jeżeli dotyczy, nazwa i adres przedstawiciela producenta:** **Nie dotyczy**
If applicable, name and address of manufacturer's representative: *Not applicable*

5. **Data przedstawienia do homologacji:** **2023-11-22**
Submitted for approval on:

6. **Placówka techniczna odpowiedzialna za przeprowadzanie badań homologacyjnych:** **Instytut Transportu Samochodowego**
Technical Service responsible for conducting approval tests: *Motor Transport Institute*
ul. Jagiellońska 80, 03-301 Warszawa, Polska / *Poland*

7. **Data sprawozdania wydanego przez tę placówkę:** **14.11.2023**
Date of report issued by that Service :

8. **Numer sprawozdania wydanego przez tę placówkę:** **ZBH/23/0659/2**
Number of report issued by that Service:

9. **Krótki opis** / *Concise description:*

9.1 **W przypadku:** / *In case of:*

9.1.1. **Oświetlenia tylnej tablicy rejestracyjnej** / *A rear-registration plate illuminating lamp:*

Geometryczne warunki instalacji (położenie(-a) i nachylenie(-a) urządzenia w stosunku do miejsca zajmowanego przez tablicę rejestracyjną i/lub różne nachylenia tego miejsca): **Nie dotyczy**
Geometrical conditions of installation (position(s) and inclination(s) of the device in relation to the space to be occupied by the registration plate and/or different inclinations of this space): *Not applicable*

9.1.1.1. **Kategoria(e) oświetlanego obszaru**: ~~1a, 1b, 1c, 2a, 2b, 1, 2~~ [1)]
Category(ies) of illuminated area:

9.1.2. **Kierunkowskazu:** **Nie dotyczy** / *Not applicable*
A direction indicator:

Sekwencyjna aktywacja źródeł światła: ~~Tak / Nie~~ [1)]
Sequential activation of light sources: ~~*Yes / No*~~ [1)]

9.1.3. **Światła cofania** / *A reversing lamp:* **Nie dotyczy** / *Not applicable*

Światło należy montować w pojeździe wyłącznie jako część pary świateł: ~~Tak / Nie~~ [1)]
The lamp shall be installed on a vehicle only as part of a pair of lamps: ~~*Yes / No*~~ [1)]

9.1.4. **Światła manewrowego** / *A manoeuvring lamp:*

Maksymalna wysokość montażu: **Nie dotyczy** / *Not applicable*
The maximum mounting height:

9.1.5. **Światła do jazdy dziennej** / *A daytime running lamp:* **Nie dotyczy** / *Not applicable*

Światło do jazdy dziennej przeznaczone jest wyłącznie do montażu w pojazdach kategorii L3, a jego projektowa maksymalna światłość nie przekracza $7.00 \cdot 10^2$ cd: ~~Tak / Nie~~ [1)]
The daytime running lamp is intended exclusively for installation on vehicles of category L3, and its designed maximum luminous intensity does not exceed $7.00 \cdot 10^2$ cd: ~~*Yes / No*~~ [1)]

9.1.6. **W przypadku tylnego światła pozycyjnego wzajemnie sprzężonego ze światłem stopu, tylne światło pozycyjne/stopu jest wyposażone w wiele źródeł światła:** ~~Tak / Nie~~ [1)]
In case of a rear position lamp reciprocally incorporated with a stop lamp, the rear position/stop lamp are provided by multiple light sources: ~~*Yes / No*~~ [1)]

9.2 Według funkcji i kategorii sygnalizacji świetlnej:
By light signalling function and category:

Światło pozycyjne tylne kategorii R1.
Rear position light category R1.

Do zamocowania na zewnątrz, ~~wewnątrz lub w obu miejscach~~ [1)]
For mounting either outside ~~or inside or both~~ [1)]

Barwa światła:
Colour of light emitted:

Czerwona ~~/ biała / żółta samochodowa / bezbarwna~~ [1)]
Red *~~/ white / amber / colourless~~* [1)]

Liczba, kategoria i rodzaj źródeł światła:
Number, category and kind of light source(s):

12 x LED ; niewymienne, połączone szeregowo-równolegle.
12 x LEDs ; non-replaceable connected in series and parallel.

Lampa zatwierdzona dla zastępczych źródeł światła LED:
Lamp approved for LED substitute light source(s):

~~Tak /~~ **Nie** [1)]
~~*Yes /*~~ ***No*** [1)]

Jeśli tak, kategoria zastępczych źródeł światła LED
If yes, category of LED substitute light source(s)

Nie dotyczy / *Not applicable*

Napięcie znamionowe lub zakres napięcia:
Rated voltage or the range of voltage:

12V ; 1,5W
24V ; 3W

Moduł źródła światła
Light source module:

~~Tak /~~ **Nie** [1)]
~~*Yes /*~~ ***No*** [1)]

Kod identyfikacyjny modułu źródła światła:
Light source module specific identification code:

Nie dotyczy / *Not applicable*

Tylko z ograniczeniem wysokości montażu do maksimum 750 mm nad podłożem, jeżeli dotyczy:
Only for limited mounting height of equal to or less than 750 mm above the ground, if applicable:

~~Tak /~~ **Nie** [1)]
~~*Yes /*~~ ***No*** [1)]

Geometryczne warunki montażu i warianty ustawienia, o ile dotyczy:
Geometrical conditions of installation and relating variations, if any:

Wg rysunku.
Acording to the drawing.

DYREKTOR TRANSPORTOWEGO DOZORU TECHNICZNEGO

Zastosowanie elektronicznego układu sterującego źródła światła / sterowania zmiennością światłości / *Application of an electronic light source control gear / variable intensity control:*

a) jako część lampy:
being part of the lamp:

Tak ~~/ Nie~~ [1)]
Yes *~~/ No~~* [1)]

b) jako osobne urządzenie:
being not part of the lamp:

~~Tak /~~ **Nie** [1)]
~~*Yes /*~~ ***No*** [1)]

Napięcie zasilania dodatkowego elektronicznego układu sterującego źródła światła / sterowania zmiennością światłości:
Input voltage(s) supplied by an electronic light source control gear / variable intensity control:

Nie dotyczy
Not applicable

Producent i kod identyfikacyjny elektronicznego układu sterującego źródła światła / sterowania zmiennością światłości (w przypadku kiedy jest on częścią lampy ale nie występuje w jej obudowie):
Electronic light source control gear / variable intensity control manufacturer and identification number (when the light source control gear is part of the lamp but is not included into the lamp body):

Nie dotyczy
Not applicable

Zmienna światłość, jeżeli dotyczy:
Variable luminous intensity, if applicable:

~~Tak /~~ **Nie** [1)]
~~*Yes /*~~ ***No*** [1)]

Funkcja(-e) światła współzależnego stanowiącego część układu świateł współzależnych, jeżeli dotyczy:
Function(s) produced by an interdependent lamp forming part of an interdependent lamp system, if applicable:

Nie dotyczy
Not applicable

9.3. **Światło** ~~pozycyjne przednie~~ [1)], **pozycyjne tylne** [1)], ~~hamowania~~ [1)], ~~obrysowe~~ [1)], ~~do jazdy dziennej~~ [1)] **, jest przeznaczone do stosowania tylko w pojazdach wyposażonych we wskaźnik informujący o awarii :**
The ~~*front position lamp*~~ [1)], ***rear position lamp*** [1)], ~~*stop lamp*~~[1)], ~~*end-outline marker lamp*~~[1)], ~~*daytime running lamp*~~[1)], *is only for use on a vehicle fitted with a tell-tale indicating failure:*

~~Tak /~~ **Nie** [1)]
~~*Yes /*~~ ***No*** [1)]

9.4. **Czy przeprowadza się dodatkowe badanie zgodnie z pkt 4.8.3.1.1. niniejszego regulaminu:**
Whether an additional test is conducted according to the paragraph 4.8.3.1.1. of this Regulation:

~~Tak /~~ **Nie** [1)]
~~*Yes /*~~ ***No*** [1)]

10. **Położenie znaku homologacji lub niepowtarzalnego identyfikatora (UI):**
Position of the approval mark or Unique Identifier (UI):

Na kloszu.
On the lens.

11. **Powód (powody) rozszerzenia (jeżeli dotyczy):**
Reason(s) for the extension (if applicable):

Nie dotyczy
Not applicable

12. **Homologacji udzielono** ~~/ rozszerzono / odmówiono / cofnięto~~ [1)]
Approval ***granted*** ~~*/ extended / refused / withdrawn*~~ [1)]

13. **Homologacja udzielona na urządzenia przeznaczone wyłącznie do użytku w pojazdach już będących w użyciu:**
Approval granted for devices to be used on vehicles already in use only:

~~Tak /~~ **Nie** [1)]
~~*Yes /*~~ ***No*** [1)]

14. **Miejscowość** *Place:* **Warszawa** / *Warsaw*

15. **Data** / *Date*: **13 grudnia 2023 r.** / *13 December 2023*

16. **Podpis:**
Signature:

DYREKTOR
z up.
Artur Marciniszyn
Kierownik Wydziału Homologacji Pojazdów

DYREKTOR TRANSPORTOWEGO DOZORU TECHNICZNEGO

17. Wykaz dokumentów przedłożonych władzy homologacyjnej, która udzieliła homologacji typu, jest załączony do niniejszego zawiadomienia i może być dostępny na żądanie:
The list of documents deposited with the Type Approval Authority which has granted approval is annexed to this communication and may be obtained on request:

1.	**Folder Informacyjny dla typu:** *Information folder for the type:*	**W269.1 DARK/R1**
-	**Opis techniczny produktu** / *Product's Technical Description:*	**W269 DARK**
-	**Rysunek lampy zespolonej** / *drawing of a grouped lamp:*	**W269.1.1 DARK - (01)**
		W269.1.1 DARK - (02)
		W269.1.2 DARK - (03)
		W269.1.2 DARK - (04)
		W269.1.2 DD DARK - (05)
		W269.1.2 DD DARK - (06)
		W269.1.3 DARK - (07)
2.	**Sprawozdanie z badań nr** / *Test report No.:*	**ZBH/23/0659/2**

[1] **Niepotrzebne skreślić** / *Strike out what does not apply*

DYREKTOR TRANSPORTOWEGO DOZORU TECHNICZNEGO

ZAWIADOMIENIE

COMMUNICATION

E20

Wydane przez: **DYREKTORA TRANSPORTOWEGO DOZORU TECHNICZNEGO**

Issued by: *DIRECTOR OF TRANSPORTATION TECHNICAL SUPERVISION*

ul. Puławska 125, 02-707 Warszawa, Polska / *Poland*

Dotyczące:[1)] - **UDZIELENIA HOMOLOGACJI**

Concerning:[1)] *APPROVAL GRANTED*

- ~~ROZSZERZENIA HOMOLOGACJI / *APPROVAL EXTENDED*~~
- ~~ODMOWY HOMOLOGACJI / *APPROVAL REFUSED*~~
- ~~COFNIĘCIA HOMOLOGACJI / *APPROVAL WITHDRAWN*~~
- ~~OSTATECZNEGO ZANIECHANIA PRODUKCJI / *PRODUCTION DEFINITELY DISCONTINUED*~~

typu światła na podstawie Regulaminu ONZ nr 148.

of a type of lamp pursuant to UN Regulation No. 148.

Światło:[1)] *Lamp:*[1)]	~~Oświetlenie tylnej tablicy rejestracyjnej~~	~~*Rear-registration plate illuminating lamp*~~
	~~Światło kierunkowskazu~~	~~*Direction indicator lamp*~~
	~~Światło hamowania~~	~~*Stop lamp*~~
	~~Światło pozycyjne~~	~~*Position lamp*~~
	~~Światło obrysowe~~	~~*End-outline marker lamp*~~
	~~Światło cofania~~	~~*Reversing lamp*~~
	~~Światło manewrowe~~	~~*Manoeuvring lamp*~~
	~~Światło przeciwmgłowe tylne~~	~~*Rear fog lamp*~~
	~~Światło postojowe~~	~~*Parking lamp*~~
	~~Światło do jazdy dziennej~~	~~*Daytime running lamp*~~
	Światło obrysowe boczne	***Side marker lamp***

Kategoria światła: *Category of the lamp:* **SM1**

Indeks zmian: *Change index:* **0**

Nr homologacji: *Approval No.:* **E20*148R00/03*023073*00**

Niepowtarzalny identyfikator (jeśli dotyczy): *Unique Identifier (UI) (If applicable):* **Nie dotyczy** *Not applicable*

1. **Nazwa handlowa lub znak towarowy światła:** *Trade name or mark of the lamp:* **WAŚ**

2. **Oznakowanie typu światła przez producenta:** *Manufacturer's name for the type of lamp:* **W269 DARK/SM1**

- Zastosowane w lampach zespolonych: *Used in grouped lamps:*	**W269 DARK ; W269N LOGO** **Patrz folder informacyjny i Opis techniczny.** *See information folder and Technical description.*

3. **Nazwa i adres producenta:** *Manufacturer's name and address:* **WAŚ Sp. z o.o.** **Godzikowice, ul. Stalowa 7, 9, 9A** **55-200 Oława, Polska** / *Poland*

4. **Jeżeli dotyczy, nazwa i adres przedstawiciela producenta:**
If applicable, name and address of manufacturer's representative:
Nie dotyczy
Not applicable

5. **Data przedstawienia do homologacji:**
Submitted for approval on:
2023-11-22

6. **Placówka techniczna odpowiedzialna za przeprowadzanie badań homologacyjnych:**
Technical Service responsible for conducting approval tests:
Instytut Transportu Samochodowego
Motor Transport Institute
ul. Jagiellońska 80, 03-301 Warszawa, Polska / *Poland*

7. **Data sprawozdania wydanego przez tę placówkę:**
Date of report issued by that Service :
14.11.2023

8. **Numer sprawozdania wydanego przez tę placówkę:**
Number of report issued by that Service:
ZBH/23/0659/2

9. **Krótki opis** / *Concise description:*

9.1 **W przypadku:** / *In case of:*

9.1.1. **Oświetlenia tylnej tablicy rejestracyjnej** / *A rear-registration plate illuminating lamp:*

Geometryczne warunki instalacji (położenie(-a) i nachylenie(-a) urządzenia w stosunku do miejsca zajmowanego przez tablicę rejestracyjną i/lub różne nachylenia tego miejsca):
Geometrical conditions of installation (position(s) and inclination(s) of the device in relation to the space to be occupied by the registration plate and/or different inclinations of this space):
Nie dotyczy
Not applicable

9.1.2. **Kierunkowskazu** / *A direction indicator:* **Nie dotyczy** / *Not applicable*

Sekwencyjna aktywacja źródeł światła:
Sequential activation of light sources:
~~Tak / Nie~~ [1)]
~~*Yes / No*~~ [1)]

9.1.3. **Światła cofania** / *A reversing lamp:* **Nie dotyczy** / *Not applicable*

Światło należy montować w pojeździe wyłącznie jako część pary świateł:
The lamp shall be installed on a vehicle only as part of a pair of lamps:
~~Tak / Nie~~ [1)]
~~*Yes / No*~~ [1)]

9.1.4. **Światła manewrowego** / *A manoeuvring lamp:*

Maksymalna wysokość montażu:
The maximum mounting height:
Nie dotyczy / *Not applicable*

9.1.5. **Światła do jazdy dziennej** / *A daytime running lamp:* **Nie dotyczy** / *Not applicable*

Maksymalna światłość nie przekracza 700 cd:
Maximum luminous intensity does not exceed 700 cd::
~~Tak / Nie~~ [1)]
~~*Yes / No*~~ [1)]

9.2 **Według funkcji i kategorii sygnalizacji świetlnej:**
By light signalling function and category:
Światło obrysowe boczne kategorii SM1.
Side marker light category SM1.

Do zamocowania na zewnątrz, ~~wewnątrz lub w obu miejscach~~ [1)]
For mounting either outside ~~or inside or both~~ [1)]

Barwa światła:
Colour of light emitted:
~~Czerwona / biała /~~ **żółta samochodowa** ~~/ bezbarwna~~ [1)]
~~*Red / white /*~~ ***amber*** ~~*/ colourless*~~ [1)]

Liczba, kategoria i rodzaj źródeł światła:
Number, category and kind of light source(s):
3 x LED ; niewymienne, połączone szeregowo.
3 x LEDs ; non-replaceable, connected in series.

Lampa zatwierdzona dla zastępczych źródeł światła LED:
Lamp approved for LED substitute light source(s):
Nie dotyczy / *Not applicable*

Jeśli tak, kategoria zastępczych źródeł światła LED
If yes, category of LED substitute light source(s)
Nie dotyczy / *Not applicable*

Napięcie znamionowe lub zakres napięcia:
Rated voltage or the range of voltage:
12V ; 0,6W
24V ; 1,2W

Moduł źródła światła
Light source module:
~~Tak~~ / **Nie** [1)]
~~*Yes*~~ / ***No*** [1)]

Kod identyfikacyjny modułu źródła światła:
Light source module specific identification code:
Nie dotyczy / *Not applicable*

Tylko z ograniczeniem wysokości montażu do maksimum 750 mm nad podłożem, jeżeli dotyczy:
Only for limited mounting height of equal to or less than 750 mm above the ground, if applicable:
~~Tak~~ / **Nie** [1)]
~~*Yes*~~ / ***No*** [1)]

Geometryczne warunki montażu i warianty ustawienia, o ile dotyczy:
Geometrical conditions of installation and relating variations, if any:
Wg rysunku.
Acording to the drawing.

Zastosowanie elektronicznego układu sterującego źródła światła / sterowania zmiennością światłości / *Application of an electronic light source control gear / variable intensity control:*

a) jako część lampy:
being part of the lamp:
Tak ~~/ Nie~~ [1)]
Yes ~~*/ No*~~ [1)]

b) jako osobne urządzenie:
being not part of the lamp:
~~Tak~~ / **Nie** [1)]
~~*Yes*~~ / ***No*** [1)]

Napięcie zasilania dodatkowego elektronicznego układu sterującego źródła światła / sterowania zmiennością światłości:
Input voltage(s) supplied by an electronic light source control gear / variable intensity control:
Nie dotyczy
Not applicable

Producent i kod identyfikacyjny elektronicznego układu sterującego źródła światła / sterowania zmiennością światłości (w przypadku kiedy jest on częścią lampy ale nie występuje w jej obudowie):
Electronic light source control gear / variable intensity control manufacturer and identification number (when the light source control gear is part of the lamp but is not included into the lamp body):
Nie dotyczy
Not applicable

Zmienna światłość, jeżeli dotyczy:
Variable luminous intensity, if applicable:
~~Tak~~ / **Nie** [1)]
~~*Yes*~~ / ***No*** [1)]

Funkcja(-e) światła współzależnego stanowiącego część układu świateł współzależnych, jeżeli dotyczy:
Function(s) produced by an interdependent lamp forming part of an interdependent lamp system, if applicable:
Nie dotyczy
Not applicable

9.3. **Światło** ~~pozycyjne przednie~~ [1)], ~~pozycyjne tylne~~ [1)], ~~hamowania~~ [1)], **obrysowe** [1)], ~~do jazdy dziennej~~ [1)] **, jest przeznaczone do stosowania tylko w pojazdach wyposażonych we wskaźnik informujący o awarii :**
The ~~*front position lamp*~~ [1)], ~~*rear position lamp*~~ [1)], ~~*stop lamp*~~ [1)], ***end-outline marker lamp*** [1)], ~~*daytime running lamp*~~ [1)], *is only for use on a vehicle fitted with a tell-tale indicating failure:*
~~Tak~~ / **Nie** [1)]
~~*Yes*~~ / ***No*** [1)]

10. **Położenie znaku homologacji lub niepowtarzalnego identyfikatora (UI):** **Na kloszu.**
Position of the approval mark or Unique Identifier (UI): *On the lens.*

11. **Powód (powody) rozszerzenia (jeżeli dotyczy):** **Nie dotyczy**
Reason(s) for the extension (if applicable): *Not applicable*

12. **Homologacji udzielono** ~~/ rozszerzono / odmówiono / cofnięto~~ [1)]
Approval ***granted*** ~~/ extended / refused / withdrawn~~ [1)]

13. **Homologacja udzielona na urządzenia przeznaczone wyłącznie do użytku w pojazdach już będących w użyciu:** ~~Tak /~~ **Nie** [1)]
Approval granted for devices to be used on vehicles already in use only: ~~Yes /~~ ***No*** [1)]

14. **Miejscowość** *Place:* **Warszawa** / *Warsaw*

15. **Data** / *Date*: **13 grudnia 2023 r.** / *13 December 2023*

16. **Podpis:**
Signature:

DYREKTOR
z up.
Artur Marciniszyn
Kierownik Wydziału Homologacji Pojazdów

DYREKTOR TRANSPORTOWEGO DOZORU TECHNICZNEGO

17. **Wykaz dokumentów przedłożonych władzy homologacyjnej, która udzieliła homologacji typu, jest załączony do niniejszego zawiadomienia i może być dostępny na żądanie:**
The list of documents deposited with the Type Approval Authority which has granted approval is annexed to this communication and may be obtained on request:

1.	**Folder Informacyjny dla typu:** *Information folder for the type:*	**W269 DARK/SM1**
-	**Opis techniczny produktu** / *Product's Technical Description:*	**W269 DARK** **W269N LOGO**
-	**Rysunek lampy zespolonej** / *drawing of a grouped lamp:*	**W269.1.1 DARK - (01)**
		W269.1.2 DARK - (03)
		W269.1.2 DD DARK - (05)
		W269.1.3 DARK - (07)
		W269.1.1N LOGO - (15)
		W269.1.2N LOGO - (16)
		W269.1.2DDN LOGO - (17)
		W269.1.3N LOGO - (18)
2.	**Sprawozdanie z badań nr** / *Test report No.:*	**ZBH/23/0659/2**

[1)] **Niepotrzebne skreślić** / *Strike out what does not apply*

ZAWIADOMIENIE

COMMUNICATION

E20

Wydane przez: **DYREKTORA TRANSPORTOWEGO DOZORU TECHNICZNEGO**

Issued by: *DIRECTOR OF TRANSPORTATION TECHNICAL SUPERVISION*

ul. Puławska 125, 02-707 Warszawa, Polska / *Poland*

Dotyczące:[1)] - **UDZIELENIA HOMOLOGACJI**

Concerning:[1)] *APPROVAL GRANTED*

- ~~ROZSZERZENIA HOMOLOGACJI / *APPROVAL EXTENDED*~~
- ~~ODMOWY HOMOLOGACJI / *APPROVAL REFUSED*~~
- ~~COFNIĘCIA HOMOLOGACJI / *APPROVAL WITHDRAWN*~~
- ~~OSTATECZNEGO ZANIECHANIA PRODUKCJI / *PRODUCTION DEFINITELY DISCONTINUED*~~

typu światła na podstawie Regulaminu ONZ nr 148.

of a type of lamp pursuant to UN Regulation No. 148.

Światło:[1)] *Lamp:*[1)]	~~Oświetlenie tylnej tablicy rejestracyjnej~~	~~*Rear registration plate illuminating lamp*~~
	Światło kierunkowskazu	***Direction indicator lamp***
	~~Światło hamowania~~	~~*Stop lamp*~~
	~~Światło pozycyjne~~	~~*Position lamp*~~
	~~Światło obrysowe~~	~~*End-outline marker lamp*~~
	~~Światło cofania~~	~~*Reversing lamp*~~
	~~Światło manewrowe~~	~~*Manoeuvring lamp*~~
	~~Światło przeciwmgłowe tylne~~	~~*Rear fog lamp*~~
	~~Światło postojowe~~	~~*Parking lamp*~~
	~~Światło do jazdy dziennej~~	~~*Daytime running lamp*~~
	~~Światło obrysowe boczne~~	~~*Side marker lamp*~~

Kategoria światła: *Category of the lamp:* **2aD**

Indeks zmian: *Change index:* **1**

Nr homologacji: *Approval No.:* **E20*148R01/00*023072*00**

Niepowtarzalny identyfikator (jeśli dotyczy): *Unique Identifier (UI) (If applicable):* **Nie dotyczy** *Not applicable*

1. **Nazwa handlowa lub znak towarowy światła:** *Trade name or mark of the lamp:* **WAŚ**

2. **Oznakowanie typu światła przez producenta:** *Manufacturer's name for the type of lamp:* **W269.1 DARK DD/2aD**

- Zastosowane w lampach zespolonych: *Used in grouped lamp:*	**W269 DARK** **Patrz folder informacyjny i Opis techniczny.** *See information folder and Technical description.*

3. **Nazwa i adres producenta:** *Manufacturer's name and address:* **WAŚ Sp. z o.o. Godzikowice, ul. Stalowa 7, 9, 9A 55-200 Oława, Polska** / *Poland*

4. **Jeżeli dotyczy, nazwa i adres przedstawiciela producenta:** **Nie dotyczy**
If applicable, name and address of manufacturer's representative: *Not applicable*

5. **Data przedstawienia do homologacji:** **2023-11-22**
Submitted for approval on:

6. **Placówka techniczna odpowiedzialna za przeprowadzanie badań homologacyjnych:** **Instytut Transportu Samochodowego**
Technical Service responsible for conducting approval tests: *Motor Transport Institute*
ul. Jagiellońska 80, 03-301 Warszawa, Polska / *Poland*

7. **Data sprawozdania wydanego przez tę placówkę:** **14.11.2023**
Date of report issued by that Service :

8. **Numer sprawozdania wydanego przez tę placówkę:** **ZBH/23/0659/2**
Number of report issued by that Service:

9. **Krótki opis** / *Concise description:*

9.1 **W przypadku:** / *In case of:*

9.1.1. **Oświetlenia tylnej tablicy rejestracyjnej** / *A rear-registration plate illuminating lamp:*

Geometryczne warunki instalacji (położenie(-a) i nachylenie(-a) urządzenia w stosunku do miejsca zajmowanego przez tablicę rejestracyjną i/lub różne nachylenia tego miejsca): **Nie dotyczy**
Geometrical conditions of installation (position(s) and inclination(s) of the device in relation to the space to be occupied by the registration plate and/or different inclinations of this space): *Not applicable*

9.1.1.1. **Kategoria(e) oświetlanego obszaru**: ~~1a, 1b, 1c, 2a, 2b, 1, 2~~ [1)]
Category(ies) of illuminated area:

9.1.2. **Kierunkowskazu:**
A direction indicator:

Sekwencyjna aktywacja źródeł światła: **Tak** ~~/ Nie~~ [1)]
Sequential activation of light sources: ***Yes*** ~~*/ No*~~ [1)]

9.1.3. **Światła cofania** / *A reversing lamp:* **Nie dotyczy** / *Not applicable*

Światło należy montować w pojeździe wyłącznie jako część pary świateł: ~~Tak / Nie~~ [1)]
The lamp shall be installed on a vehicle only as part of a pair of lamps: ~~*Yes / No*~~ [1)]

9.1.4. **Światła manewrowego** / *A manoeuvring lamp:*

Maksymalna wysokość montażu: **Nie dotyczy** / *Not applicable*
The maximum mounting height:

9.1.5. **Światła do jazdy dziennej** / *A daytime running lamp:* **Nie dotyczy** / *Not applicable*

Światło do jazdy dziennej przeznaczone jest wyłącznie do montażu w pojazdach kategorii L3, a jego projektowa maksymalna światłość nie przekracza $7.00 \cdot 10^2$ cd: ~~Tak / Nie~~ [1)]
The daytime running lamp is intended exclusively for installation on vehicles of category L3, and its designed maximum luminous intensity does not exceed $7.00 \cdot 10^2$ cd: ~~*Yes / No*~~ [1)]

9.1.6. **W przypadku tylnego światła pozycyjnego wzajemnie sprzężonego ze światłem stopu, tylne światło pozycyjne/stopu jest wyposażone w wiele źródeł światła:** ~~Tak / Nie~~ [1)]
In case of a rear position lamp reciprocally incorporated with a stop lamp, the rear position/stop lamp are provided by multiple light sources: ~~*Yes / No*~~ [1)]

9.2	**Według funkcji i kategorii sygnalizacji świetlnej:** *By light signalling function and category:*	**Światło kierunku jazdy tylne kategorii 2aD - może być stosowane jako część zespołu dwóch niezależnych lamp (oznaczone literą "D").** *The rear direction indicator light category 2aD - may be used as part of an assembly of two independent lamps (marked with letter "D").*

Do zamocowania na zewnątrz, ~~wewnątrz lub w obu miejscach~~ [1)]
For mounting either outside ~~or inside or both~~ [1)]

Barwa światła: *Colour of light emitted:*	~~Czerwona / biała /~~ **żółta samochodowa** ~~/ bezbarwna~~ [1)] ~~*Red / white /*~~ ***amber*** ~~*/ colourless*~~ [1)]
Liczba, kategoria i rodzaj źródeł światła: *Number, category and kind of light source(s):*	**12 x LED ; niewymienne, połączone szeregowo-równolegle.** *12 x LEDs ; non-replaceable connected in series and parallel.*

W przypadku awarii jednego źródła światła LED / *In case of failure of one LED light source:*

- **dla instalacji 24V wg ISO 13207-1** / *for the 24V installation – acc. to ISO 13207-1*
- **dla instalacji 12V wszystkie pozostałe diody gasną** / *for the 12V installation all of rest LEDs will be turned off.*

Lampa zatwierdzona dla zastępczych źródeł światła LED: *Lamp approved for LED substitute light source(s):*	~~Tak /~~ **Nie** [1)] ~~*Yes /*~~ ***No*** [1)]
Jeśli tak, kategoria zastępczych źródeł światła LED *If yes, category of LED substitute light source(s)*	**Nie dotyczy** / *Not applicable*
Napięcie znamionowe lub zakres napięcia: *Rated voltage or the range of voltage:*	**12V ; 9W** **24V ; 9W**
Moduł źródła światła *Light source module:*	~~Tak /~~ **Nie** [1)] ~~*Yes /*~~ ***No*** [1)]
Kod identyfikacyjny modułu źródła światła: *Light source module specific identification code:*	**Nie dotyczy** / *Not applicable*
Tylko z ograniczeniem wysokości montażu do maksimum 750 mm nad podłożem, jeżeli dotyczy: *Only for limited mounting height of equal to or less than 750 mm above the ground, if applicable:*	~~Tak /~~ **Nie** [1)] ~~*Yes /*~~ ***No*** [1)]
Geometryczne warunki montażu i warianty ustawienia, o ile dotyczy: *Geometrical conditions of installation and relating variations, if any:*	**Wg rysunku.** *Acording to the drawing.*

DYREKTOR TRANSPORTOWEGO DOZORU TECHNICZNEGO

Zastosowanie elektronicznego układu sterującego źródła światła / sterowania zmiennością światłości / *Application of an electronic light source control gear / variable intensity control:*

a) jako część lampy: *being part of the lamp:*	**Tak** ~~/ Nie~~ [1)] ***Yes*** ~~*/ No*~~ [1)]
b) jako osobne urządzenie: *being not part of the lamp:*	~~Tak /~~ **Nie** [1)] ~~*Yes /*~~ ***No*** [1)]

Napięcie zasilania dodatkowego elektronicznego układu sterującego źródła światła / sterowania zmiennością światłości: *Input voltage(s) supplied by an electronic light source control gear / variable intensity control:*	**Nie dotyczy** *Not applicable*

Producent i kod identyfikacyjny elektronicznego układu sterującego źródła światła / sterowania zmiennością światłości (w przypadku kiedy jest on częścią lampy ale nie występuje w jej obudowie):
Electronic light source control gear / variable intensity control manufacturer and identification number (when the light source control gear is part of the lamp but is not included into the lamp body):
Nie dotyczy
Not applicable

Zmienna światłość, jeżeli dotyczy:
Variable luminous intensity, if applicable:
~~Tak /~~ **Nie** [1)]
~~*Yes /*~~ ***No*** [1)]

Funkcja(-e) światła współzależnego stanowiącego część układu świateł współzależnych, jeżeli dotyczy:
Function(s) produced by an interdependent lamp forming part of an interdependent lamp system, if applicable:
Nie dotyczy
Not applicable

9.3. **Światło** ~~pozycyjne przednie~~ [1)], ~~pozycyjne tylne~~ [1)], ~~hamowania~~ [1)], ~~obrysowe~~ [1)], ~~do jazdy dziennej~~ [1)], **jest przeznaczone do stosowania tylko w pojazdach wyposażonych we wskaźnik informujący o awarii :**
The ~~*front position lamp*~~ [1)], ~~*rear position lamp*~~ [1)], ~~*stop lamp*~~[1)], ~~*end-outline marker lamp*~~[1)], ~~*daytime running lamp*~~[1)], *is only for use on a vehicle fitted with a tell-tale indicating failure:*
Nie dotyczy
Not applicable
~~Tak / Nie~~ [1)]
~~*Yes / No*~~ [1)]

9.4. **Czy przeprowadza się dodatkowe badanie zgodnie z pkt 4.8.3.1.1. niniejszego regulaminu:**
Whether an additional test is conducted according to the paragraph 4.8.3.1.1. of this Regulation:
~~Tak /~~ **Nie** [1)]
~~*Yes /*~~ ***No*** [1)]

10. **Położenie znaku homologacji lub niepowtarzalnego identyfikatora (UI):**
Position of the approval mark or Unique Identifier (UI):
Na kloszu.
On the lens.

11. **Powód (powody) rozszerzenia (jeżeli dotyczy):**
Reason(s) for the extension (if applicable):
Nie dotyczy
Not applicable

12. **Homologacji udzielono** ~~/ rozszerzono / odmówiono / cofnięto~~ [1)]
Approval ***granted*** ~~*/ extended / refused / withdrawn*~~ [1)]

13. **Homologacja udzielona na urządzenia przeznaczone wyłącznie do użytku w pojazdach już będących w użyciu:**
Approval granted for devices to be used on vehicles already in use only:
~~Tak /~~ **Nie** [1)]
~~*Yes /*~~ ***No*** [1)]

14. **Miejscowość** *Place:* **Warszawa** / *Warsaw*

15. **Data** / *Date*: **13 grudnia 2023 r.** / *13 December 2023*

16. **Podpis:**
Signature:

DYREKTOR
z up.
Artur Marciniszyn
Kierownik Wydziału Homologacji Pojazdów

DYREKTOR TRANSPORTOWEGO DOZORU TECHNICZNEGO

17. Wykaz dokumentów przedłożonych władzy homologacyjnej, która udzieliła homologacji typu, jest załączony do niniejszego zawiadomienia i może być dostępny na żądanie:
The list of documents deposited with the Type Approval Authority which has granted approval is annexed to this communication and may be obtained on request:

1.	**Folder informacyjny dla typu:** *Information folder for the type:*	**W269.1 DARK DD/2aD**
-	**Opis techniczny produktu** / *Product's Technical Description:*	**W269 DARK**
-	**Rysunek lampy zespolonej** / *Drawing of a grouped lamp:*	**W269.1.2 DD DARK - (05)**
		W269.1.2 DD DARK - (06)
2.	**Sprawozdanie z badań nr** / *Test report No.:*	**ZBH/23/0659/2**

[1] **Niepotrzebne skreślić** / *Strike out what does not apply*

DYREKTOR TRANSPORTOWEGO DOZORU TECHNICZNEGO

05
RYSUNEK 1/2
DRAWING 1/2

LAMPA ZESPOLONA POZYCYJNA PRZEDNIO - TYLNA, OBRYSOWA BOCZNA I KIERUNKU JAZDY TYLNA W269 DARK
FRONT AND REAR POSITION, SIDE MARKER AND REAR DIRECTION INDICATOR ASSEMBLY LAMP W269 DARK

PRZETWÓRSTWO TWORZYW SZTUCZNYCH "WAŚ"
JÓZEF I LESZEK WAŚ SPÓŁKA JAWNA
Godzikowice, ul. Stalowa 7,9 55-200 Oława
tel. (071)313 95 18, tel./fax (071)313 35 52
Regon 931951967 NIP 912-16-54-900

148R 00
148R 01
E20
SM1 23073
AD 23071
R1 23072
2aD 23072

WERSJA PRODUKTU: W269.1.2 DD DARK
PRODUCT'S VERSION: W269.1.2 DD DARK

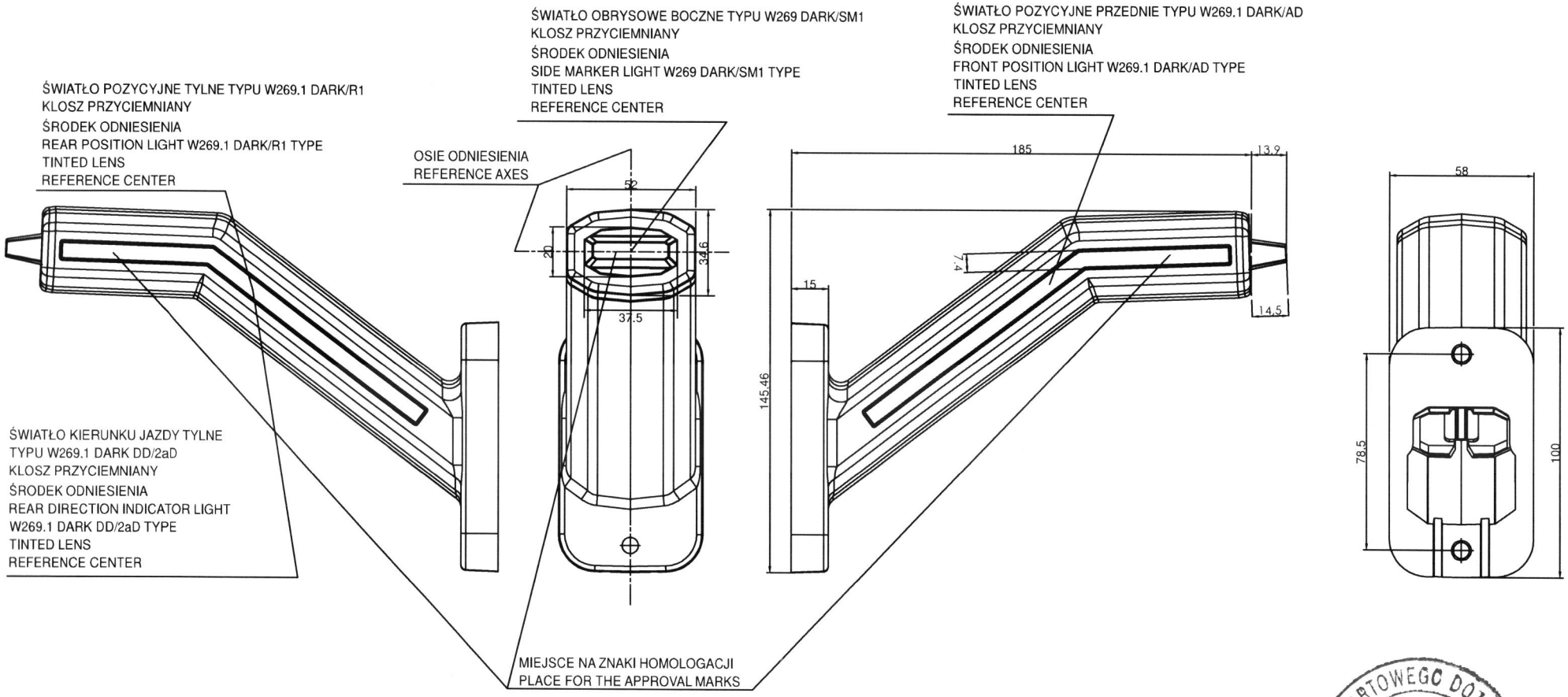

Lampa prawa posiada odpowiednio zamienione pozycje świateł pozycyjnych przednich i tylnych.
The right lamp has appropriately changed positions of the front and rear position lights.

ŹRÓDŁA ŚWIATŁA:
- światło pozycyjne przednie: 12 x LED 12V 1W 24V 2W
- światło pozycyjne tylne: 12 x LED 12V 1.5W 24V 3W
- światło obrysowe boczne: 3 x LED 12V 0.6W 24V 1.2W
- światło kierunku jazdy tylne: 12 x LED 12V/24V 9W

LIGHT SOURCES:
- front position light: 12 x LED 12V 1W 24V 2W
- rear position light: 12 x LED 12V 1.5W 24V 3W
- side marker light: 3 x LED 12V 0.6W 24V 1.2W
- rear direction indicator light: 12 x LED 12V/24V 9W

DYREKTOR TRANSPORTOWEGO DOZORU TECHNICZNEGO

NINIEJSZY RYSUNEK JEST CZĘŚCIĄ WNIOSKU O HOMOLOGACJĘ
THIS DRAWING IS A PART OF THE APPLICATION FOR APPROVAL

GODZIKOWICE 11-10-2023

05
RYSUNEK 2/2
DRAWING 2/2

LAMPA ZESPOLONA POZYCYJNA PRZEDNIO - TYLNA, OBRYSOWA BOCZNA I KIERUNKU JAZDY TYLNA W269 DARK
FRONT AND REAR POSITION, SIDE MARKER AND REAR DIRECTION INDICATOR LIGHT ASSEMBLY LAMP W269 DARK

PRZETWÓRSTWO TWORZYW SZTUCZNYCH "WAŚ"
JÓZEF I LESZEK WAŚ SPÓŁKA JAWNA
Godzikowice, ul. Stalowa 7,9 55-200 Oława
tel. (071)313 95 18, tel./fax (071)313 35 52
Regon 931951967 NIP 912-16-54-900

148R00 E20 SM1 23073
148R01 AD 23071
R1 23072
2aD 23072

WERSJA PRODUKTU: W269.1.2 DD DARK
PRODUCT'S VERSION: W269.1.2 DD DARK

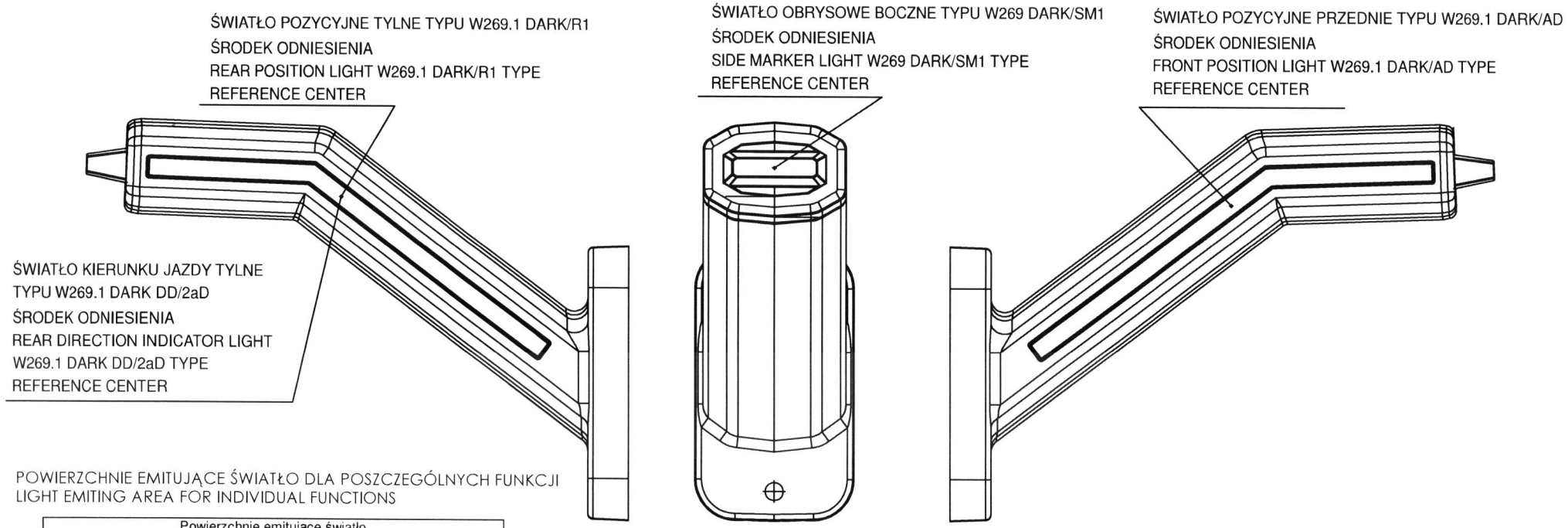

POWIERZCHNIE EMITUJĄCE ŚWIATŁO DLA POSZCZEGÓLNYCH FUNKCJI
LIGHT EMITING AREA FOR INDIVIDUAL FUNCTIONS

Powierzchnie emitujące światło Light emitting surface				
Światło Light	A [mm] w lewo left	B [mm] w prawo right	C [mm] w górę up	D [mm] w dół down
Pozycyjne przednie AD Front position AD W269.1 DARK/AD	74	74	17	57
Pozycyjne tylne R1 Rear position R1 W269.1 DARK/R1	74	74	17	57
Obrysowe boczne SM1 Side marker SM1 W269 DARK/SM1	19	19	7	7
Kierunku jazdy tylne 2aD Rear direction indicator 2aD W269.1 DARK DD/2aD	74	74	17	57

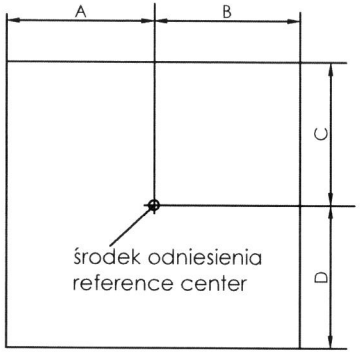

Lampa prawa posiada odpowiednio zamienione pozycje świateł pozycyjnych przednich i tylnych.
The right lamp has appropriately changed positions of the front and rear position lights.

DYREKTOR TRANSPORTOWEGO DOZORU TECHNICZNEGO

NINIEJSZY RYSUNEK JEST CZĘŚCIĄ WNIOSKU O HOMOLOGACJĘ
THIS DRAWING IS A PART OF THE APPLICATION FOR APPROVAL

GODZIKOWICE 11-10-2023

06
RYSUNEK 1/2
DRAWING 1/2

LAMPA ZESPOLONA POZYCYJNA PRZEDNIO - TYLNA I KIERUNKU JAZDY TYLNA W269 DARK
FRONT AND REAR POSITION AND REAR DIRECTION INDICATOR ASSEMBLY LAMP W269 DARK

PRZETWÓRSTWO TWORZYW SZTUCZNYCH "WAŚ"
JÓZEF I LESZEK WAŚ SPÓŁKA JAWNA
Godzikowice, ul. Stalowa 7,9 55-200 Oława
tel. (071)313 95 18, tel./fax (071)313 35 52
Regon 931951967 NIP 912-16-54-900

148R 01 E20 AD 23071
R1 23072
2aD 23072

WERSJA PRODUKTU: W269.1.2 DD DARK
PRODUCT'S VERSION: W269.1.2 DD DARK

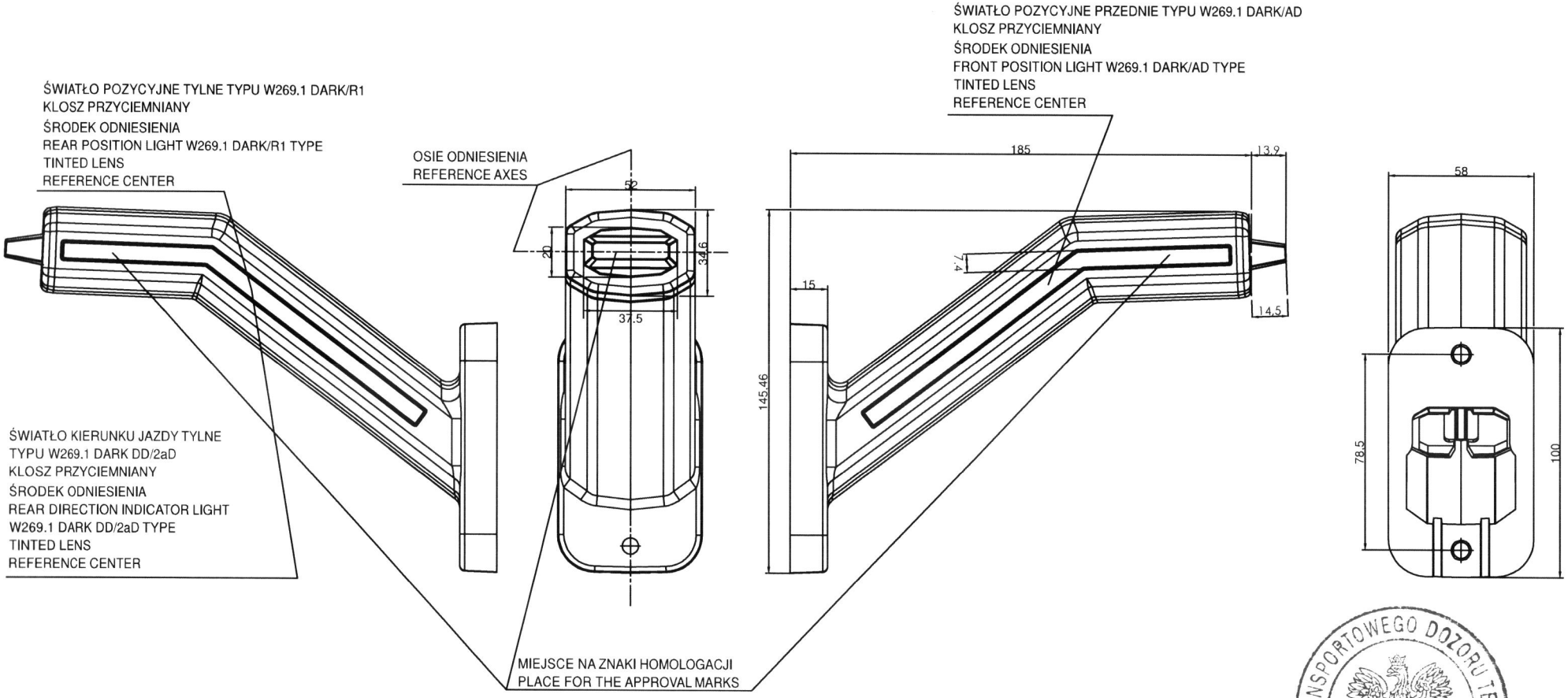

Lampa prawa posiada odpowiednio zamienione pozycje świateł pozycyjnych przednich i tylnych.
The right lamp has appropriately changed positions of the front and rear position lights.

ŹRÓDŁA ŚWIATŁA:
- światło pozycyjne przednie: 12 x LED 12V 1W 24V 2W
- światło pozycyjne tylne: 12 x LED 12V 1.5W 24V 3W
- światło kierunku jazdy tylne: 12 x LED 12V/24V 9W

LIGHT SOURCES:
- front position light: 12 x LED 12V 1W 24V 2W
- rear position light: 12 x LED 12V 1.5W 24V 3W
- rear direction indicator light: 12 x LED 12V/24V 9W

DYREKTOR TRANSPORTOWEGO DOZORU TECHNICZNEGO

NINIEJSZY RYSUNEK JEST CZĘŚCIĄ WNIOSKU O HOMOLOGACJĘ
THIS DRAWING IS A PART OF THE APPLICATION FOR APPROVAL

GODZIKOWICE 11-10-2023

06
RYSUNEK 2/2
DRAWING 2/2

LAMPA ZESPOLONA POZYCYJNA PRZEDNIO - TYLNA I KIERUNKU JAZDY TYLNA W269 DARK
FRONT AND REAR POSITION AND REAR DIRECTION INDICATOR LIGHT ASSEMBLY LAMP W269 DARK

PRZETWÓRSTWO TWORZYW SZTUCZNYCH "WAŚ"
JÓZEF I LESZEK WAŚ SPÓŁKA JAWNA
Godzikowice, ul. Stalowa 7,9 55-200 Oława
tel. (071)313 95 18, tel./fax (071)313 35 52
Regon 931951967 NIP 912-16-54-900

148R01 E20 AD 23071
R1 23072
2aD 23072

WERSJA PRODUKTU: W269.1.2 DD DARK
PRODUCT'S VERSION: W269.1.2 DD DARK

ŚWIATŁO POZYCYJNE TYLNE TYPU W269.1 DARK/R1
ŚRODEK ODNIESIENIA
REAR POSITION LIGHT W269.1 DARK/R1 TYPE
REFERENCE CENTER

ŚWIATŁO POZYCYJNE PRZEDNIE TYPU W269.1 DARK/AD
ŚRODEK ODNIESIENIA
FRONT POSITION LIGHT W269.1 DARK/AD TYPE
REFERENCE CENTER

ŚWIATŁO KIERUNKU JAZDY TYLNE
TYPU W269.1 DARK DD/2aD
ŚRODEK ODNIESIENIA
REAR DIRECTION INDICATOR LIGHT
W269.1 DARK DD/2aD TYPE
REFERENCE CENTER

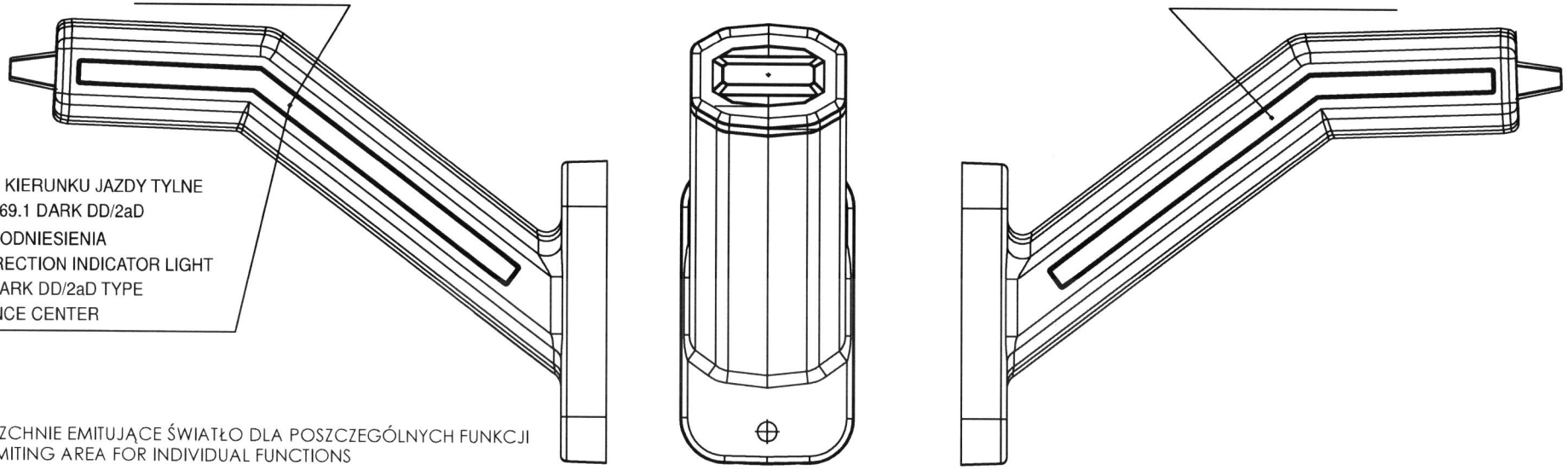

POWIERZCHNIE EMITUJĄCE ŚWIATŁO DLA POSZCZEGÓLNYCH FUNKCJI
LIGHT EMITING AREA FOR INDIVIDUAL FUNCTIONS

Powierzchnie emitujące światło Light emitting surface				
Światło Light	A [mm] w lewo left	B [mm] w prawo right	C [mm] w górę up	D [mm] w dół down
Pozycyjne przednie AD Front position AD W269.1 DARK/AD	74	74	17	57
Pozycyjne tylne R1 Rear position R1 W269.1 DARK/R1	74	74	17	57
Kierunku jazdy tylne 2aD Rear direction indicator 2aD W269.1 DARK DD/2aD	74	74	17	57

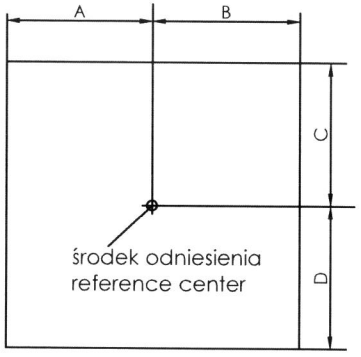

Lampa prawa posiada odpowiednio zamienione pozycje świateł pozycyjnych przednich i tylnych.
The right lamp has appropriately changed positions of the front and rear position lights.

DYREKTOR TRANSPORTOWEGO DOZORU TECHNICZNEGO

NINIEJSZY RYSUNEK JEST CZĘŚCIĄ WNIOSKU O HOMOLOGACJĘ
THIS DRAWING IS A PART OF THE APPLICATION FOR APPROVAL

GODZIKOWICE 11-10-2023