337/II; 338o/II; 339o/II; 340o/II 341o/II; 342o/II

MINISTER INFRASTRUKTURY
MINISTER OF INFRASTRUCTURE
ul. Chałubińskiego 4/6, PL-00-928 Warszawa

E20

ZAWIADOMIENIE
COMMUNICATION

dotyczące: UDZIELENIA HOMOLOGACJI
concerning: APPROVAL GRANTED

typu światła cofania na podstawie **Regulaminu EKG nr 23.**
*of a type of reversing lamp pursuant to **ECE Regulation No. 23.***

Nr homologacji: **E20 23R 001074**
Approval No.:

Nr rozszerzenia: **-**
Extension No.:

1	Nazwa handlowa lub marka urządzenia: *Trade name or mark of the device:*	**WAŚ**
2	Oznakowanie typu urządzenia przez wytwórcę: *Manufacturer's name for the type of device:*	**W69L, W69P**
3	Nazwa i adres wytwórcy: *Manufacturer's name and address:*	**Przetwórstwo Tworzyw Sztucznych WAŚ Józef i Leszek Waś Sp. J. Godzikowice, ul. Stalowa 7, 9 55-200 Oława, Polska**
4	Nazwa i adres przedstawiciela wytwórcy (o ile występuje): *If applicable, name and address of manufacturer's representative:*	**nie dotyczy** *N/A*
5	Data przedstawienia do homologacji: *Submitted for approval on:*	**10.12.2010**
6	Placówka techniczna odpowiedzialna za przeprowadzanie badań homologacyjnych: *Technical service responsible for conducting approval tests:*	**INSTYTUT TRANSPORTU SAMOCHODOWEGO ul. Jagiellońska 80 03-301 Warszawa**
7	Data sprawozdania z badań: *Date of test report issued by that service:*	**03.02.2011**
8	Numer sprawozdania z badań: *Number of test report issued by that service:*	**1061/ZBH/10**
9	Skrótowy opis: *Concise description:*	
	Liczba, kategoria i rodzaj źródła światła: *Number, category and kind of light source(s):*	**12 × LED**
	Napięcie i moc źródła światła: *Voltage and wattage:*	**12V 1,5W lub 24V 3W**
	Zastosowanie elektronicznego układu sterującego źródła światła: (a) jako część lampy: (b) jako osobne urządzenie: *Application of an electronic light source control gear:* *(a) being part of the lamp:* *(b) being not part of the lamp:*	 **tak** **nie** *yes* *no*
	Napięcie zasilania dodatkowego elektronicznego układu sterującego źródła światła: *Input voltage(s) supplied by an electronic light source control gear:*	**12V / 24V**
	Moduł źródła światła: *Light source module:*	**nie** *no*

	Kod identyfikacyjny modułu źródła światła: *Light source module specific identification code:*	**nie dotyczy** ***N/A***
	Geometryczne warunki instalowania i ich warianty (jeżeli występują): *Geometrical conditions of installation and relating variations, if any:*	**wg rysunku** ***according to the drawing***
10	Położenie znaku homologacji: *Position of approval mark:*	**na korpusie** ***on the lamp body***
11	Komentarze: *Comments:*	
	Urządzenie powinno być montowane na pojeździe tylko jako część pary urządzeń: *This device shall be installed on vehicle only as part of a pair of devices:*	**nie** ***no***
12	Powód (powody) rozszerzenia: *Reason(s) for the extension (if applicable):*	**nie dotyczy** ***N/A***
13	Homologacji: *Approval:*	**udzielono** ***granted***
14	Miejscowość: *Place:*	00-928 Warszawa
15	Data: *Date:*	17. 02. 2011
16	Podpis: *Signature:*	Z upoważnienia MINISTRA INFRASTRUKTURY Jerzy Kra... Naczelnik Wydziału Warunków Technicznych Pojazdów Szynowych i Pojazdów Specjalnych w Departamencie Transportu Drogowego

17 Do niniejszego zawiadomienia załącza się wykaz dokumentów przedłożonych organowi administracji, który udzielił homologacji, które mogą być uzyskane na prośbę:
The list of documents deposited with the Administrative Service, which has granted approval, is annexed to this communication and may be obtained on request.

1. Opis techniczny z rysunkiem
   Technical description with drawing
2. Sprawozdanie z badań homologacyjnych nr: **1061/ZBH/10**
   Test report No:

MINISTER INFRASTRUKTURY
MINISTER OF INFRASTRUCTURE
ul. Chałubińskiego 4/6, PL-00-928 Warszawa

E20

ZAWIADOMIENIE
COMMUNICATION

dotyczące: ROZSZERZENIA HOMOLOGACJI
concerning: APPROVAL EXTENDED

typu urządzenia odblaskowego na podstawie **Regulaminu EKG nr 3.**
*of a type of retroreflecting device pursuant to **ECE Regulation No. 3.***

Nr homologacji: **E20 3R 029791**
Approval No.:

Nr rozszerzenia: **9**
Extension No.:

1	Nazwa handlowa lub marka urządzenia: *Trade name or mark of the device:*	**WAŚ**
2	Oznakowanie typu urządzenia przez wytwórcę: *Manufacturer's name for the type of device:*	**UT-150**
3	Nazwa i adres wytwórcy: *Manufacturer's name and address:*	**Przetwórstwo Tworzyw Sztucznych WAŚ Józef i Leszek Waś Sp. J. Godzikowice, ul. Stalowa 7, 9 55-200 Oława, Polska**
4	Nazwa i adres przedstawiciela wytwórcy (o ile występuje): *If applicable, name and address of manufacturer's representative:*	**nie dotyczy** ***N/A***
5	Data przedstawienia do homologacji: *Submitted for approval on:*	**10.12.2010**
6	Placówka techniczna odpowiedzialna za przeprowadzanie badań homologacyjnych: *Technical service responsible for conducting approval tests:*	**INSTYTUT TRANSPORTU SAMOCHODOWEGO ul. Jagiellońska 80 03-301 Warszawa**
7	Data sprawozdania z badań: *Date of test report:*	**03.02.2011**
8	Numer sprawozdania z badań: *Number of test report:*	**1061/ZBH/10**
9	Skrótowy opis: *Concise description:*	**klasa IIIA** ***class IIIA***
	Samodzielnie / jako część zestawu urządzeń: *In isolation / part of assembly of devices:*	**część zestawu urządzeń** ***part of assembly of devices***
	Barwa światła: *Color of light emitted:*	**czerwona** ***red***
	Montowane jako część lampy, która jest zintegrowana z nadwoziem pojazdu: *Installation as an integral part of a lamp which is integrated into body of a vehicle:*	**nie** ***no***

Geometria instalowania i jej modyfikacje, jeżeli występują: **wg rys. homolog.**
Geometrical conditions of installation and relating variations if any: ***according to the drawing***

10 Położenie znaku homologacji: **na powierzchni odbijającej światło**
Position of approval mark: ***on the retroreflective surface***

11 Powód (powody) rozszerzenia: **zastosowanie w lampie typu W69L i W69P**
Reason(s) for the extension (if applicable): ***application in lamp type W69L and W69P***

12 Homologację: **rozszerzono**
Approval: ***extended***

13 Miejscowość: 00-928 Warszawa
Place:

14 Data: 17. 02. 2011
Date:

15 Podpis:
Signature:

MINISTRA INFRASTRUKTURY
Jerzy Król
Naczelnik Wydziału
Warunków Technicznych Pojazdów Specjalnych
w Departamencie Transportu Drogowego

16 Następujące dokumenty noszące numer homologacji przedstawiony powyżej, mogą być uzyskane na prośbę:
The following documents, bearing the approval number shown above, are available on request:

1. Opis techniczny z rysunkiem
   Technical description with drawing
2. Sprawozdanie z badań homologacyjnych nr: **1061/ZBH/10**
   Test report No:

MINISTER INFRASTRUKTURY
MINISTER OF INFRASTRUCTURE
ul. Chałubińskiego 4/6, PL-00-928 Warszawa

E20

ZAWIADOMIENIE
COMMUNICATION

dotyczące: UDZIELENIA HOMOLOGACJI
concerning: APPROVAL GRANTED

typu światła przeciwmgłowego, stosowanego w pojazdach silnikowych i ich przyczepach, na podstawie Regulaminu EKG nr 38.
of a type of rear fog lamp for power-driven vehicles and their trailers pursuant to ECE Regulation No. 38.

Nr homologacji: **E20 38R 001074** *Approval No.:*		Nr rozszerzenia- *Extension No.:*
1	Nazwa handlowa lub marka urządzenia: *Trade name or mark of the device:*	**WAŚ**
2	Oznakowanie typu urządzenia przez wytwórcę: *Manufacturer's name for the type of device:*	**W69L, W69P**
3	Nazwa i adres wytwórcy: *Manufacturer's name and address:*	**Przetwórstwo Tworzyw Sztucznych WAŚ Józef i Leszek Waś Sp. J. Godzikowice, ul. Stalowa 7, 9 55-200 Oława, Polska**
4	Nazwa i adres przedstawiciela wytwórcy (o ile występuje): *If applicable, name and address of manufacturer's representative:*	**nie dotyczy** *N/A*
5	Data przedstawienia do homologacji: *Submitted for approval on:*	**10.12.2010**
6	Placówka techniczna odpowiedzialna za przeprowadzanie badań homologacyjnych: *Technical service responsible for conducting approval tests:*	**INSTYTUT TRANSPORTU SAMOCHODOWEGO ul. Jagiellońska 80 03-301 Warszawa**
7	Data sprawozdania z badań: *Date of test report issued by that service:*	**03.02.2011**
8	Numer sprawozdania z badań: *Number of test report issued by that service:*	**1061/ZBH/10**
9	Skrótowy opis: *Concise description:*	
	Liczba, kategoria i rodzaj źródła światła: *Number, category and kind of light source(s):*	**20 × LED**
	Napięcie i moc: *Voltage and wattage:*	**12V 3,6W lub 24V 7,2W**
	Kod identyfikacyjny modułu źródła światła: *Light source module specific identification code:*	**nie dotyczy** *N/A*
	Geometryczne warunki instalowania i ich warianty (jeżeli występują): *Geometrical conditions of installation and relating variations, if any:*	**wg rysunku** ***according to the drawing***
	Zastosowanie elektronicznego układu sterującego źródła światła / sterowania zmiennością światłości: (a) jako część lampy: (b) jako osobne urządzenie: *Application of an electronic light source control gear/variable intensity control:* *(a) being part of the lamp:* *(b) being not part of the lamp*	 **tak** **nie** ***yes*** ***no***

	Napięcie zasilania dodatkowego elektronicznego układu sterującego źródła światła / sterowania zmiennością światłości: *Input voltage(s) supplied by an electronic light source control gear/variable intensity control:*	**12V / 24V**
	Producent i kod identyfikacyjny elektronicznego układu sterującego źródła światła / sterowania zmiennością światłości (w przypadku kiedy jest on częścią lampy ale nie występuje w jej obudowie): *Electronic light source control gear/variable intensity control manufacturer and identification number (when the light source control gear is part of the lamp but is not included into the lamp body)*	**nie dotyczy** ***N/A***
	Zmienna światłość: *Variable luminous intensity:*	**nie** ***no***
10	Położenie znaku homologacji: *Position of approval mark:*	**na korpusie** ***on the lamp body***
11	Powód (powody) rozszerzenia: *Reason(s) for the extension (if applicable):*	**nie dotyczy** ***N/A***
12	Homologacji: *Approval:*	**udzielono** ***granted***
13	Miejscowość: *Place:*	00-928 Warszawa
14	Data: *Date:*	17.02.2011
15	Podpis: *Signature:*	

16 Do niniejszego zawiadomienia załącza się wykaz dokumentów przedłożonych organowi administracji, który udzielił homologacji, które mogą być uzyskane na prośbę:
The list of documents deposited with the Administrative Service, which has granted approval, is annexed to this communication and may be obtained on request:

1. Opis techniczny z rysunkiem
   Technical description with drawing
2. Protokół z badań homologacyjnych nr: **1061/ZBH/10**
   Test report No:

MINISTER INFRASTRUKTURY
MINISTER OF INFRASTRUCTURE
ul. Chałubińskiego 4/6, PL-00-928 Warszawa

E20

ZAWIADOMIENIE
COMMUNICATION

dotyczące: UDZIELENIA HOMOLOGACJI
concerning: APPROVAL GRANTED

typu kierunkowskazu na podstawie **Regulaminu EKG nr 6.**
*of a type of direction indicator pursuant to **Regulation No. 6.***

Nr homologacji: **E20 6R 011075**
Approval No.:

Nr rozszerzenia: -
Extension No.:

1	Nazwa handlowa lub marka urządzenia: *Trade name or mark of the device:*	**WAŚ**
2	Oznakowanie typu urządzenia przez wytwórcę: *Manufacturer's name for the type of device:*	**W69L, W69P**
3	Nazwa i adres wytwórcy: *Manufacturer's name and address:*	**Przetwórstwo Tworzyw Sztucznych WAŚ Józef i Leszek Waś Sp. J. Godzikowice, ul. Stalowa 7, 9 55-200 Oława, Polska**
4	Nazwa i adres przedstawiciela wytwórcy (o ile występuje): *If applicable, name and address of manufacturer's representative:*	**nie dotyczy** *N/A*
5	Data przedstawienia do homologacji: *Submitted for approval on:*	**10.12.2010**
6	Placówka techniczna odpowiedzialna za przeprowadzanie badań homologacyjnych: *Technical service responsible for conducting approval tests:*	**INSTYTUT TRANSPORTU SAMOCHODOWEGO ul. Jagiellońska 80 03-301 Warszawa**
7	Data sprawozdania z badań: *Date of test report issued by that service:*	**03.02.2011**
8	Numer sprawozdania z badań: *Number of test report issued by that service:*	**1061/ZBH/10**
9	Skrótowy opis: *Concise description:*	
	Kategoria: *Category:*	**2a**
	Liczba, kategoria i rodzaj źródła światła: *Number, category and kind of light source(s):*	**12 × LED**
	Napięcie i moc źródła światła: *Voltage and wattage:*	**12V 1,5W lub 12V 15W, 24V 3W lub 24V 27W**
	Kod identyfikacyjny modułu źródła światła: *Light source module specific identification code:*	**nie dotyczy** *N/A*
	Montaż tylko na pojazdach kategorii M1 i/lub N1 *Only for installation on M_1 and/or N_1 category vehicles:*	**nie** ***no***

	Przy ograniczeniu wysokości mocowania do 750 mm powyżej powierzchni podłoża: *Only for limited mounting height of equal to or less than 750 mm above the ground:*	**nie** ***no***
	Geometryczne warunki instalowania i ich warianty (jeżeli występują): *Geometrical conditions of installation and relating variations, if any:*	**wg rysunku** ***according to the drawing***
	Zastosowanie elektronicznego układu sterującego źródła światła / sterowania zmiennością światłości: (a) jako część lampy: (b) jako osobne urządzenie: *Application of an electronic light source control gear/variable intensity control:* *(a) being part of the lamp:* *(b) being not part of the lamp:*	 **tak** **nie** *yes* ***no***
	Napięcie zasilania dodatkowego elektronicznego układu sterującego źródła światła / sterowania zmiennością światłości: *Input voltage(s) supplied by an electronic light source control gear / variable intensity control:*	**12V / 24V**
	Producent i kod identyfikacyjny elektronicznego układu sterującego źródła światła / sterowania zmiennością światłości (w przypadku kiedy jest on częścią lampy ale nie występuje w jej obudowie): *Electronic light source control gear/variable intensity control manufacturer and identification number (when the light source control gear is part of the lamp but is not included into the lamp body):*	**nie dotyczy** *N/A*
	Zmienna światłość: *Variable luminous intensity:*	**nie** ***no***
10	Położenie znaku homologacji: *Position of approval mark:*	**na korpusie** ***on the lamp body***
11	Powód (powody) rozszerzenia: *Reason(s) for the extension (if applicable):*	**nie dotyczy** *N/A*
12	Homologacji: *Approval:*	**udzielono** ***granted***
13	Miejscowość: *Place:*	00-928 Warszawa
14	Data: *Date:*	17 02 2011
15	Podpis: *Signature:*	

16 Do niniejszego zawiadomienia załącza się wykaz dokumentów przedłożonych organowi administracji, który udzielił homologacji, które mogą być uzyskane na prośbę:
The list of documents deposited with the Administrative Service, which has granted approval, is annexed to this communication and may be obtained on request.

1. Opis techniczny z rysunkiem
   Technical description with drawing
2. Sprawozdanie z badań homologacyjnych nr: **1061/ZBH/10**
   Test report No:

MINISTER INFRASTRUKTURY
MINISTER OF INFRASTRUCTURE
ul. Chałubińskiego 4/6, PL-00-928 Warszawa

E20

ZAWIADOMIENIE
COMMUNICATION

dotyczące: UDZIELENIA HOMOLOGACJI
concerning: APPROVAL GRANTED

typu urządzenia na podstawie **Regulaminu EKG nr 7.**
*of a type of device pursuant to **ECE Regulation No. 7.***

Nr homologacji: **E20 7R 021075** — Nr rozszerzenia: -
Approval No.: — *Extension No.:*

1	Nazwa handlowa lub marka urządzenia: *Trade name or mark of the device:*	**WAŚ**
2	Oznakowanie typu urządzenia przez wytwórcę: *Manufacturer's name for the type of device:*	**W69L, W69P**
3	Nazwa i adres wytwórcy: *Manufacturer's name and address:*	**Przetwórstwo Tworzyw Sztucznych WAŚ Józef i Leszek Waś Sp. J. Godzikowice, ul. Stalowa 7, 9 55-200 Oława, Polska**
4	Nazwa i adres przedstawiciela wytwórcy (o ile występuje): *If applicable, name and address of manufacturer's representative:*	**nie dotyczy** *N/A*
5	Data przedstawienia do homologacji: *Submitted for approval on:*	**10.12.2010**
6	Placówka techniczna odpowiedzialna za przeprowadzanie badań homologacyjnych: *Technical service responsible for conducting approval tests:*	**INSTYTUT TRANSPORTU SAMOCHODOWEGO ul. Jagiellońska 80 03-301 Warszawa**
7	Data sprawozdania z badań: *Date of test report issued by that service:*	**03.02.2011**
8	Numer sprawozdania z badań: *Number of test report issued by that service:*	**1061/ZBH/10**
9	Skrótowy opis: *Concise description:*	
	Kategoria: *By category of lamps:*	**R**
	Do zamocowania na zewnątrz, wewnątrz lub w obu miejscach: *For mounting either outside or inside or both:*	**nie dotyczy** *N/A*
	Barwa źródła światła: *Colour of light emitted:*	**czerwona** ***red***
	Liczba, kategoria i rodzaj żarówek: *Number, category and kind of light source(s):*	**4 × LED**
	Napięcie i moc źródła światła: *Voltage and wattage:*	**12V 0,5W / 24V 1W**
	Kod identyfikacyjny modułu źródła światła: Light source module specific identification code:	**nie dotyczy** *N/A*
	Przy ograniczeniu wysokości mocowania do 750 mm powyżej powierzchni podłoża: *Only for limited mounting height of equal to or less than 750 mm above the ground:*	**nie** ***no***
	Geometryczne warunki instalowania i ich warianty (jeżeli występują): *Geometrical conditions of installation and relating variations, if any:*	**wg rysunku** ***according to the drawing***

	Zastosowanie elektronicznego układu sterującego źródła światła / sterowania zmiennością światłości:	
	(a) jako część lampy:	**tak**
	(b) jako osobne urządzenie:	**nie**
	Application of an electronic light source control gear/variable intensity control:	
	(a) being part of the lamp:	*yes*
	(b) being not part of the lamp:	*no*
	Napięcie zasilania dodatkowego elektronicznego układu sterującego źródła światła / sterowania zmiennością światłości:	**12V / 24V**
	Input voltage(s) supplied by an electronic light source control gear / variable intensity control:	
	Producent i kod identyfikacyjny elektronicznego układu sterującego źródła światła / sterowania zmiennością światłości (w przypadku kiedy jest on częścią lampy ale nie występuje w jej obudowie):	**nie dotyczy**
	Electronic light source control gear/variable intensity control manufacturer and identification number (when the light source control gear is part of the lamp but is not included into the lamp body):	*N/A*
	Zmienna światłość:	**nie**
	Variable luminous intensity:	*no*
10	Położenie znaku homologacji:	**na korpusie**
	Position of approval mark:	***on the lamp body***
11	Powód (powody) rozszerzenia:	**nie dotyczy**
	Reason(s) for the extension (if applicable):	*N/A*
12	Homologacji:	**udzielono**
	Approval:	***granted***
13	Miejscowość:	00-928 Warszawa
	Place:	17. 02. 2011
14	Data:	
	Date:	
15	Podpis:	
	Signature:	

16 Do niniejszego zawiadomienia załącza się wykaz dokumentów przedłożonych organowi administracji, który udzielił homologacji, które mogą być uzyskane na prośbę:
The list of documents deposited with the Administrative Service, which has granted approval, is annexed to this communication and may be obtained on request.

1. Opis techniczny z rysunkiem
   Technical description with drawing
2. Sprawozdanie z badań homologacyjnych nr: **1061/ZBH/10**
   Test report No:

MINISTER INFRASTRUKTURY
MINISTER OF INFRASTRUCTURE
ul. Chałubińskiego 4/6, PL-00-928 Warszawa

E20

ZAWIADOMIENIE
COMMUNICATION

dotyczące: UDZIELENIA HOMOLOGACJI
concerning: APPROVAL GRANTED

typu urządzenia na podstawie **Regulaminu EKG nr 7.**
*of a type of device pursuant to **ECE Regulation No. 7.***

Nr homologacji: **E20 7R 021075** — Nr rozszerzenia: **-**
Approval No.: — *Extension No.:*

1	Nazwa handlowa lub marka urządzenia: *Trade name or mark of the device:*	**WAŚ**
2	Oznakowanie typu urządzenia przez wytwórcę: *Manufacturer's name for the type of device:*	**W69L, W69P**
3	Nazwa i adres wytwórcy: *Manufacturer's name and address:*	**Przetwórstwo Tworzyw Sztucznych WAŚ Józef i Leszek Waś Sp. J. Godzikowice, ul. Stalowa 7, 9 55-200 Oława, Polska**
4	Nazwa i adres przedstawiciela wytwórcy (o ile występuje): *If applicable, name and address of manufacturer's representative:*	**nie dotyczy** *N/A*
5	Data przedstawienia do homologacji: *Submitted for approval on:*	**10.12.2010**
6	Placówka techniczna odpowiedzialna za przeprowadzanie badań homologacyjnych: *Technical service responsible for conducting approval tests:*	**INSTYTUT TRANSPORTU SAMOCHODOWEGO ul. Jagiellońska 80 03-301 Warszawa**
7	Data sprawozdania z badań: *Date of test report issued by that service:*	**03.02.2011**
8	Numer sprawozdania z badań: *Number of test report issued by that service:*	**1061/ZBH/10**
9	Skrótowy opis: *Concise description:*	
	Kategoria: *By category of lamps:*	**S1**
	Do zamocowania na zewnątrz, wewnątrz lub w obu miejscach: *For mounting either outside or inside or both:*	**nie dotyczy** *N/A*
	Barwa źródła światła: *Colour of light emitted:*	**czerwona** ***red***
	Liczba, kategoria i rodzaj żarówek: *Number, category and kind of light source(s):*	**12 × LED**
	Napięcie i moc źródła światła: *Voltage and wattage:*	**12V 1,5W / 24V 3W**
	Kod identyfikacyjny modułu źródła światła: Light source module specific identification code:	**nie dotyczy** *N/A*
	Przy ograniczeniu wysokości mocowania do 750 mm powyżej powierzchni podłoża: *Only for limited mounting height of equal to or less than 750 mm above the ground:*	**nie** ***no***
	Geometryczne warunki instalowania i ich warianty (jeżeli występują): *Geometrical conditions of installation and relating variations, if any:*	**wg rysunku** ***according to the drawing***

	Zastosowanie elektronicznego układu sterującego źródła światła / sterowania zmiennością światłości:	
	(a) jako część lampy:	**tak**
	(b) jako osobne urządzenie:	**nie**
	Application of an electronic light source control gear/variable intensity control:	
	(a) being part of the lamp:	***yes***
	(b) being not part of the lamp:	***no***
	Napięcie zasilania dodatkowego elektronicznego układu sterującego źródła światła / sterowania zmiennością światłości:	**12V / 24V**
	Input voltage(s) supplied by an electronic light source control gear / variable intensity control:	
	Producent i kod identyfikacyjny elektronicznego układu sterującego źródła światła / sterowania zmiennością światłości (w przypadku kiedy jest on częścią lampy ale nie występuje w jej obudowie):	**nie dotyczy**
	Electronic light source control gear/variable intensity control manufacturer and identification number (when the light source control gear is part of the lamp but is not included into the lamp body):	***N/A***
	Zmienna światłość:	**nie**
	Variable luminous intensity:	***no***
10	Położenie znaku homologacji:	**na korpusie**
	Position of approval mark:	***on the lamp body***
11	Powód (powody) rozszerzenia:	**nie dotyczy**
	Reason(s) for the extension (if applicable):	***N/A***
12	Homologacji:	**udzielono**
	Approval:	***granted***
13	Miejscowość: 00-928 Warszawa	
	Place:	
14	Data: 02. 03. 2011	
	Date:	
15	Podpis:	
	Signature:	

16 Do niniejszego zawiadomienia załącza się wykaz dokumentów przedłożonych organowi administracji, który udzielił homologacji, które mogą być uzyskane na prośbę:
The list of documents deposited with the Administrative Service, which has granted approval, is annexed to this communication and may be obtained on request.

1. Opis techniczny z rysunkiem
   Technical description with drawing
2. Sprawozdanie z badań homologacyjnych nr: **1061/ZBH/10**
   Test report No:

MINISTER INFRASTRUKTURY
MINISTER OF INFRASTRUCTURE
ul. Chałubińskiego 4/6, PL-00-928 Warszawa

ZAWIADOMIENIE
COMMUNICATION

E20

dotyczące: ROZSZERZENIA HOMOLOGACJI
concerning: APPROVAL EXTENDED

typu urządzenia na podstawie **Regulaminu nr 7.**
*of a type of device pursuant to **Regulation No. 7.***

Nr homologacji: **E20 7R 020866** — Nr rozszerzenia: 7
Approval No.: — *Extension No.:*

1	Nazwa handlowa lub marka urządzenia: *Trade name or mark of the device:*	**WAŚ**
2	Oznakowanie typu urządzenia przez wytwórcę: *Manufacturer's name for the type of device:*	**W48**
3	Nazwa i adres wytwórcy: *Manufacturer's name and address:*	**Przetwórstwo Tworzyw Sztucznych WAŚ Józef i Leszek Waś Sp. J. Godzikowice, ul. Stalowa 7, 9 55-200 Oława, Polska**
4	Nazwa i adres przedstawiciela wytwórcy (o ile występuje): *If applicable, name and address of manufacturer's representative:*	**nie dotyczy** *N/A*
5	Data przedstawienia do homologacji: *Submitted for approval on:*	**10.12.2010**
6.	Placówka techniczna odpowiedzialna za przeprowadzanie badań homologacyjnych: *Technical service responsible for conducting approval tests:*	**INSTYTUT TRANSPORTU SAMOCHODOWEGO ul. Jagiellońska 80 03-301 Warszawa**
7	Data sprawozdania z badań: *Date of test report issued by that service:*	**03.02.2011**
8	Numer sprawozdania z badań: *Number of test report issued by that service:*	**1061/ZBH/10**
9	Skrótowy opis: *Concise description:*	
	Kategoria: *By category of lamps:*	**R**
	Do zamocowania na zewnątrz, wewnątrz lub w obu miejscach: *For mounting either outside or inside or both:*	**nie dotyczy** *N/A*
	Barwa źródła światła: *Colour of light emitted:*	**czerwona** ***red***
	Liczba, kategoria i rodzaj żarówek: *Number, category and kind of light source(s):*	**4 × LED**
	Napięcie i moc źródła światła: *Voltage and wattage:*	**12V 0,8W lub 24V 1,5W**
	Kod identyfikacyjny modułu źródła światła: Light source module specific identification code:	**nie dotyczy** *N/A*
	Przy ograniczeniu wysokości mocowania do 750 mm powyżej powierzchni podłoża: *Only for limited mounting height of equal to or less than 750 mm above the ground:*	**nie** ***no***
	Geometryczne warunki instalowania i ich warianty (jeżeli występują): *Geometrical conditions of installation and relating variations, if any:*	**wg rysunku** ***according to the drawing***

Zastosowanie elektronicznego układu sterującego źródła światła / sterowania zmiennością światłości:	
(a) jako część lampy:	**nie**
(b) jako osobne urządzenie:	**nie**
Application of an electronic light source control gear/variable intensity control:	
(a) being part of the lamp:	***no***
(b) being not part of the lamp:	***no***
Napięcie zasilania dodatkowego elektronicznego układu sterującego źródła światła / sterowania zmiennością światłości:	**nie dotyczy**
Input voltage(s) supplied by an electronic light source control gear / variable intensity control:	***N/A***
Producent i kod identyfikacyjny elektronicznego układu sterującego źródła światła / sterowania zmiennością światłości (w przypadku kiedy jest on częścią lampy ale nie występuje w jej obudowie):	**nie dotyczy**
Electronic light source control gear/variable intensity control manufacturer and identification number (when the light source control gear is part of the lamp but is not included into the lamp body):	***N/A***
Zmienna światłość:	**nie**
Variable luminous intensity:	***no***

10	Położenie znaku homologacji: *Position of approval mark:*	**na kloszu** ***on the lens***
11	Powód (powody) rozszerzenia: *Reason(s) for the extension (if applicable):*	**zastosowanie w lampie typu W69L i W69P** ***application in lamp type W69L and W69P***
12	Homologacji: *Approval:*	**rozszerzono** ***extended***
13	Miejscowość: *Place:*	00-928 Warszawa
14	Data: *Date:*	17. 02. 2011
15	Podpis: *Signature:*	

16 Do niniejszego zawiadomienia załącza się wykaz dokumentów przedłożonych organowi administracji, który udzielił homologacji, które mogą być uzyskane na prośbę:
The list of documents deposited with the Administrative Service, which has granted approval, is annexed to this communication and may be obtained on request.

1. Opis techniczny z rysunkiem
   Technical description with drawing
2. Sprawozdanie z badań homologacyjnych nr: **1061/ZBH/10**
   Test report No:

MINISTER INFRASTRUKTURY
MINISTER OF INFRASTRUCTURE
ul. Chałubińskiego 4/6, PL-00-928 Warszawa

ZAWIADOMIENIE
COMMUNICATION

E20

dotyczące: ROZSZERZENIA HOMOLOGACJI
concerning: APPROVAL EXTENDED

typu urządzenia na podstawie **Regulaminu nr 7.**
*of a type of device pursuant to **Regulation No. 7.***

Nr homologacji: **E20 7R 020865** — Nr rozszerzenia: **7**
Approval No.: — *Extension No.:*

1	Nazwa handlowa lub marka urządzenia: *Trade name or mark of the device:*	**WAŚ**
2	Oznakowanie typu urządzenia przez wytwórcę: *Manufacturer's name for the type of device:*	**W48**
3	Nazwa i adres wytwórcy: *Manufacturer's name and address:*	**Przetwórstwo Tworzyw Sztucznych WAŚ Józef i Leszek Waś Sp. J. Godzikowice, ul. Stalowa 7, 9 55-200 Oława, Polska**
4	Nazwa i adres przedstawiciela wytwórcy (o ile występuje): *If applicable, name and address of manufacturer's representative:*	**nie dotyczy** *N/A*
5	Data przedstawienia do homologacji: *Submitted for approval on:*	**10.12.2010**
6.	Placówka techniczna odpowiedzialna za przeprowadzanie badań homologacyjnych: *Technical service responsible for conducting approval tests:*	**INSTYTUT TRANSPORTU SAMOCHODOWEGO ul. Jagiellońska 80 03-301 Warszawa**
7	Data sprawozdania z badań: *Date of test report issued by that service:*	**03.02.2011**
8	Numer sprawozdania z badań: *Number of test report issued by that service:*	**1061/ZBH/10**
9	Skrótowy opis: *Concise description:*	
	Kategoria: *By category of lamps:*	**A**
	Do zamocowania na zewnątrz, wewnątrz lub w obu miejscach: *For mounting either outside or inside or both:*	**nie dotyczy** *N/A*
	Barwa źródła światła: *Colour of light emitted:*	**biała** ***white***
	Liczba, kategoria i rodzaj żarówek: *Number, category and kind of light source(s):*	**4 × LED**
	Napięcie i moc źródła światła: *Voltage and wattage:*	**12V 0,8W lub 24V 1,5W**
	Kod identyfikacyjny modułu źródła światła: Light source module specific identification code:	**nie dotyczy** *N/A*
	Przy ograniczeniu wysokości mocowania do 750 mm powyżej powierzchni podłoża: *Only for limited mounting height of equal to or less than 750 mm above the ground:*	**nie** ***no***
	Geometryczne warunki instalowania i ich warianty (jeżeli występują): *Geometrical conditions of installation and relating variations, if any:*	**wg rysunku** ***according to the drawing***

Zastosowanie elektronicznego układu sterującego źródła światła / sterowania zmiennością światłości:
(a) jako część lampy: **nie**
(b) jako osobne urządzenie: **nie**
Application of an electronic light source control gear/variable intensity control:
(a) being part of the lamp: ***no***
(b) being not part of the lamp: ***no***
Napięcie zasilania dodatkowego elektronicznego układu sterującego źródła światła / sterowania zmiennością światłości: **nie dotyczy**
Input voltage(s) supplied by an electronic light source control gear / variable intensity control: *N/A*
Producent i kod identyfikacyjny elektronicznego układu sterującego źródła światła / sterowania zmiennością światłości (w przypadku kiedy jest on częścią lampy ale nie występuje w jej obudowie): **nie dotyczy**
Electronic light source control gear/variable intensity control manufacturer and identification number (when the light source control gear is part of the lamp but is not included into the lamp body): *N/A*
Zmienna światłość: **nie**
Variable luminous intensity: ***no***

10 Położenie znaku homologacji: **na kloszu**
Position of approval mark: ***on the lens***

11 Powód (powody) rozszerzenia: **zastosowanie w lampie typu W69L i W69P**
Reason(s) for the extension (if applicable): ***application in lamp type W69L and W69P***

12 Homologacji: **rozszerzono**
Approval: ***extended***

13 Miejscowość: 00-928 Warszawa
Place:

14 Data: 17. 02. 2011
Date:

15 Podpis:
Signature:

MINISTRA TRANSPORTU, BUDOWNICTWA I GOSPODARKI MORSKIEJ
Jerzy Kwiatkowski
Naczelnik Wydziału Warunków Technicznych w Departamencie Infrastruktury Transportu Drogowego

16 Do niniejszego zawiadomienia załącza się wykaz dokumentów przedłożonych organowi administracji, który udzielił homologacji, które mogą być uzyskane na prośbę:
The list of documents deposited with the Administrative Service, which has granted approval, is annexed to this communication and may be obtained on request.

1. Opis techniczny z rysunkiem
   Technical description with drawing
2. Sprawozdanie z badań homologacyjnych nr: **1061/ZBH/10**
   Test report No:

MINISTER INFRASTRUKTURY
MINISTER OF INFRASTRUCTURE
ul. Chałubińskiego 4/6, PL-00-928 Warszawa

E20

ZAWIADOMIENIE
COMMUNICATION

dotyczące: ROZSZERZENIA HOMOLOGACJI
concerning: APPROVAL EXTENDED

typu światła bocznego pozycyjnego oznaczonego SM1 na podstawie **Regulaminu EKG nr 91.**
*of a type of side-marker lamp marked SM1 pursuant to **ECE Regulation No. 91.***

Nr homologacji: **E20 91R 000867**
Approval No.:

Nr rozszerzenia: **7**
Extension No.:

1	Nazwa handlowa lub marka światła bocznego pozycyjnego: *Trade name or mark of the side-marking lamp:*	**WAŚ**
2	Oznakowanie typu światła bocznego pozycyjnego przez wytwórcę: *Manufacturer's name for the type of side-marker lamp:*	**W48**
3	Nazwa i adres wytwórcy: *Manufacturer's name and address:*	**Przedsiębiorstwo Tworzyw Sztucznych WAŚ Józef i Leszek Waś Sp.J. Godzikowice ul. Stalowa 7, 9 55-200 Oława, Polska**
4	Nazwa i adres przedstawiciela wytwórcy (o ile występuje): *If applicable, name and address of manufacturer's representative:*	**nie dotyczy** *N/A*
5	Data przedstawienia do homologacji: *Submitted for approval on:*	**10.12.2010**
6	Placówka techniczna odpowiedzialna za przeprowadzanie badań homologacyjnych: *Technical service responsible for conducting approval tests:*	**INSTYTUT TRANSPORTU SAMOCHODOWEGO ul. Jagiellońska 80 03-301 Warszawa**
7	Data sprawozdania z badań: *Date of test report:*	**03.02.2011**
8	Numer sprawozdania z badań: *Number of test report:*	**1061/ZBH/10**
9	Skrótowy opis: *Concise description:*	
	Barwa źródła światła: *Colour of light emitted:*	**żółta samochodowa** ***amber***
	Liczba i kategoria żarówek: *Number and category(ies) of filament lamp(s):*	**4 × LED 12V 0,8W / 24V 1,5W**
	Moduł źródła światła: Light source module:	**nie** ***no***
	Kod identyfikacyjny modułu źródła światła: Light source module specific identification code:	**nie dotyczy** *N/A*
	Geometryczne warunki instalowania i ich warianty (jeżeli występują):	**wg rysunku**

OPIS TECHNICZNY
TECHNICAL DESCRIPTION

PRODUCENT: Przetwórstwo Tworzyw Sztucznych „WAŚ" Józef i Leszek Waś PRODUCER: Sp. J.
Godzikowice ul. Stalowa 7, 9 55-200 Oława

WYRÓB: LAMPA TYLNA ZESPOLONA
ARTICLE: REAR ASSEMBLY LAMP

PRZETWÓRSTWO TWORZYW SZTUCZNYCH
JÓZEF I LESZEK WAŚ
SPÓŁKA JAWNA
Godzikowice, ul. Stalowa 7, 9
55-200 O Ł A W A
tel.(071)313 95 28, tel./fax (071)313 35 52
[illegible], NIP 912-1[illegible]-54-000

OZNACZENIE TYPU: W 69L z W 48L i W 69P z W 48P
TYPE MARKING: W 69L with W 48L i W 69P with W 48P

ŚWIATŁA:	- urządzenie odblaskowe trójkątne	- kl. IIIA
	- kierunku jazdy	- kat. 2a
	- tylne pozycyjne	- R
	- hamowania	- S1
	- przeciwmgłowe	- F
	- cofania	- AR
	- obrysowe przednie	- A
	- obrysowe tylne	- R
	- pozycyjne boczne	- SM1

E20 3R 029791 EXT9
E20 6R 011075
E20 7R 021075
E20 23R 001074
E20 38R 001074

LAMPS:	- triangular retroreflecting device	- cl. IIIA
	- direction indicator	- cat. 2a
	- rear position stop	- R
	- stop	- S1
	- fog	- F
	- reversing	- AR
	- front end-outline	- A
	- rear end-outline	- R
	- side marker	- SM1

E20 7R 020865EXT7
E20 91R 000867EXT7
E20 7R 020866EXT7

MATERIAŁY:
KORPUS 1: - PP czarny
KORPUS 2: - PVC black
KORPUSY URZĄDZENIA ODBLASKOWEGO TRÓJKĄTNEGO:
- ABS biały lub czarny
KLOSZE LAMPY: - PC bezbarwny lub PMMA bezbarwny
URZĄDZENIE ODBLASKOWE TRÓJKĄTNE: -PMMA czerwony
UKŁADY ELEKTRONICZNE Z ELEKTROLUMINESCENCYJNYM ŹRÓDŁEM ŚWIATŁA
USZCZELNIENIE – masa plastyczna
PRZEWODY DOPROWADZAJĄCE PRĄD

MATERIALS:
BODY 1: - PP black
BODY 2: - PVC black
BODY OF TRIANGULAR RETROREFLECTING DEVICE: - ABS white or black
LENSES OF LIGHTS: - PC colorless or PMMA colorless
TRIANGULAR RETROREFLECTING DEVICE: -PMMA red
ELECTRONIC DEVICES WITH ELECTROLUMINESCENT LIGHT SOURCE
PLASTIC GASKET
LEADS

ŹRÓDŁA ŚWIATŁA:
- kierunku jazdy: 12xLED 12V 1,5W lub 12V 15W, 24V 3W lub 24V 27W połączone szeregowo - równolegle
- tylne pozycyjne: 4xLED 12V 0,5W, 24V 1W połączone szeregowo
- hamowania: 12xLED 12V 1,5W, 24V 3W połączone szeregowo - równolegle
- przeciwmgłowe: 20xLED 12V 3,6W, 24V 7,2W połączone szeregowo - równolegle
- cofania: 12xLED 12V 1,5W, 24W 3W połączone szeregowo - równolegle

- obrysowe przednie, obrysowe tylne i pozycyjne boczne: 4 x LED 12V 0,8W, 24V 1,5W połączone szeregowo

LIGHT SOURCES:
- direction indicator: 12xLED 12V 1,5W lub 12V 15W, 24V 3W lub 24V 27W connected in series and parallel
- rear position: 4xLED 12V 0,5W, 24V 1W connected in series
- stop: 12xLED 12V 1,5W, 24V 3W connected in series and parallel
- fog: 20xLED 12V 3,6W, 24V 7,2W connected in series and parallel
- reversing: 12xLED 12V 1,5W, 24W 3W connected in series and parallel
- front end-outline, rear end-outline and side marker: 4 x LED 12V 0,8W, 24V 1,5W connected in series

NINIEJSZY OPIS JEST CZĘŚCIĄ WNIOSKU O ROZSZERZENIE HOMOLOGACJI
THIS DESCRIPTION IS A PART OF THE APPLICATION FOR THE EXTENSION OF TYPE APPROVAL

E20 3R 029791 EXT9
E20 6R 011075
E20 7R 021075
E20 23R 001074
E20 38R 001074

[illegible] 0865EXT7
E20 91R 000867EXT7
E20 7R 020866EXT7

ZBH

INSTYTUT TRANSPORTU SAMOCHODOWEGO

ul. Jagiellońska 80, 03-301 Warszawa

Zakład Homologacji i Badań Pojazdów

ilac-MRA

PCA Polskie Centrum Akredytacji

BADANIA

AB 503

ZAŁĄCZNIK NR 1

DO SPRAWOZDANIA Z BADAŃ NR 1061/ZBH/10

Oznaczenie krawędzi powierzchni widocznej (powierzchni emitującej światło) świateł w lampie typu W69L i W69P

Producent: **Przetwórstwo Tworzyw Sztucznych Józef i Leszek WAŚ Sp. J. Godzikowice, ul. Stalowa 7, 9 55-200 Oława**

Liczba stron: 1

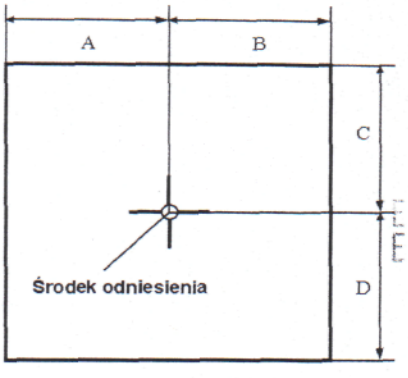

E20 3R 029791 EXT9
E20 6R 011074
E20 7R 021074
E20 23R 001074
E20 38R 001074
E20 6R 011075
E20 7R 021075

Światło	A [mm] w kierunku osi wzdłużnej pojazdu	B [mm] w kierunku na zewnątrz pojazdu	C [mm] w górę	D [mm] w dół
R-S2 (wariant 1)	115	115	65	35
2a (wariant 1)	45	75	9	9
R (wariant 2)	115	115	9	9
S1 (wariant 2)	115	115	9	9
2a (wariant 2)	115	115	9	9
AR (wariant 1 i 2)	25	70	9	9
F (wariant 1 i 2)	85	45	9	9

Koniec załącznika

sporządził:

mgr inż. Sebastian Nieciecki,
specjalista

autoryzował:

Kierownik Zespołu
ds. Oświetlenia Pojazdów

dr inż. Piotr Kaźmierczak

LAMPA TYLNA ZESPOLONA TYPU W69L Z LAMPĄ ZESPOLONĄ OBRYSOWĄ PRZEDNIO-TYLNĄ I POZYCYJNĄ BOCZNĄ TYPU W48L
REAR LAMP ASSEMBLY TYPE W69L WITH FRONT-REAR END-OUTLINE AND SIDE MARKER LAMP ASSEMBLY TYPE W48L

PRZETWÓRSTWO TWORZYW SZTUCZNYCH
JÓZEF I LESZEK WAŚ
SPÓŁKA JAWNA
Godzikowice, ul. Stalowa 7, 9
55-200 OLAWA
tel. (071)313 95 18, tel./fax (071)313 35 52
Regon 931951067 NIP 912-165-1969

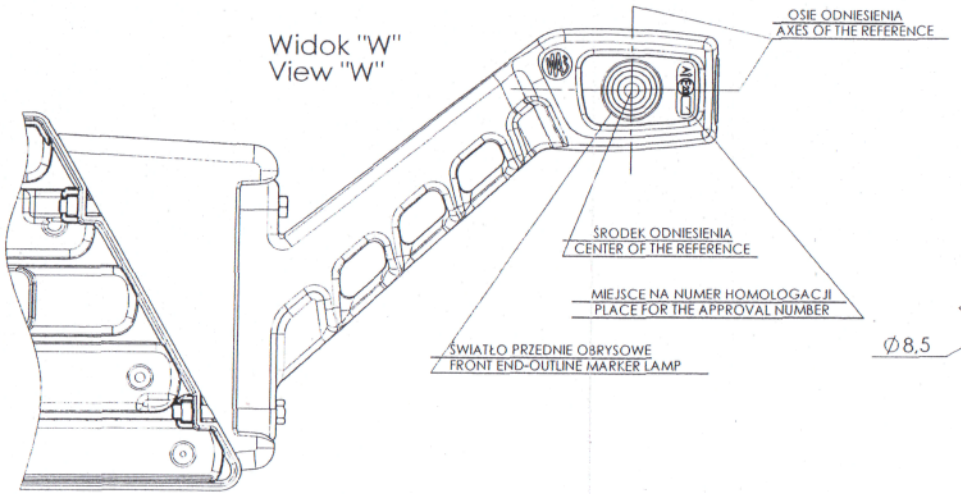

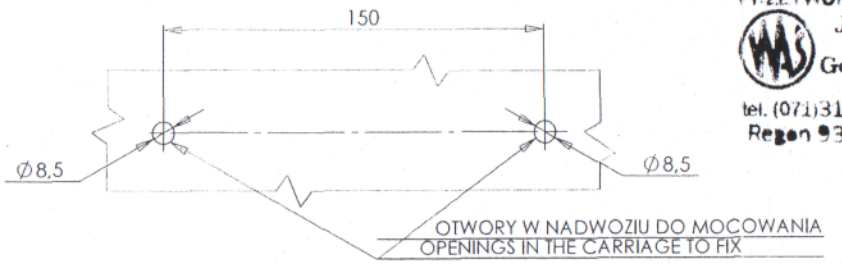

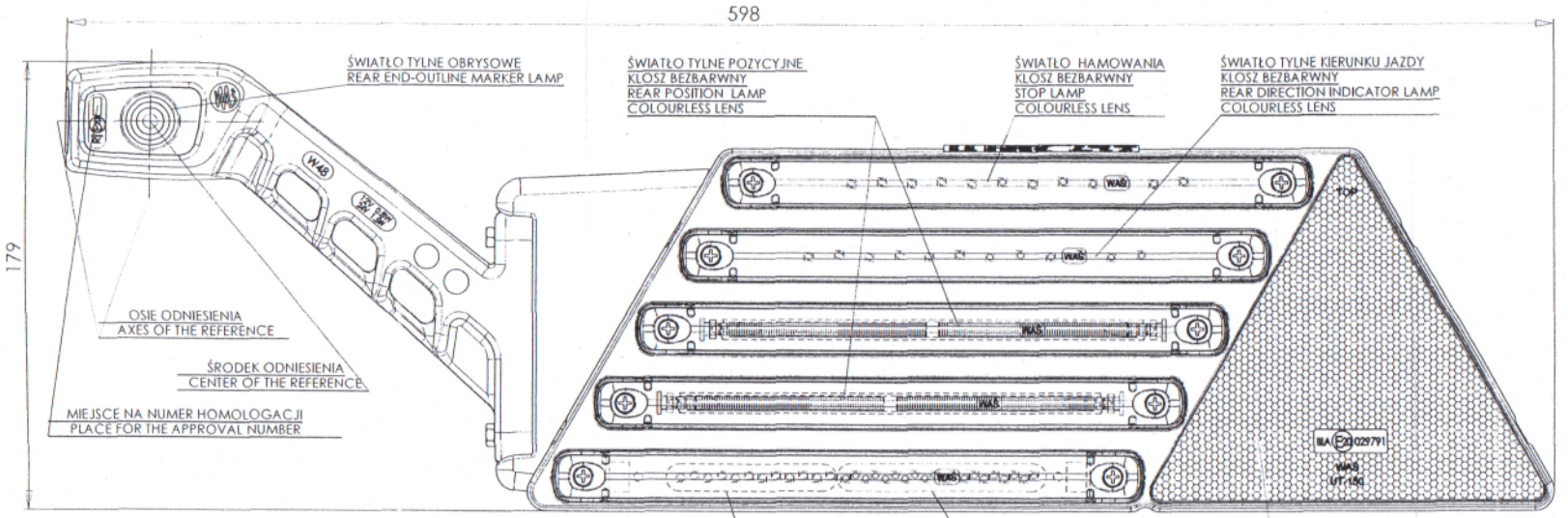

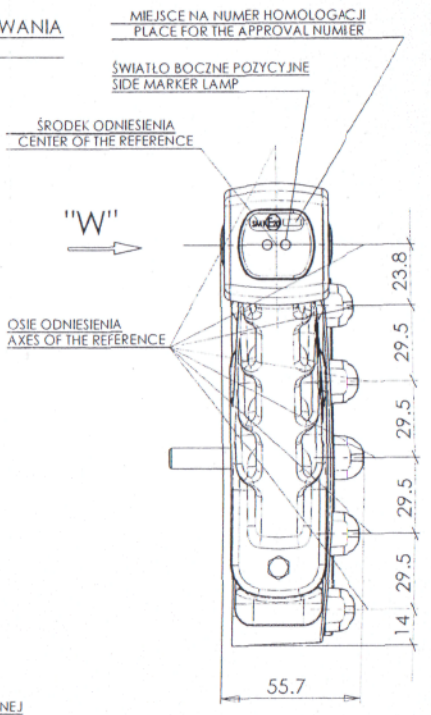

E20 7R 020865EXT7
E20 91R 000867EXT7
E20 7R 020866EXT7

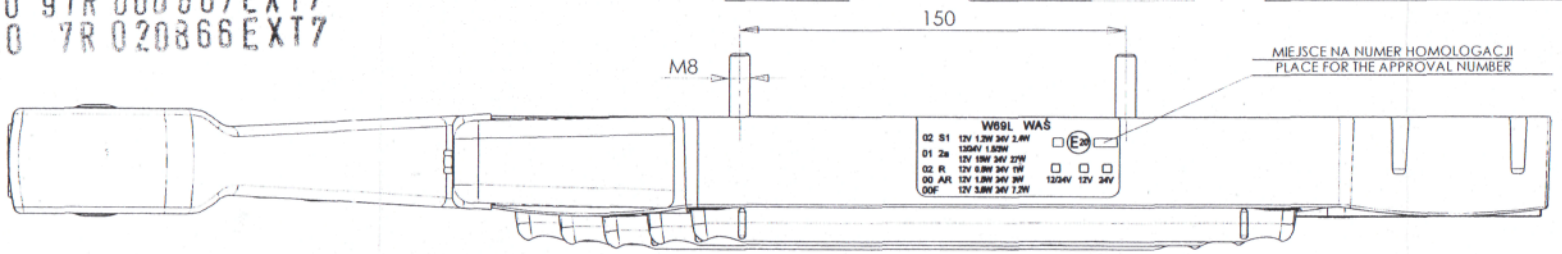

E20 3R 029791 EXT9
E20 6R 011075
E20 7R 021075
E20 23R 001074
E20 38R 001074

NINIEJSZY RYSUNEK JEST CZĘŚCIĄ WNIOSKU O ROZSZERZENIE HOMOLOGACJI
THIS DRAWING IS A PART OF THE APPLICATION FOR THE EXTENSION OF APPROVAL

ŹRÓDŁA ŚWIATŁA: ELEKTROLUMINESCENCYJNE
LIGHT SOURCES : ELECTROLUMINESCENT

GODZIKOWICE, 09.12.2010

POWIERZCHNIA EMITUJĄCA ŚWIATŁO DLA ŚWIATŁA HAMOWANIA
LIGHT EMITTING AREA FOR STOP LAMP

ŚRODEK ODNIESIENIA
CENTER OF THE REFERENCE

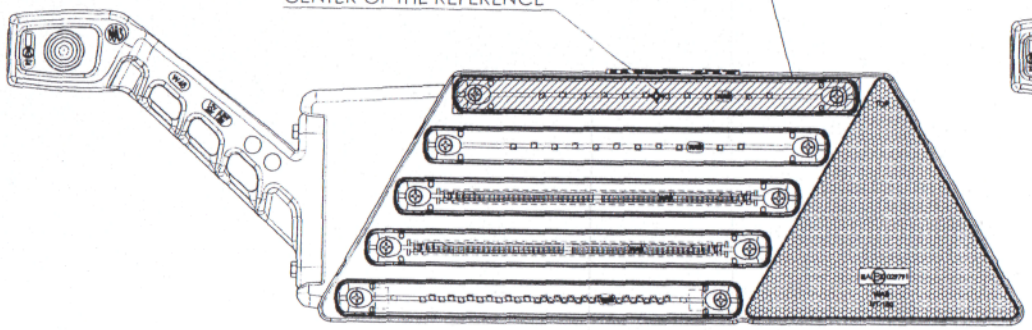

POWIERZCHNIA EMITUJĄCA ŚWIATŁO DLA ŚWIATŁA TYLNEGO KIERUNKU JAZDY
LIGHT EMITTING AREA FOR REAR DIRECTION INDICATOR LAMP

ŚRODEK ODNIESIENIA
CENTER OF THE REFERENCE

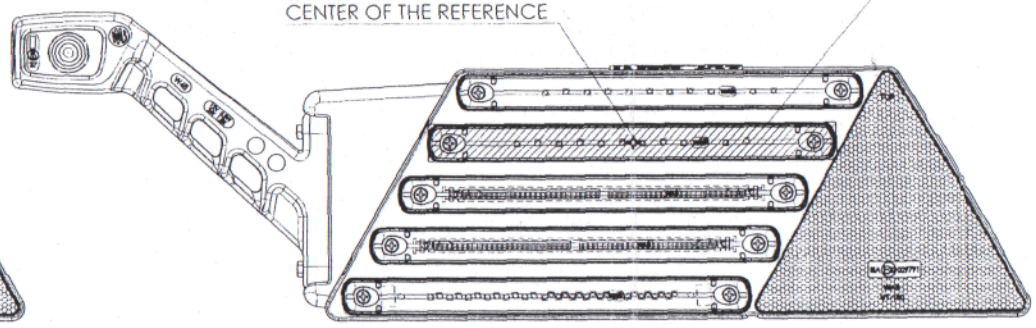

E20 3R 029791 EXT9
E20 6R 011075
E20 7R 021075
E20 23R 001074
E20 38R 001074

POWIERZCHNIA EMITUJĄCA ŚWIATŁO DLA ŚWIATŁA TYLNEGO POZYCYJNEGO
LIGHT EMITTING AREA FOR REAR POSITION LAMP

ŚRODEK ODNIESIENIA
CENTER OF THE REFERENCE

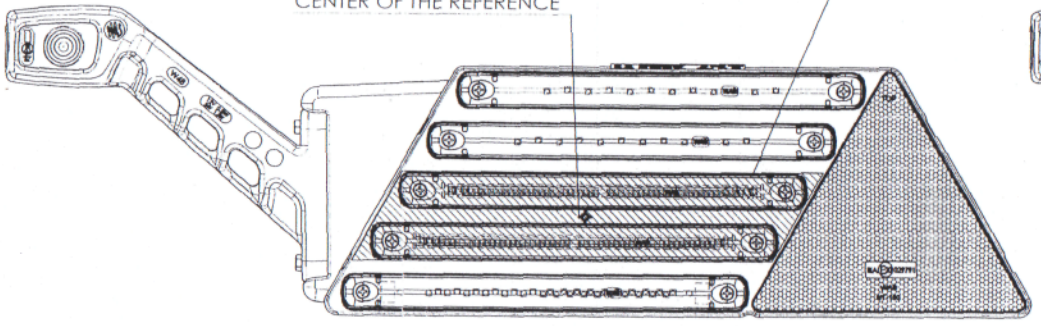

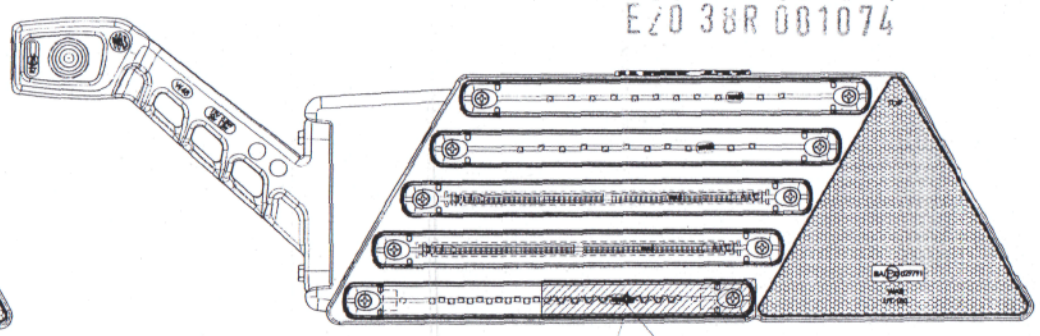

POWIERZCHNIA EMITUJĄCA ŚWIATŁO DLA ŚWIATŁA TYLNEGO
PRZECIWMGŁOWEGO
LIGHT EMITTING AREA FOR REAR FOG LAMP

ŚRODEK ODNIESIENIA
CENTER OF THE REFERENCE

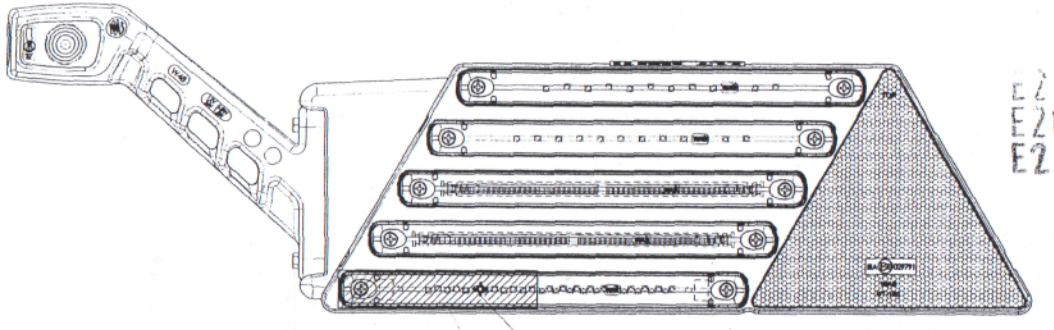

E20 7R 020865EXT7
E20 91R 000867EXT7
E20 7R 020866EXT7

PRZETWÓRSTWO TWORZYW SZTUCZNYCH
JÓZEF I LESZEK WAŚ
SPÓŁKA JAWNA
Godzikowice, ul. Stalowa 7, 9
55-200 OŁAWA
tel. (071)313 95 18, tel./fax (071)313 35 52
Regon 931951967, NIP 912-16-54-900

POWIERZCHNIA EMITUJĄCA ŚWIATŁO DLA ŚWIATŁA COFANIA
LIGHT EMITTING AREA FOR REVERSING LAMP

ŚRODEK ODNIESIENIA
CENTER OF THE REFERENCE

LAMPA TYLNA ZESPOLONA TYPU W69L Z LAMPĄ ZESPOLONĄ OBRYSOWĄ
PRZEDNIO-TYLNĄ I POZYCYJNĄ BOCZNĄ TYPU W48L
REAR LAMP ASSEMBLY TYPE W69L WITH FRONT-REAR END-OUTLINE
AND SIDE MARKER LAMP ASSEMBLY TYPE W48L

LAMPA TYLNA ZESPOLONA TYPU W69P Z LAMPĄ ZESPOLONĄ OBRYSOWĄ PRZEDNIO-TYLNĄ I POZYCYJNĄ BOCZNĄ TYPU W48P
REAR LAMP ASSEMBLY TYPE W69P WITH FRONT-REAR END-OUTLINE AND SIDE MARKER LAMP ASSEMBLY TYPE W48P

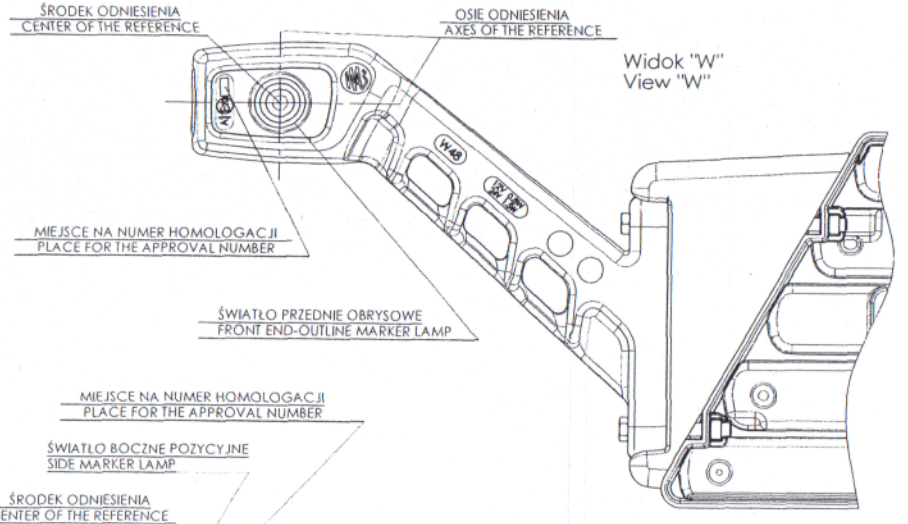

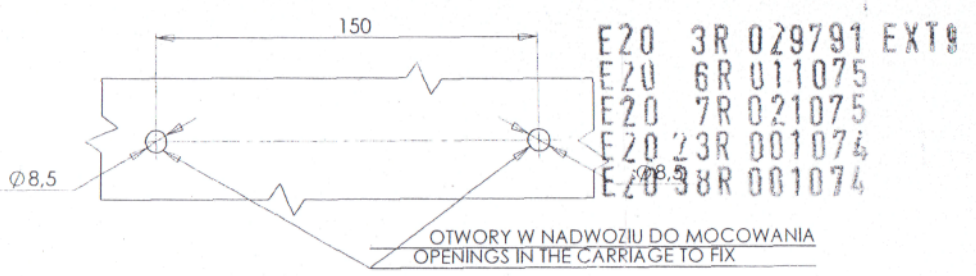

E20 3R 029791 EXT9
E20 6R 011075
E20 7R 021075
E20 23R 001074
E20 38R 001074

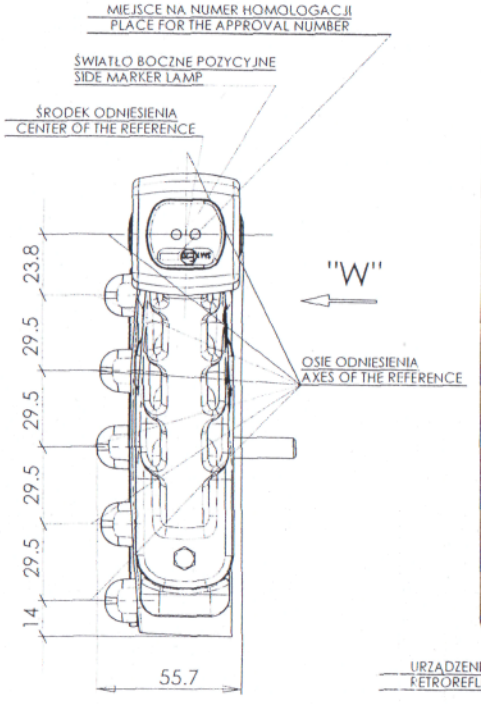

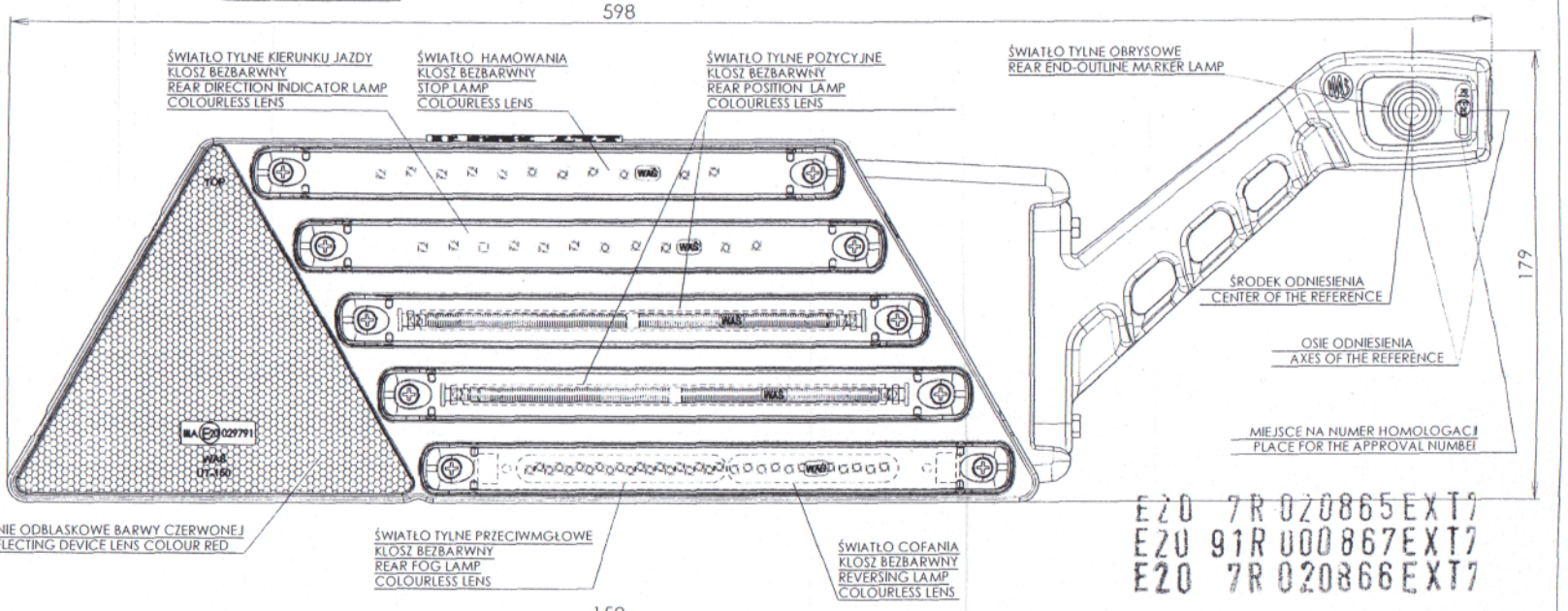

E20 7R 020865EXT7
E20 91R 000867EXT7
E20 7R 020866EXT7

PRZETWÓRSTWO TWORZYW SZTUCZNYCH
JÓZEF I LESZEK WAŚ
SPÓŁKA JAWNA
Godzikowice, ul. Stalowa 7, 9
55-200 OŁAWA
tel. (071)313 95 18, tel./fax (071)313 35 52
Regon 931951967, NIP 912-16-54-900

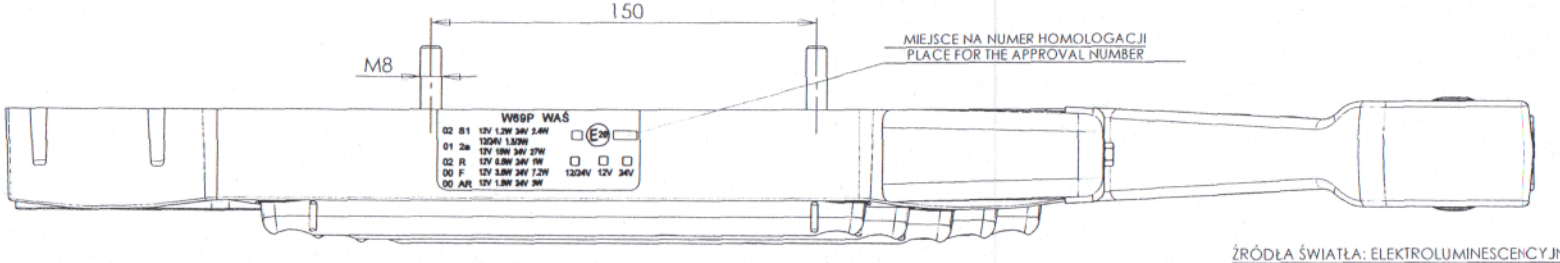

NINIEJSZY RYSUNEK JEST CZĘŚCIĄ WNIOSKU O ROZSZERZENIE HOMOLOGACJI
THIS DRAWING IS A PART OF THE APPLICATION FOR THE EXTENSION OF APPROVAL

ŹRÓDŁA ŚWIATŁA: ELEKTROLUMINESCENCYJNE
LIGHT SOURCES : ELECTROLUMINESCENT

GODZIKOWICE, 09.12.2010

POWIERZCHNIA EMITUJĄCA ŚWIATŁO DLA ŚWIATŁA HAMOWANIA
LIGHT EMITTING AREA FOR STOP LAMP

ŚRODEK ODNIESIENIA DLA ŚWIATŁA HAMOWANIA
CENTER OF THE REFERENCE FOR STOP LAMP

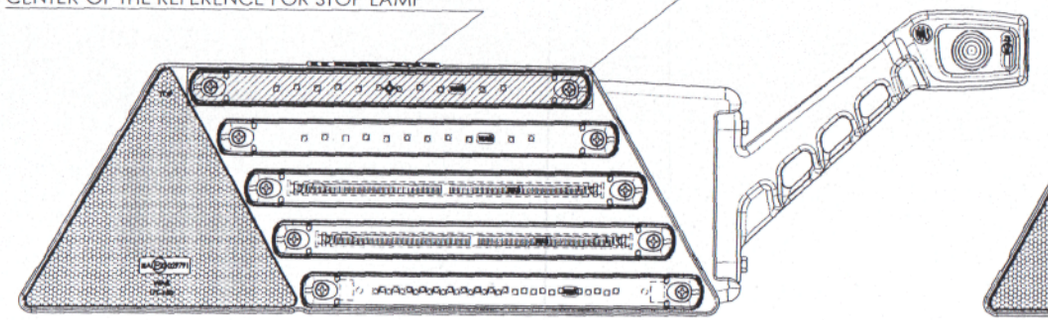

POWIERZCHNIA EMITUJĄCA ŚWIATŁO DLA ŚWIATŁA TYLNEGO KIERUNKU JAZDY
LIGHT EMITTING AREA FOR REAR DIRECTION INDICATOR LAMP

ŚRODEK ODNIESIENIA
CENTER OF THE REFERENCE

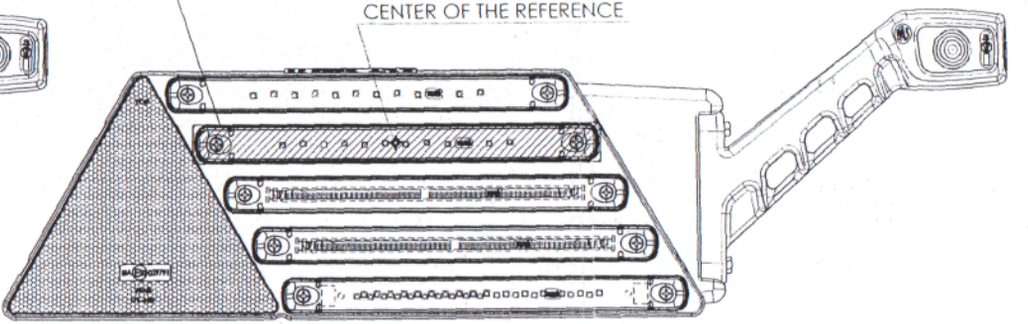

E20 3R 029791 EXT9
E20 6R 011075
E20 7R 021075
E20 23R 001074
E20 38R 001074

POWIERZCHNIA EMITUJĄCA ŚWIATŁO DLA ŚWIATŁA TYLNEGO POZYCYJNEGO
LIGHT EMITTING AREA FOR REAR POSITION LAMP

ŚRODEK ODNIESIENIA
CENTER OF THE REFERENCE

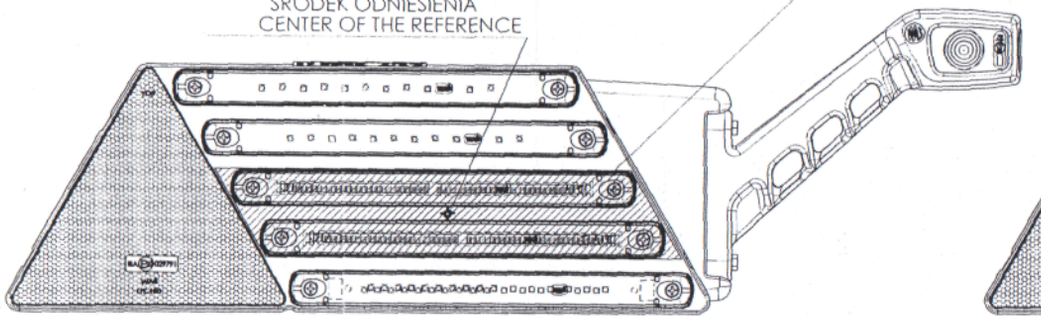

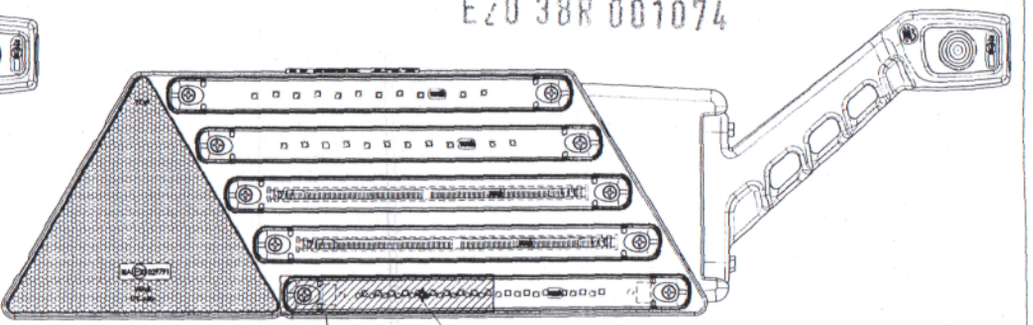

ŚRODEK ODNIESIENIA
CENTER OF THE REFERENCE

POWIERZCHNIA EMITUJĄCA ŚWIATŁO DLA ŚWIATŁA TYLNEGO
PRZECIWMGŁOWEGO
LIGHT EMITTING AREA FOR REAR FOG LAMP

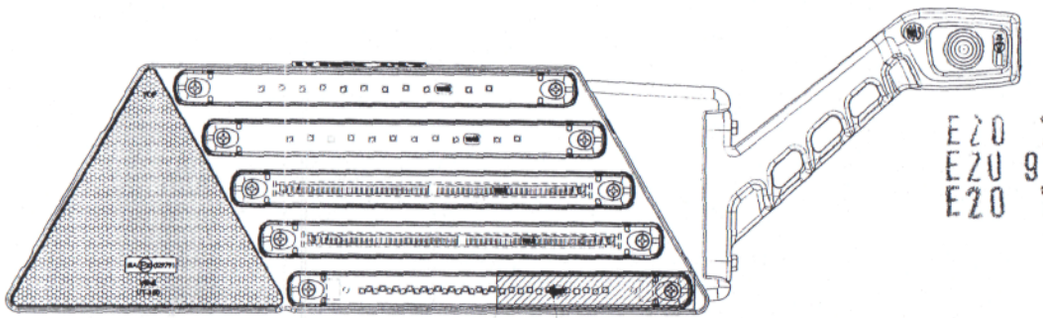

E20 7R 020865EXT7
E20 91R 000867EXT7
E20 7R 020866EXT7

PRZETWÓRSTWO TWORZYW SZTUCZNYCH
JÓZEF I LESZEK WAŚ
SPÓŁKA JAWNA
Godzikowice, ul. Stalowa 7, 9
55-[illegible] ŁAWA
tel. (071)313 95 18, tel./fax (071)313 35 52
Regon 931951967, NIP 912-16-54-900

POWIERZCHNIA EMITUJĄCA ŚWIATŁO DLA ŚWIATŁA COFANIA
LIGHT EMITTING AREA FOR REVERSING LAMP

ŚRODEK ODNIESIENIA
CENTER OF THE REFERENCE

LAMPA TYLNA ZESPOLONA TYPU W69P Z LAMPĄ ZESPOLONĄ OBRYSOWĄ PRZEDNIO-TYLNĄ I POZYCYJNĄ BOCZNĄ TYPU W48P
REAR LAMP ASSEMBLY TYPE W69P WITH FRONT-REAR END-OUTLINE AND SIDE MARKER LAMP ASSEMBLY TYPE W48P